Jøtul F 100 ECO.2

Český překlad návodu k instalaci a obsluze

Provedení LL, LL SE, SL a SL SE. Na kartě 30059879 je varianta F 100 ECO.2 LL BP: vysoké nohy, černý lak a ozdobné příčky ve dvířkách.

Překlad anglické části originálního návodu EN 16510, verze P00, Jøtul AS, září 2025. Zpracováno pro Nářadí Janoušek dne 9. 11. 2026. Jde o překlad prodejce, nikoli o českou jazykovou verzi vydanou nebo schválenou výrobcem. Originální dokument zůstává dostupný spolu s překladem. Návod uchovejte po celou dobu životnosti spotřebiče.

Před instalací ověřte přesné označení a revizi na výrobním štítku. Instalaci a kontrolu spalinové cesty musí provést příslušný odborník. Tento překlad nezaměňuje požadavky různých variant ani specifické britské předpisy za české předpisy.

Kam patří montážní těsnění kouřovodu?

V oddílu 4.2, na obr. 5 a 13, výrobce požaduje odstranit ochranný papír z těsnění a upevnit těsnění kolem vnějšího obvodu kouřovodu. Potom se kouřovod zasune do výstupního hrdla kamen. Tento postup tedy zobrazuje utěsnění mezi rourou a hrdlem, nikoli vložení těsnění pod přírubu připevňovanou šrouby k tělesu kamen.

Rozpis náhradních dílů řady F 100 ECO.2 označuje tuto šňůru jako pozici 54: těsnění mezi hrdlem a kouřovodem, Ø 4,8 × 500 mm; servisní balení šňůry 50027201 má délku 5 m. Bez rozměru či fotografie nelze určit, zda konkrétní volně přiložený kus je právě toto těsnění.

Orientace v dokumentu

- 2.0 Technické údaje, energetické informace a výrobní štítek
- 3.0 Bezpečnost, ochrana podlahy, stěny a strop
- 4.0 Instalace, horní a zadní odkouření, těsnění a ovládání
- 5.0 Každodenní používání, palivo a popel
- 6.0 Údržba a čištění
- 7.0 Servis a výměna vnitřních dílů
- 8.0 Provozní potíže a jejich řešení
- 9.0 Volitelné vybavení
- 10.0 Recyklace
- 11.0 Záruční podmínky výrobce
- Dodatek: britské požadavky přeložené z anglické verze

2.0 Technické údaje

Instalace a základní bezpečnost

Při instalaci spotřebiče musí být dodrženy všechny místní předpisy, včetně předpisů odkazujících na národní a evropské normy, a pokyny tohoto montážního a provozního návodu. Originál požaduje oznámení instalace příslušným místním stavebním a bytovým orgánům a kontrolu a schválení instalace kominíkem před uvedením do provozu. Konkrétní administrativní povinnosti se řídí místem instalace.

Pro nejlepší funkci a bezpečnost Jøtul doporučuje odbornou montáž. Prodejce Jøtul může doporučit kvalifikovaného montážníka. Informace o prodejcích jsou na www.jotul.com.

Změny spotřebiče provedené prodejcem, montážníkem nebo uživatelem mohou narušit jeho funkci a bezpečnost. Totéž platí pro příslušenství či dodatečné vybavení nedodané Jøtul AS a pro demontáž nebo odstranění dílů nezbytných pro správnou funkci a bezpečnost kamen.

Kamna jsou vyrobena v souladu s typovým schválením, které zahrnuje také montážní a provozní návod. Pokyny pečlivě přečtěte a dodržujte. Prohlášení o vlastnostech DoP je dostupné u výrobce a mezi dokumenty produktu.

Informační list energetického značení

Údaje podle nařízení EU č. 2015/1186 ze dne 24. 4. 2015: dodavatel Jøtul AS; modely F 100 ECO.2 LL, LL SE, SL a SL SE. Při sestavení, instalaci a údržbě dodržujte protipožární opatření, bezpečné vzdálenosti, národní normy a místní předpisy. Podrobnosti obsahuje návod.

Výrobce	Jøtul AS
Modely	F 100 ECO.2 LL / LL SE / SL / SL SE
Energetická třída	A
Přímý tepelný výkon	4,9 kW
Index energetické účinnosti	106
Účinnost při jmenovitém výkonu	80 %

Výsledky zkoušek podle EN 16510

Klasifikace spotřebiče	Typ B
Jmenovitý výkon Pnom	4,9 kW
Účinnost ηnom	80 %
Sezónní energetická účinnost ηs	70 %
Index EEI / energetická třída	106 / A
Palivo	Kusové dřevo, označení I
Maximální délka paliva	330 mm
Spotřeba paliva	1,55 kg/h
Jmenovitá dávka paliva	1,24 kg
Maximální dávka paliva	1,8 kg
CO při 13 % O_2 a jmenovitém výkonu	0,11 % / 1 345 mg/Nm³
NOx při 13 % O_2	85 mg/Nm³
OGC při 13 % O_2	104 mg/Nm³
PM při 13 % O_2	25 mg/Nm³
Tah při jmenovitém výkonu pnom	12 Pa
Doporučený podtlak v napojení	18-20 Pa
Potřebný spalovací vzduch	12,0 m³/h
Teplota na výstupním hrdle Tsnom	341 °C
Klasifikace komína	T400 G
Hmotnostní tok spalin	4,4 g/s
Klidová ztráta vzduchu Vh	NPD m³/h
Netěsnost před zkouškou při 5 Pa	2,61 Nm³/h (1 013 mbar, 27 °C)
Netěsnost před zkouškou při 10 Pa	3,83 Nm³/h (1 013 mbar, 27 °C)
Netěsnost před zkouškou při 15 Pa	5,16 Nm³/h (1 013 mbar, 27 °C)
Provoz CON / INT	INT - přerušovaný

Reakce na oheň	A1
Napájecí napětí / frekvence	Neuvedeno (v originálu „- V“)

NPD znamená, že vlastnost nebyla stanovena. Používejte pouze doporučené palivo označení I. Přerušovaný provoz (INT) je běžný provoz kamen na dřevo: před dalším přiložením nechte palivo dohořet na žhavé uhlíky.

Základní konstrukční údaje

Materiály	Nerezová ocel, litina, keramický materiál / vermikulit, sklo
Povrchová úprava	Senotherm
Vývod spalin	Horní / zadní
Průměr výstupního hrdla	150 / 125 mm
Vnější průměr přípojky externího vzduchu	Žádná přípojka
Hloubka L	445 mm
Výška H	658 mm
Šířka W	528 mm
Hmotnost m	89 kg
Maximální zatížení komínem mchim	120 kg - není to hmotnost kamen

Minimální vzdálenosti od hořlavých materiálů

dR - dozadu, neizolovaný / izolovaný kouřovod / izolovaný + zadní štít	400 / 300 / 100 mm
dS - do strany, neizolovaný / izolovaný kouřovod	550 / 500 mm
dC - nad kamny ke stropu	750 mm
dP - před kamny	1 000 mm
dF - přední spodní oblast sálání, LL / SL	0 / 350 mm
dL - boční přední oblast sálání	0 mm
dB - pod dnem bez nohou, LL / SL	217 / 157 mm
dnon - minimální odstup k nehořlavé stěně v technické tabulce	50 mm
Rohové uspořádání	350 mm, přesně podle obr. 1
Kód izolovaného kouřovodu	T400-N1-D-Vm-L50050-G100

Hodnoty jsou převzaty z technické tabulky na str. 5 originálu. Menší odstupy se smějí uplatnit pouze pro přesně vymezené provedení kouřovodu a ochranného štítu podle instalačního výkresu. Označení dF a dB nezaměňujte s přesahem ochranné podložky.

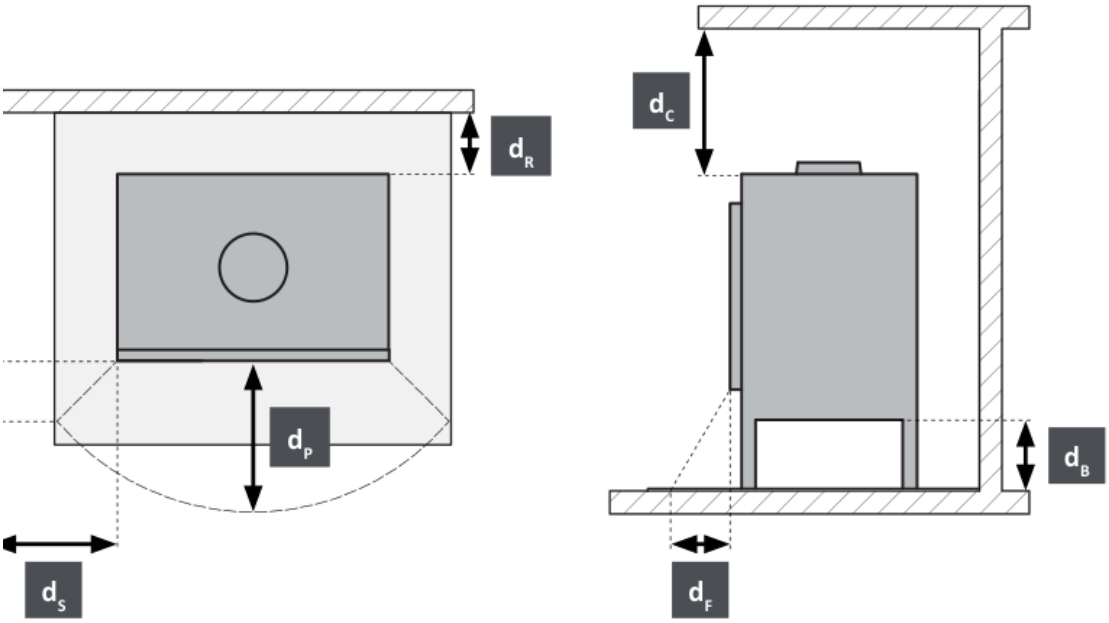

Význam značek odstupů dR, dS, dC, dP, dF, dL a dB.

Výrobní a schvalovací štítek

Všechna kamna Jøtul mají štítek se schvalovací normou a odstupy od hořlavých materiálů. Štítek je na zadní straně kamen. Obsahuje číslo výrobní série (Lot) a identifikační číslo PIN. Uveďte je při kontaktování prodejce nebo Jøtul AS; jsou potřebná i při reklamaci.

Ve vzoru štítku jsou uvedeny modely JØTUL F 100 ECO 2 LL a LL SE, harmonizovaná norma EN 16510-2-1:2022, zkušebna DTI / oznámený subjekt 1235, typ B, kusové dřevo (I), výrobce Jøtul AS, POB 1411, N-1602 Fredrikstad, Norsko, a DoP CPR-F100ECO2-15072025. Určeným použitím je vytápění obytných budov. Vzor štítku není štítkem konkrétního dodaného kusu.

Význam čísel ve vysvětlivkách štítku: 1 identifikace modelu; 2 použité normy; 3 zkušebna a číslo certifikace; 4 klasifikace spotřebiče; 5 doporučené palivo; 6 jméno a adresa výrobce; 7 číslo DoP; 8 tabulka vlastností; 9 označení CE a rok vydání certifikátu; 10 produktové pokyny; 11 označení odpadních elektrických a elektronických zařízení, je-li relevantní; 12 číslo provedení štítku; 13 registrační číslo výrobku.

Zkratky na štítku: Pnom jmenovitý výkon; ηnom účinnost; COnom, NOxnom, OGCnom a PMnom emise při jmenovitém výkonu a 13 % O_2; pnom tah při jmenovitém výkonu. Označení vzdáleností dR, dS, dC, dP, dF, dL a dB vysvětluje tabulka výše.

3.0 Bezpečnost

Pro zajištění optimální funkce a bezpečnosti doporučuje Jøtul montáž kvalifikovaným montážníkem. Jakékoli úpravy kamen, příslušenství nedodané Jøtul nebo odstranění funkčních a bezpečnostních dílů mohou změnit jejich chování. Originál pro tyto případy odmítá odpovědnost výrobce a uvádí zánik nároku na reklamaci; vymezení záruky a vztah k zákonným právům obsahuje oddíl 11.0.

3.1 Protipožární opatření

Každé použití kamen představuje určité nebezpečí. Dodržujte zejména následující pokyny:

- Minimální bezpečné vzdálenosti jsou uvedeny v obr. 1. Odstupy kamen nezastupují odstupy kouřovodu. Použijte kouřovod se schválením CE a dodržte také jeho vzdálenosti od hořlavin.
- Nábytek a jiné hořlavé materiály nesmějí být v nebezpečné blízkosti kamen. Hořlaviny neumisťujte do vzdálenosti 1 000 mm od kamen.
- Oheň nechte dohořet. Plameny nikdy nehaste vodou.
- Zapálená kamna jsou horká a dotyk může způsobit popálení.
- Popel vybírejte pouze z vychladlých kamen. Může obsahovat žhavé uhlíky, proto patří do nehořlavé nádoby.
- Popel odnášejte ven nebo ho vyprázdněte na místě, kde nemůže vzniknout požár.

Při požáru komína zavřete všechny otvory a přívody vzduchu, ponechte dvířka topeniště zavřená a přivolejte hasiče. Před dalším použitím musí kamna i komín zkontrolovat odborník a potvrdit jejich funkční stav.

3.2 Ochranná rukavice

Při manipulaci s horkým spotřebičem používejte ochrannou rukavici.

3.3 Podlaha a podklad

Ověřte, že podklad unese kamna; hmotnost je uvedena v oddílu 2.0. Jøtul doporučuje odstranit pod instalací podlahové vrstvy, které nejsou pevně spojeny s nosným podkladem, například plovoucí podlahu.

Varianta SL a SL SE s krátkými nohami

Originál dovoluje instalaci varianty SL pouze na stavebně provedené nehořlavé ohnišťové základně s přesahem alespoň 350 mm před kamny. Odkaz na britský Approved Document J2010, oddíl 2.22, je požadavek anglické verze pro britský trh, nikoli český právní předpis.

Varianta LL s vysokými nohami

Kamna mají pod dnem tepelný štít chránící podlahu před sáláním. Mohou být umístěna na dřevěnou podlahu překrytou plechem nebo jiným vhodným nehořlavým materiálem. Doporučená minimální tloušťka plechu je 0,9 mm. Podložka musí vyhovět národním předpisům; omezení a požadavky instalace ověřte u příslušného orgánu či odborníka.

Jøtul doporučuje odstranit zpod podložky hořlavé krytiny, například linoleum a koberec. Ochrana hořlavé podlahy před kamny a její rozměry se řídí národními předpisy. Označení X a Y na výkresu proto nemají jednu univerzální číselnou hodnotu.

3.4 Stěny

Vzdálenost k hořlavé stěně a k hořlavé stěně chráněné protipožární konstrukcí udává obr. 1. Dodržte také odstup kouřovodu s označením CE.

Protipožární stěna uvedená v originálu musí mít tloušťku alespoň 100 mm a být z cihel, betonových tvárnic nebo lehkého betonu. Lze použít i jiné materiály a konstrukce s odpovídajícím doložením vlastností. Nehořlavé materiály zahrnují například cihly, keramické dlaždice, beton, minerální vlnu či silikátové desky. I u nehořlavé stěny může malá vzdálenost vést k vysychání, změně barvy nátěru a praskání.

Kamna musí být umístěna tak, aby bylo možné čistit spotřebič, kouřovod i komín. Nábytek a vybavení nesmějí být tak blízko, aby vysychaly od tepla; pro hořlaviny dodržte vzdálenost 1 000 mm.

3.5 Strop

Text oddílu 3.5 originálu uvádí minimálně 700 mm k hořlavému stropu nad kamny.

Upozornění překladatele na rozpor zdroje: technická tabulka na str. 5 a DoP CPR-F100ECO2-15072025 uvádějí dC = 750 mm, nikoli 700 mm z oddílu 3.5. Pro plánování této instalace dodržte nejméně 750 mm nad spotřebičem a konkrétní podmínky nechte potvrdit odborníkem. Číslo 700 mm není v překladu skrytě zaměněno za jiné.

Obr. 1 - Instalační rozměry a ochranné konstrukce

Anglické popisky v původním výkresu znamenají: Combustible wall = hořlavá stěna; Firewall = protipožární stěna; External firewall = předsazená protipožární stěna; Integrated firewall = integrovaná protipožární stěna; Floorplate = podlahová ochranná deska; Min. distance = minimální odstup. Jedna hvězdička označuje použití částečně izolovaného kouřovodu, dvě hvězdičky navíc přídavný zadní tepelný štít, tři hvězdičky odstup od nábytku / hořlavin 1 000 mm. X a Y se řídí národními předpisy.

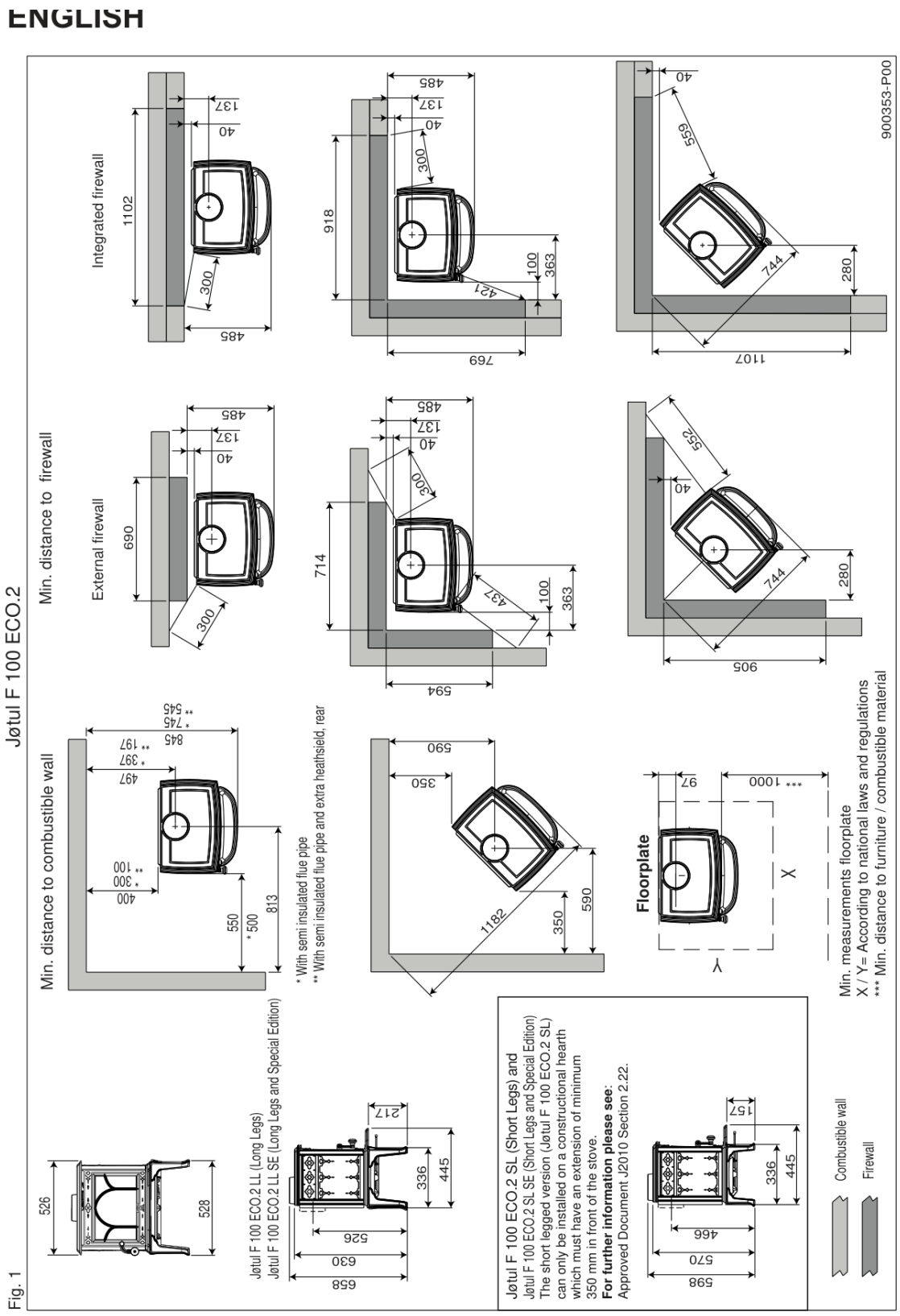

Obr. 1. Instalační výkres. Rozměry v mm; varianty a poznámky jsou vysvětleny v českém textu.

4.0 Instalace

- Před instalací zkontrolujte, zda kamna nemají známky poškození.
- Spotřebič je těžký. Při přemisťování a montáži si zajistěte pomoc.
- Větrací otvory v místnosti nesmějí být ucpané. Pro účinný provoz je nezbytné dobré větrání.
- Spotřebič se nesmí instalovat s větracími systémy vytvářejícími tlak nižší než -15 Pa.
- Výrobce doporučuje instalovat v domě hlásiče kouře.
- Vzdálenosti v návodu platí jen při dodržení maximálního množství paliva. Zaručují pouze protipožární bezpečnost; nezaručují, že okolní stavební materiály nezmění vzhled působením tepla.
- Při instalaci dodržte stavební a místní předpisy.

4.1 Před montáží

Standardní výrobek je dodán v jednom balení. Po vybalení vyjměte přední popelový límec, výstupní hrdlo a sáček se šrouby. Odstraňte přepravní šrouby podle obr. 3. Britský požadavek na zarážku regulace vzduchu je samostatně uveden v dodatku.

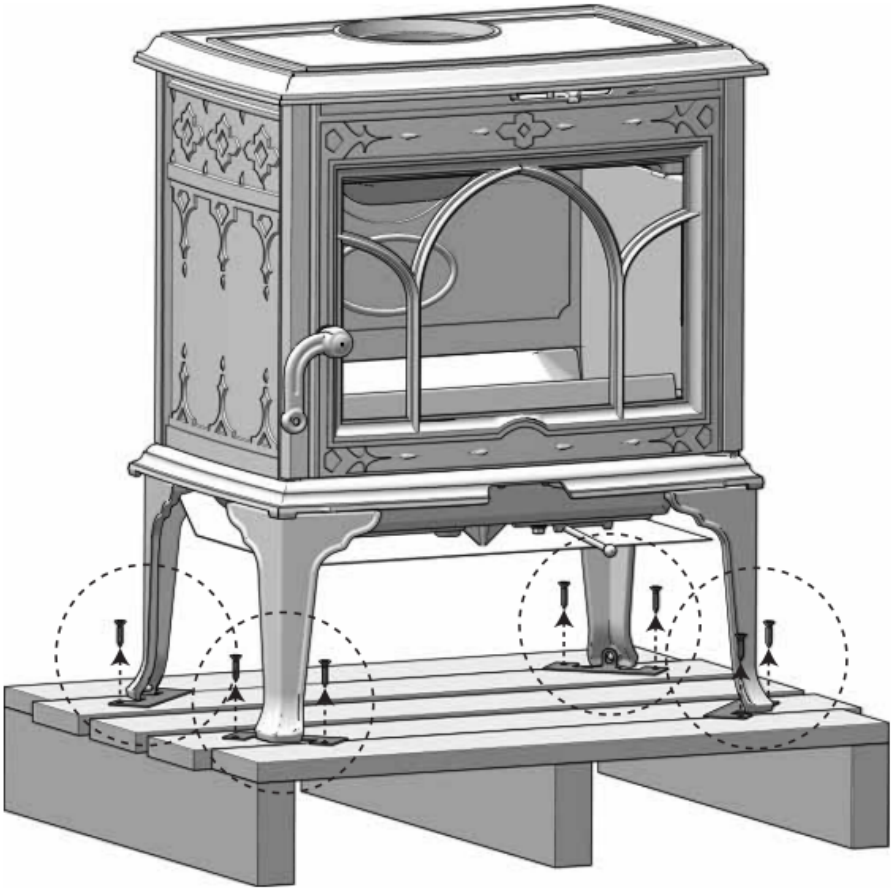

Obr. 3. Odstranění přepravních šroubů.

4.2 Montáž

Horní odkouření - obr. 4 až 6

Základní uspořádání spotřebiče je připraveno pro horní odkouření.

1. Připevněte výstupní hrdlo k horní desce dvěma šrouby (obr. 4).
2. Odstraňte ochranný papír z těsnění a upevněte ho kolem vnějšího obvodu zasouvaného konce kouřovodu (obr. 5).
3. Zasuňte kouřovod do výstupního hrdla (obr. 6).

Těsnění v kroku 2 patří do spoje roura / výstupní hrdlo. Tento montážní obrázek neukazuje vložení šňůry pod přišroubovanou přírubu. U odlišného provedení hrdla nebo jiného přiloženého těsnění nejprve ověřte kompatibilitu.

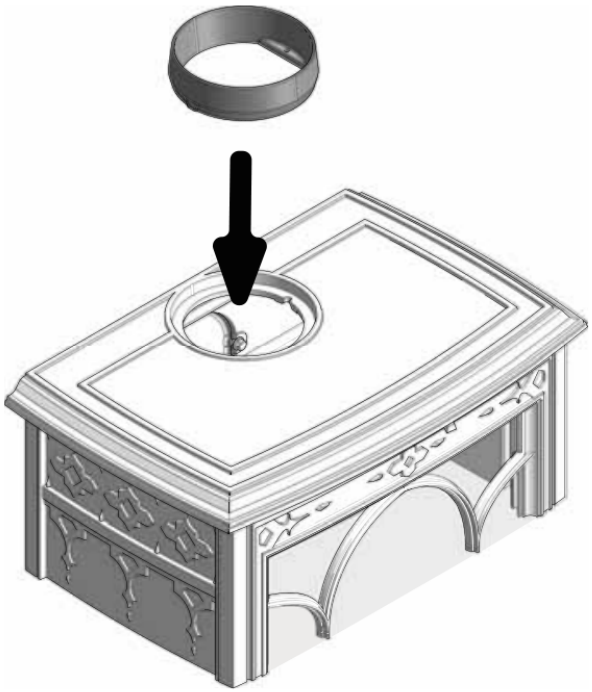

Obr. 4. Horní hrdlo připevněte dvěma šrouby.

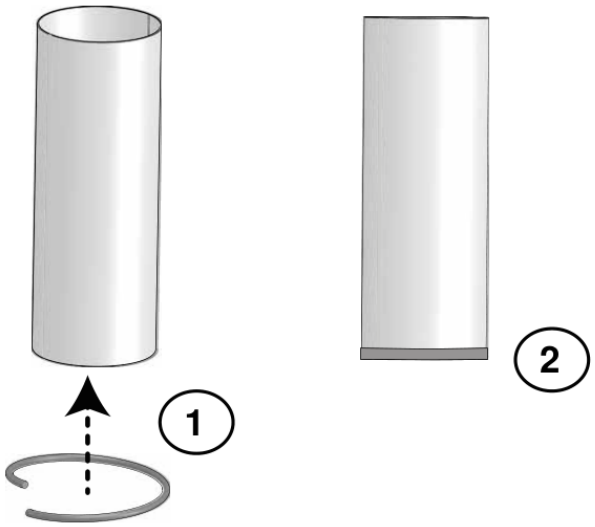

Obr. 5. Těsnění na vnějším obvodu zasouvaného konce kouřovodu.

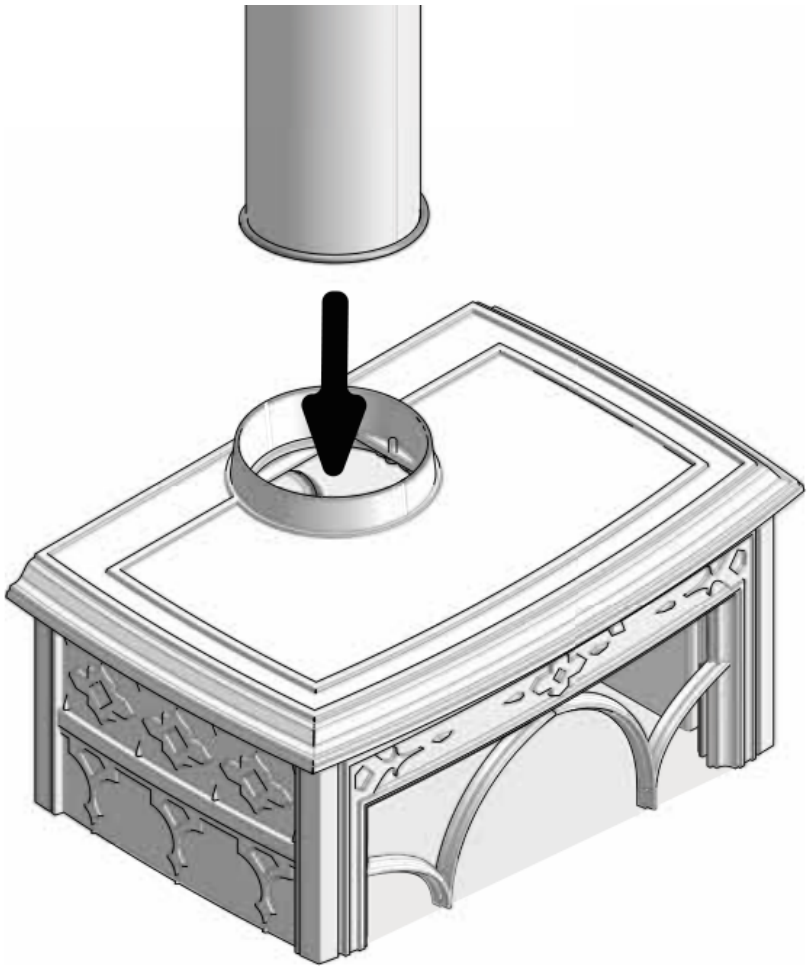

Obr. 6. Zasunutí kouřovodu do horního hrdla.

Zadní odkouření - obr. 7 až 14

Před změnou odkouření nejprve vyjměte horní usměrňovací desku topeniště podle obr. 23 a 24. Po dokončení montáže ji vraťte na místo.

1. Vyšroubujte šroub A a sejměte zadní tepelný štít (obr. 7).
2. Namontujte výstupní hrdlo A do zadního otvoru (obr. 8).
3. Na horní desku umístěte krytku (obr. 9). Připevněte kryt A šrouby B podle obr. 10.
4. Vystřihněte vyznačenou část A tepelného štítu pro průchod kouřovodu (obr. 11).
5. Namontujte zadní tepelný štít zpět (obr. 12).
6. Sejměte ochranný papír z těsnění a upevněte těsnění kolem vnějšího obvodu kouřovodu (obr. 13). Zasuňte kouřovod do výstupního hrdla (obr. 14).

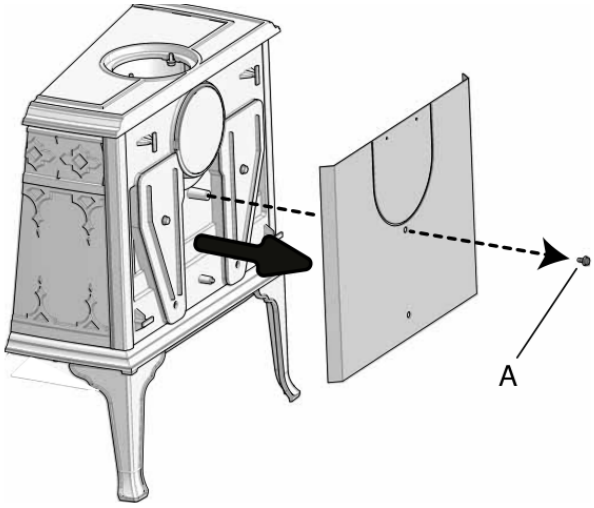

Obr. 7. Demontáž zadního tepelného štítu; šroub A.

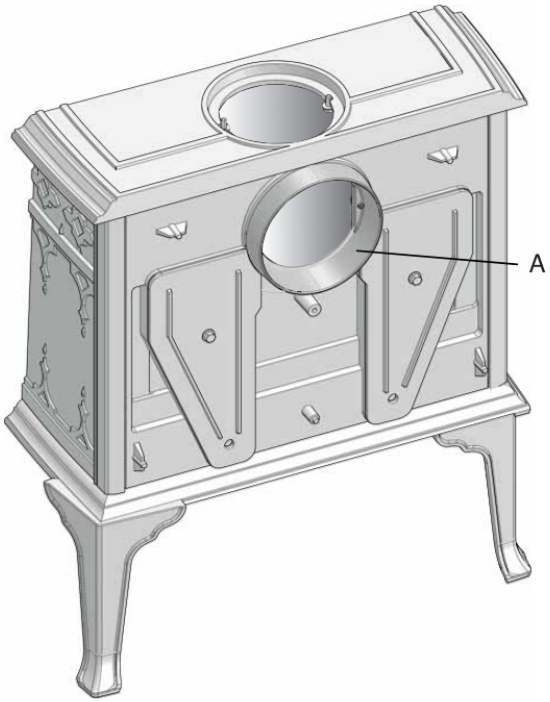

Obr. 8. Montáž hrdla A do zadního výstupu.

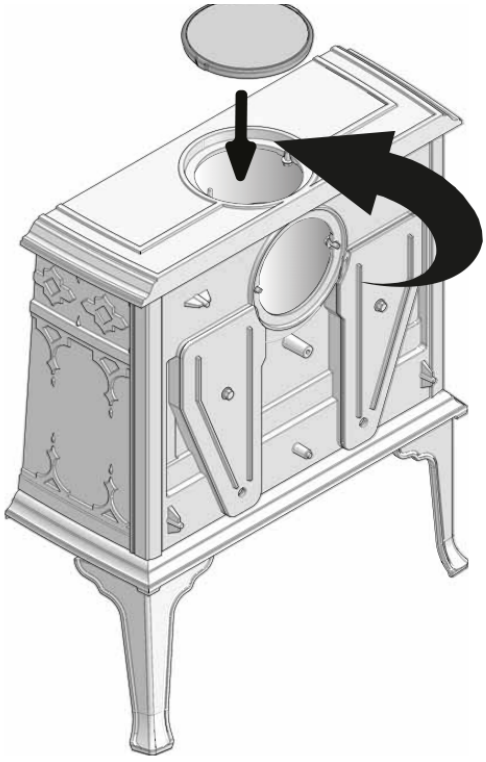

Obr. 9. Zakrytí nepoužitého horního otvoru.

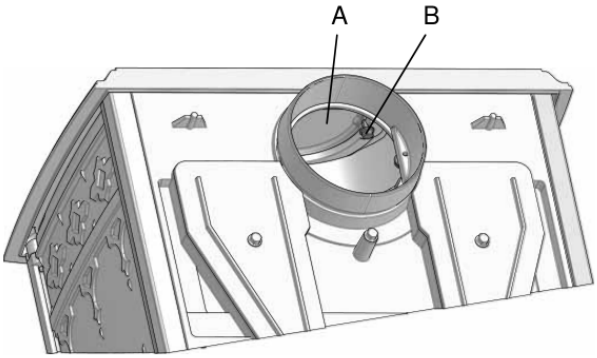

Obr. 10. Připevnění krytu A pomocí šroubů B.

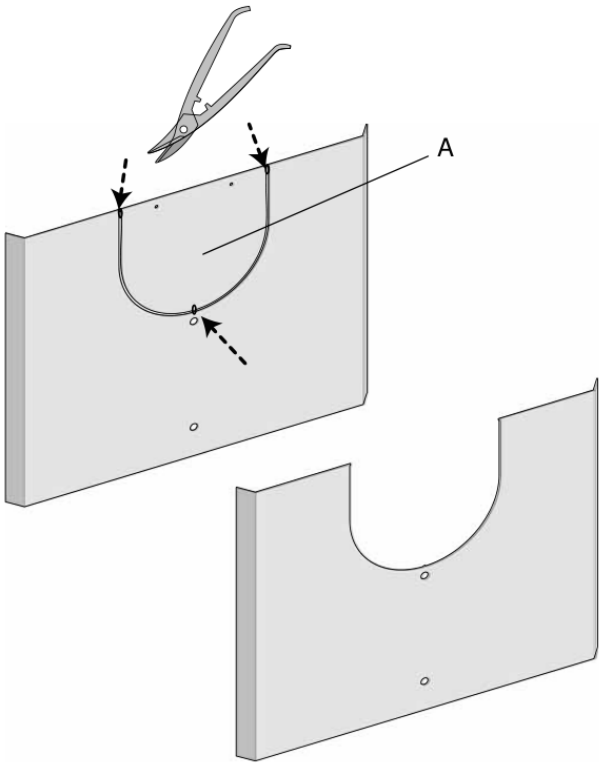

Obr. 11. Vystřižení průchodu A v zadním štítu.

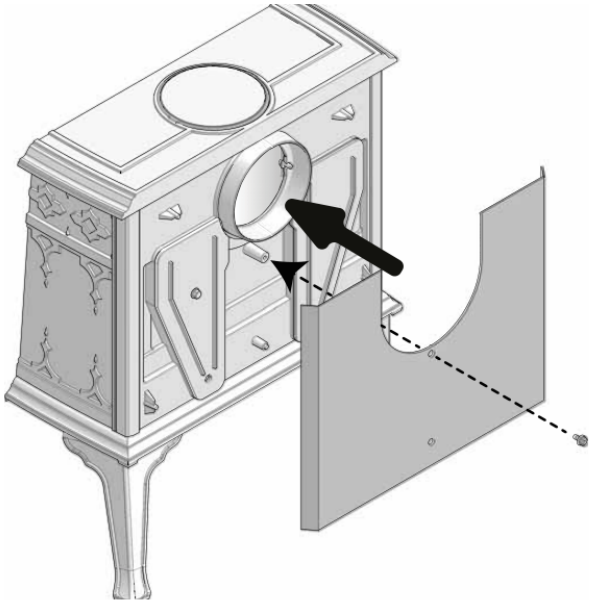

Obr. 12. Zpětná montáž zadního tepelného štítu.

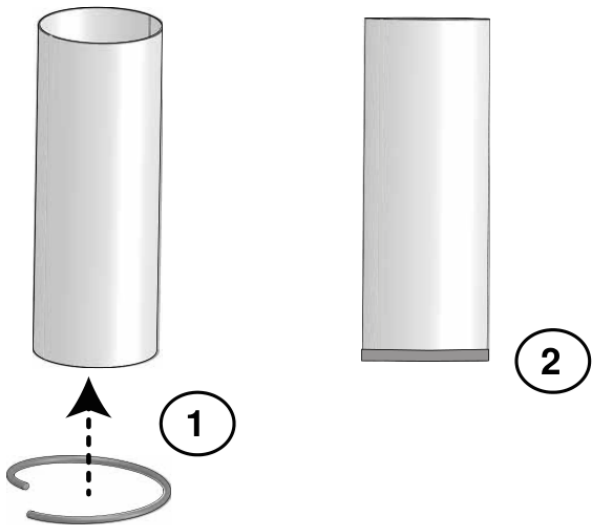

Obr. 13. Těsnění kolem vnějšího povrchu kouřovodu před zasunutím.

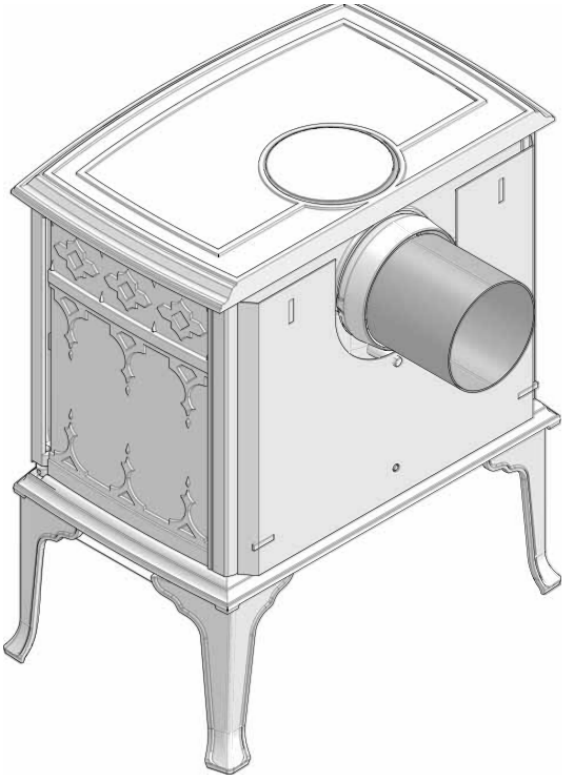

Obr. 14. Zasunutí kouřovodu do zadního hrdla.

Rukojeť a popelový límec

Dřevěnou rukojeť našroubujte na držadlo dvířek podle obr. 15. Přední popelový límec zavěste pod dvířka podle obr. 16.

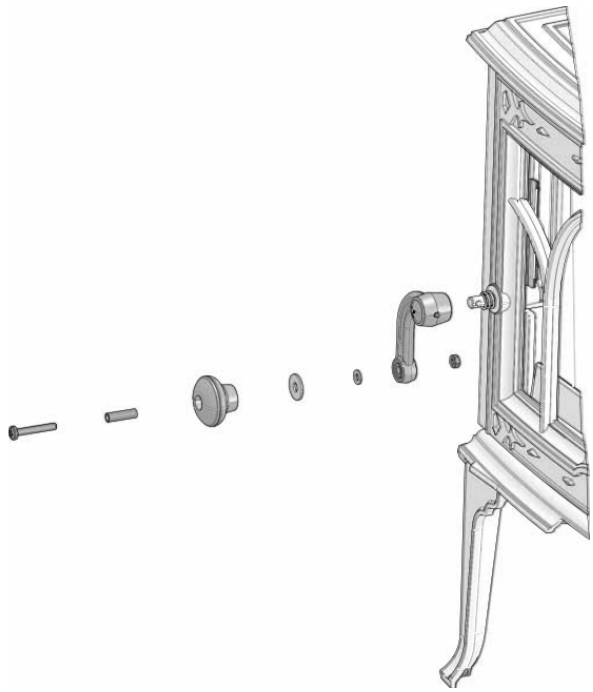

Obr. 15. Našroubování rukojeti dvířek.

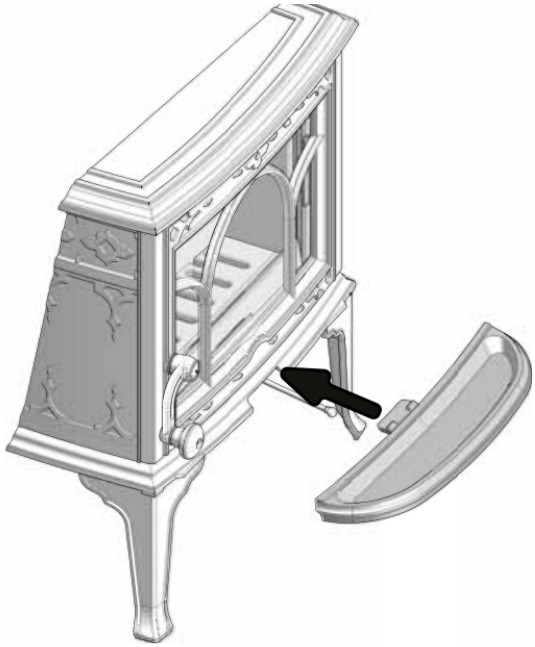

Obr. 16. Zavěšení předního popelového límce pod dvířka.

4.3 Komín a kouřovod

- Více spotřebičů na pevná paliva lze připojit ke společnému komínu pouze při dostatečném průřezu, se samozavíracími dvířky a pokud to dovolují platné předpisy; viz také oddíl 9.3. I dobrý komín může při nesprávném používání fungovat špatně.
- Kamna připojte výhradně ke komínu a kouřovodu schváleným pro spotřebiče na pevná paliva a pro teploty spalin z oddílu 2.0.
- Odstupy kamen od hořlavin nenahrazují odstupy kouřovodu. Dodržte oboje.
- Kolena, každá změna směru i vodorovné úseky kouřovodu ovlivňují a snižují tah.
- Průřez komína musí odpovídat spotřebiči. Pro výpočet použijte technické údaje z oddílu 2.0 a pokyny výrobce komínového systému.
- Před vytvořením otvoru do komína sestavte napojení na zkoušku a přesně označte polohu kamen i otvoru. Minimální rozměry uvádí obr. 1.
- Pro zadní odkouření použijte koleno s čisticím otvorem umožňujícím vymetání.
- Spoje musí mít odpovídající možnost dilatace, aby pohyby sestavy nezpůsobovaly praskliny.
- Doporučený tah a průměr kouřovodu jsou v oddílu 2.0. Průměr komína musí být přinejmenším stejně velký jako průměr kouřovodu.
- Při použití částečně izolovaného počátečního úseku kouřovodu musí tento úsek splňovat alespoň T400-N1-D-Vm-L50050-G100. Montážní požadavky uvádí výkres.
- Musí být splněny funkční a bezpečnostní požadavky komína i kouřovodu. Originál odkazuje na posouzení komína podle EN 13384-2:2015+A1:2019 s ohledem na konkrétní podmínky stavby.

Doporučená minimální délka komína je podle originálu 4,0 m od místa napojení kouřovodu. Je-li tah příliš vysoký, lze jeho snížení řešit vhodnou klapkou v kouřovodu; konkrétní řešení patří odborníkovi.

4.4 Kontrola funkce

Po sestavení zkontrolujte všechny ovládací prvky. Musejí se pohybovat lehce a správně fungovat.

Na obr. 17 je A přívod vzduchu pro zatápění a B provozní přívod vzduchu. Posun doleva znamená zavřeno, doprava otevřeno.

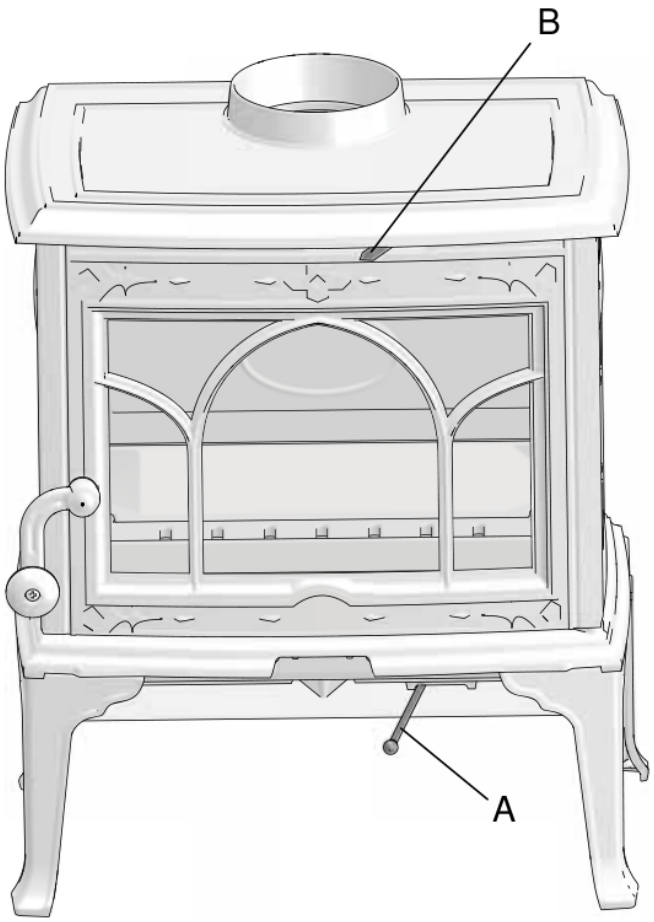

Obr. 17. Ovládání vzduchu: A zatápění, B provozní vzduch; vlevo zavřeno, vpravo otevřeno.

4.5 Používání a zatápění

1. Otevřete oba přívody vzduchu posunutím doprava. Je-li to nutné při zatápění, ponechte dvířka mírně pootevřená. Rukojeť může být horká, používejte rukavici.
2. Položte na dno dva středně velké kusy dřeva podél stran topeniště. Poleno nesmí ležet těsně u skla, jinak se sklo může více začernit.
3. Mezi polena vložte podpalovač nebo březovou kůru. Nahoru naskládejte křížem jemně naštípané dřevo a nakonec středně velké poleno. Zapalte.
4. Oheň postupně rozhořívejte. Dřevo nesmí být naskládáno výše než vodorovné otvory v zadní desce topeniště. Nejvyšší vrstva musí zůstat těsně pod otvory; otvory nikdy nezakrývejte.
5. Zkontrolujte, že začalo sekundární dohořívání. Projevuje se žlutými mihotavými plameny pod horní usměrňovací deskou.
6. Provozním přívodem vzduchu upravte rychlost spalování na požadované teplo. Originál zde omylem odkazuje na obr. 30 A; ovládací prvky tohoto návodu jsou správně zobrazeny na obr. 17 (A zatápění, B provozní vzduch).

7. Zavřete dvířka. Při hoření musejí být zavřená. Ponechané otevřené dveře nebo nevhodně otevřené regulátory a klapky mohou způsobit nadměrné kouření. Spotřebič provozujte s otevřenými prvky pouze v případech a způsobem výslovně popsaným v návodu.

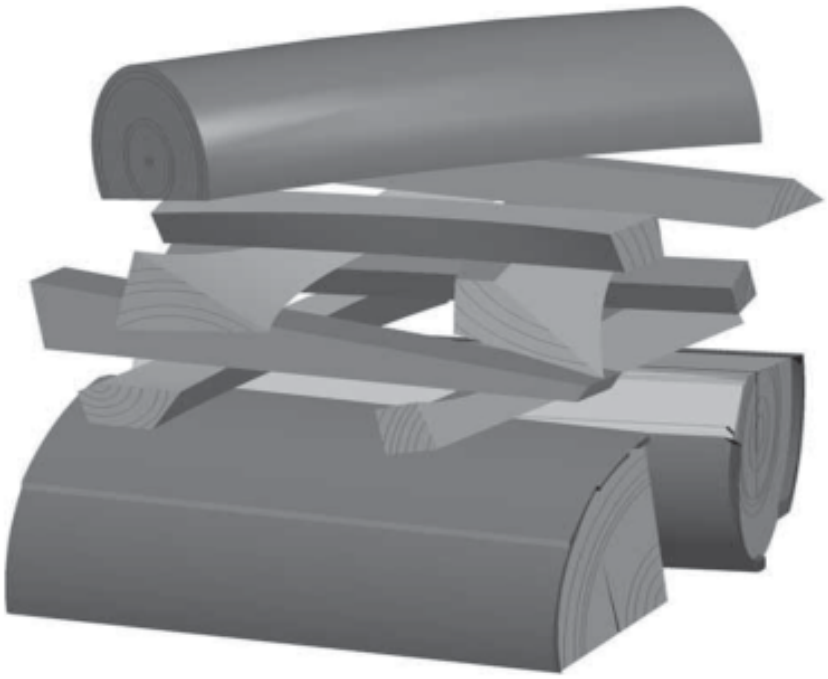

Obr. 18. Křížové uložení dřeva pro rozhoření.

Přikládání

Přikládejte častěji, ale pouze malá množství paliva. Přeplnění způsobuje nadměrné tepelné namáhání komína. Dřevo přikládejte s mírou a nenechávejte ho dlouhodobě doutnat; doutnání nejvíce znečišťuje ovzduší. Správně hořící oheň má téměř neviditelný kouř z komína.

Nebezpečí přetopení

Kamna nesmějí být provozována způsobem způsobujícím přetopení. Vzniká při příliš velkém množství paliva nebo vzduchu. Spolehlivým příznakem je červené žhnutí částí kamen; ihned zmenšete otevření přívodu vzduchu. Při podezření na příliš silný či slabý tah si vyžádejte odborné měření a seřízení; viz oddíl 4.3.

Vítr, počasí a kondenzace

Vítr působící na komín může podstatně měnit chod kamen. Podle podmínek může být nutné upravit přívod vzduchu. Vhodná komínová klapka může umožnit regulaci tahu podle síly větru.

V kamnech, kouřovodu nebo komíně může vznikat kondenzace kvůli vlhkému dřevu nebo rozdílům teplot. Kondenzát může vytékat jako černá dehtovitá kapalina. Ihned ho setřete, aby nepoškodil barvu kamen, podlahu nebo okolní stavební části. Pro omezení kondenzace je důležité dřevo rychle rozhořet. Originál při přetrvávající kondenzaci připouští minerální písek na spodní desce; příčinu a vhodnost tohoto opatření nechte posoudit odborníkem.

5.0 Každodenní používání

První zatopení, zápach a větrání

Při prvním použití se může uvolňovat dráždivě páchnoucí plyn v souvislosti s vytvrzováním nátěru. Originál uvádí, že plyn není toxický; místnost přesto důkladně větrejte. Oheň nechte hořet s dobrým tahem, dokud zápach a kouř z nátěru zcela nezmizí. Nepřekračujte při tom stanovenou dávku paliva.

Dřevo uložené venku nebo v chladné místnosti přeneste dovnitř 24 hodin před použitím, aby dosáhlo pokojové teploty. Existuje více způsobů topení, vždy však rozhoduje vhodné palivo. Odsávací ventilátory v téže místnosti nebo propojeném prostoru mohou způsobovat potíže s tahem.

Kvalita dřeva

Kvalitním dřevem se rozumí běžné druhy, například bříza, smrk a borovice. Polena vysušte na vlhkost nejvýše 20 %. Dřevo se doporučuje nařezat koncem zimy, rozštípat a uložit tak, aby kolem něj proudil vzduch. Hranici zakryjte proti dešti. Začátkem podzimu přeneste zásobu na další zimu do vnitřního skladu.

Nepoužívejte jako palivo domácí odpad, plastové sáčky, natřené či impregnované dřevo (vysoce toxické), laminované desky ani naplavené dřevo. Mohou poškodit kamna a znečišťují ovzduší.

K zatápění nikdy nepoužívejte benzín, petrolej, líh ani podobné kapaliny. Hrozí vážný úraz a poškození výrobku.

Přikládání na slabou vrstvu uhlíků

Je-li v topeništi příliš málo žhavého materiálu k zapálení nové dávky, může vznikat nadměrný kouř. Přikládejte na dostatečnou vrstvu žhavých uhlíků a popela, aby se nové palivo včas rozhořelo. Je-li uhlíků málo, přidejte vhodné třísky, které omezí kouření při rozhořívání.

Množství a rozměry paliva

Jmenovitý výkon je přibližně 4,9 kW. Text provozního oddílu uvádí spotřebu přibližně 1,6 kg/h; přesná hodnota technické tabulky je 1,55 kg/h.

Podpal: délka přibližně 25-33 cm, průměr 2-5 cm, 6-8 kusů pro jedno zatopení. Naštípaná polena: doporučená délka 25-33 cm, průměr přibližně 8 cm. Přikládejte zhruba každých 45 minut po 2 kusech. Provozní text uvádí jmenovitou dávku 1,23 kg, zatímco technická tabulka uvádí 1,24 kg.

Jmenovitého výkonu se dosahuje při otevření provozního přívodu vzduchu přibližně na 50 % a zavřeném přívodu pro zatápění. Přesné ovládání zobrazuje obr. 17. Nepřekračujte maximální dávku 1,8 kg z technické tabulky; přetížení může způsobit nadměrné kouření.

Vybírání popela - obr. 19 a 20

Kamna mají popelník usnadňující vybírání popela. Popel vybírejte jen z vychladlých kamen.

1. Prohrňte popel roštem do popelníku.
2. Popelník nesmí být tak plný, aby bránil propadávání popela roštem.
3. Otevřete / vyjměte rošt podle obr. 19.
4. Zvedněte a vyjměte popelník. Obsah vysypte do nehořlavé nádoby (obr. 20).
5. Vraťte popelník na místo a znovu usaďte rošt.

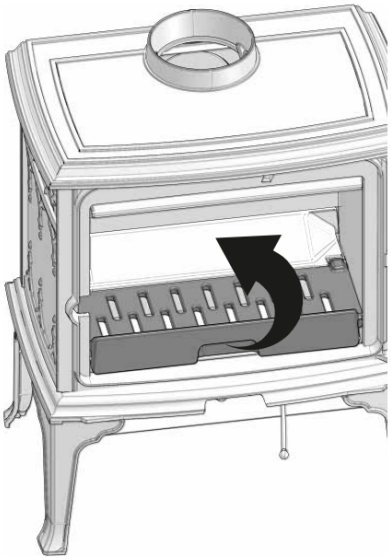

Obr. 19. Prohrnutí popela a otevření roštu.

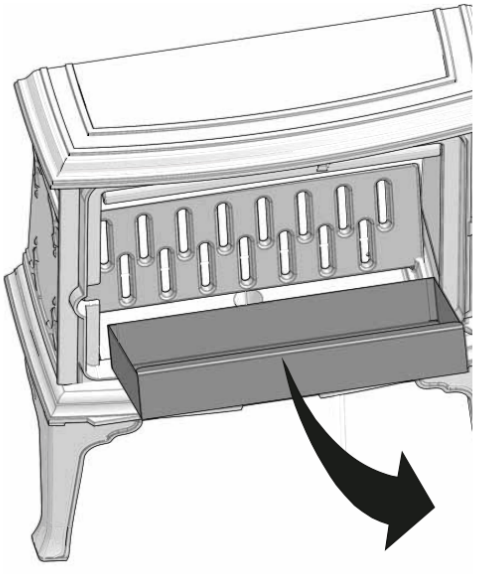

Obr. 20. Vyjmutí popelníku. Popel vybírejte pouze za studena.

5.12 Obecné pokyny

Číslování 5.12 odpovídá originálu. Části kamen, zejména vnější povrchy, se při provozu zahřívají; dbejte zvýšené opatrnosti.

- Při manipulaci používejte rukavici.
- Popel nikdy nevysypávejte do hořlavé nádoby. Může obsahovat žhavé uhlíky dlouho po dohoření.
- Topeniště ponechte zavřené s výjimkou zatápění, přikládání a vybírání zbytků podle návodu, aby spaliny neunikaly do místnosti.
- Vstupy a výstupy vzduchu musejí zůstat během provozu volné.
- Když se v kamnech netopí, lze regulátory zavřít, aby spotřebičem neproudil vzduch.
- Po delší odstávce před zatopením zkontrolujte průchodnost spalinových cest.
- Výrobce důrazně nedoporučuje provoz přes noc; kamna pro něj nejsou určena.
- Do oblasti sálání nikdy neumisťujte hořlavé materiály.

6.0 Údržba

6.1 Čištění skla

Spotřebič je vybaven oplachem skla vzduchem. Vzduch je nasáván přívodem v horní části a proudí dolů podél vnitřního povrchu skla. Určité množství sazí se přesto vždy usazuje; záleží na tahu a nastavení vzduchu. Většina sazí obvykle shoří při plně otevřeném přívodu vzduchu a dobře rozhořeném ohni.

Pro běžné čištění navlhčete papírovou utěrku teplou vodou, naberte malé množství jemného popela z topeniště a sklo otřete. Poté dočistěte čistou vodou a dobře osušte. Pro důkladnější čištění lze použít čistič krbových skel podle pokynů na obalu. Čistěte až po vychladnutí.

6.2 Čištění a odstraňování sazí

Saze se mohou usazovat na vnitřních plochách. Jsou dobrým tepelným izolantem a snižují výkon kamen. Nahromaděné usazeniny lze odstranit vhodným prostředkem na saze. Aby se netvořila vodní a dehtová vrstva, pravidelně nechte oheň řádně rozhořet; nesmí přitom dojít k přetopení. Pro nejlepší tepelný účinek je nutné alespoň jednou ročně vyčistit vnitřek. Vhodné je spojit to s vymetáním komína a kouřovodu.

6.3 Vymetání kouřovodu do komína

U některých volně stojících kamen lze zvednout horní desku a kouřovod vymetat shora. Jinak čistěte přes čisticí otvor kouřovodu nebo přes otvor dvířek kamen. V takovém případě je nutné vyjmout horní usměrňovací desku.

6.4 Kontrola kamen a těsnění

Po vymetání a vyčištění výrobce doporučuje osobní důkladnou prohlídku. Zkontrolujte všechny viditelné plochy, zda nejsou popraskané, těsnost všech spojů i správnou polohu těsnění. Opotřebené nebo zdeformované těsnění vyměňte. Drážku důkladně vyčistěte, naneste keramické lepidlo vhodné pro dané těsnění a těsnění dobře zatlačte na místo. Spoj rychle zaschne.

Tento servisní postup pro těsnění v drážkách není montážním pokynem pro volnou šňůru kouřovodu. Těsnění kouřovodu je popsáno samostatně v oddílu 4.2.

6.5 Vnější povrch

Lak může po letech změnit odstín. Před novým nátěrem povrch očistěte a vykartáčujte volné částice. Na horní desku kamen nikdy nic neodkládejte; hrozí trvalé poškození laku nebo smaltu.

7.0 Servis

Jakékoli nepovolené úpravy výrobku jsou zakázány. Používat se smějí pouze originální náhradní díly.

7.1 Součásti topeniště

Obr. 21 identifikuje: horní spalinový deflektor (Exhaust deflector), usměrňovací desku / deflektor topeniště (Baffle plate), levou a pravou boční desku topeniště (Left / Right burn plate), zadní spodní desku (Rear bottom plate), rošt (Fire grate) a popelník (Ash pan).

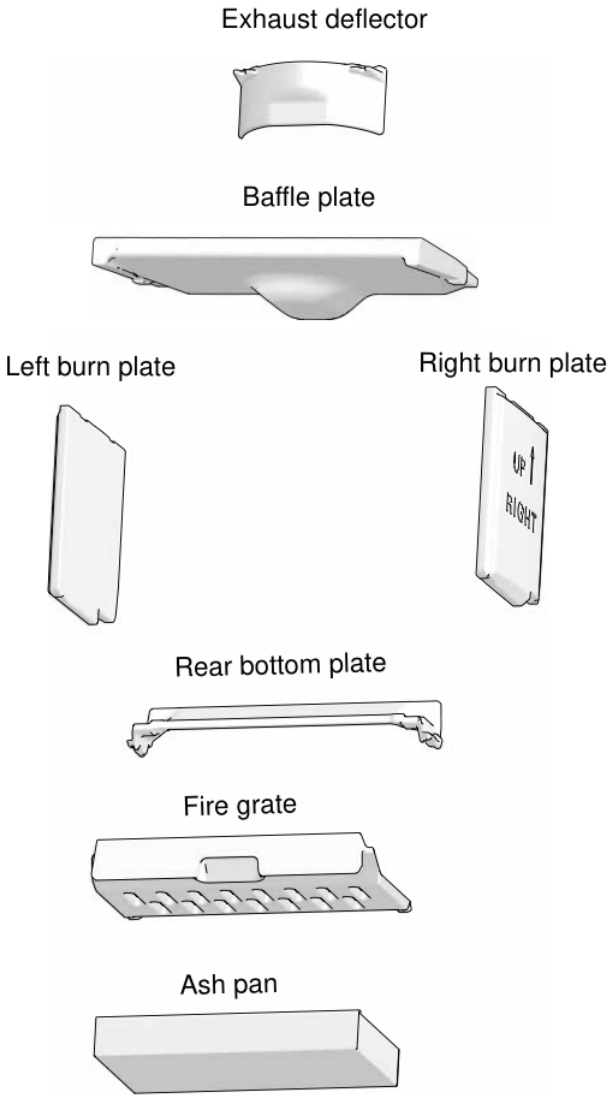

Obr. 21. Součásti topeniště; české názvy všech dílů uvádí oddíl 7.1.

7.2 Výměna usměrňovací desky, bočních desek a roštu

1. Sejměte přední popelový límec (obr. 22).
2. Na jedné straně nadzvedněte usměrňovací desku, která spočívá na bočních deskách. Desku přidržujte, nadzvedněte boční desku na stejné straně a vyjměte ji z topeniště (obr. 23).

3. Usměrňovací desku nakloňte a vyjměte ven (obr. 24).
4. Vyjměte druhou boční desku (obr. 25).
5. Rošt nadzvedněte, nakloňte a vyjměte (obr. 26).
6. Vyjměte zadní spodní desku A (obr. 27).

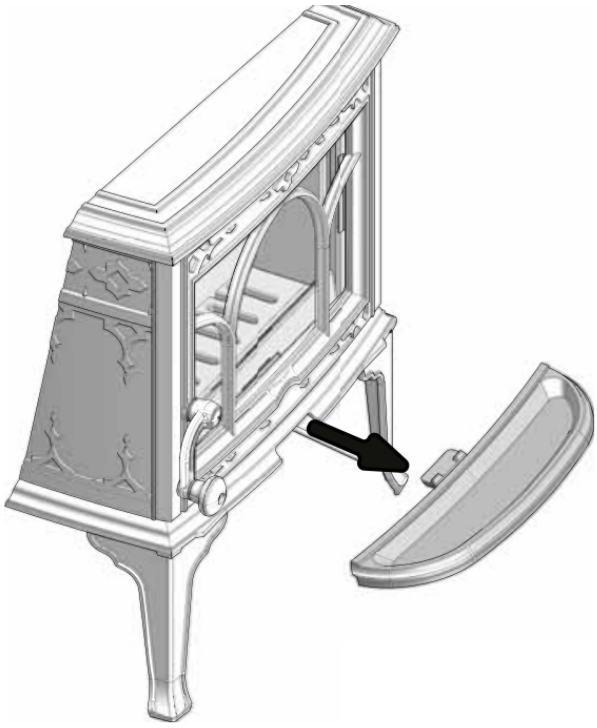

Obr. 22. Sejmutí popelového límce.

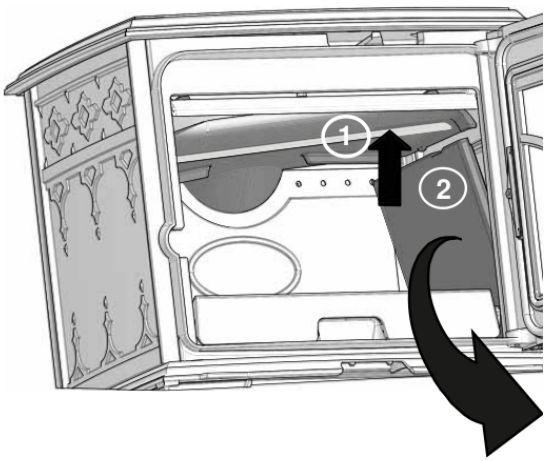

Obr. 23. Přidržení usměrňovací desky a vyjmutí první boční desky.

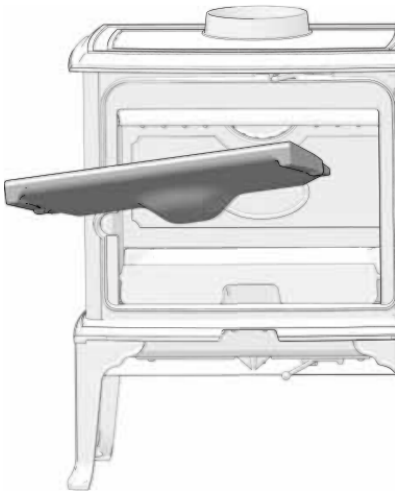

Obr. 24. Naklonění a vyjmutí usměrňovací desky.

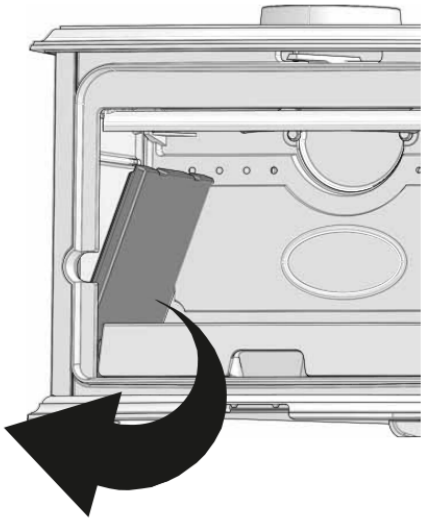

Obr. 25. Vyjmutí druhé boční desky.

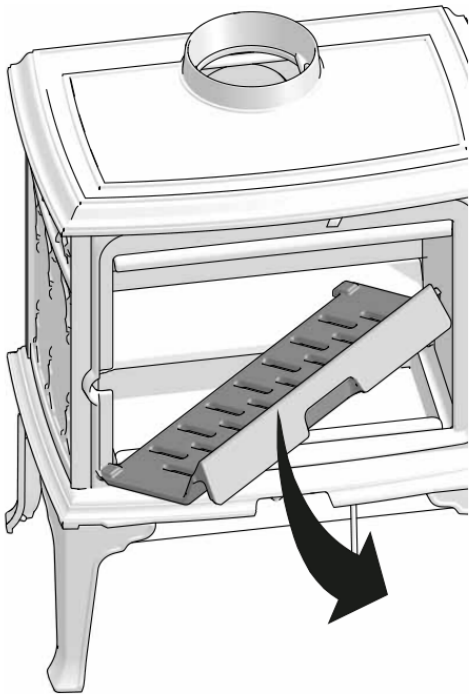

Obr. 26. Nadzvednutí a vyjmutí roštu.

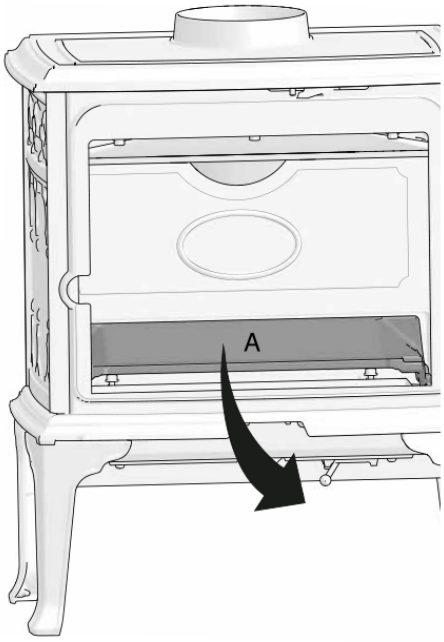

Obr. 27. Vyjmutí zadní spodní desky A.

Při zpětné montáži nejprve vložte zadní spodní desku. Vraťte popelník a rošt. Vložte levou boční desku, na ni usaďte usměrňovací desku a přidržujte ji, dokud nevložíte druhou boční desku.

8.0 Provozní potíže a jejich řešení

Slabý tah

Zkontrolujte délku komína a soulad s národními předpisy; viz technické údaje a oddíl 4.3. Ověřte nejmenší potřebný průřez komína a zda odchodu spalin nebrání například větve nebo stromy. Při podezření na příliš silný či slabý tah si vyžádejte odborné změření a úpravu.

Oheň po chvíli zhasíná

- Ověřte dostatečné vysušení dřeva.
- Zjistěte, zda v domě není podtlak. Vypněte mechanické odsávání a otevřete okno v blízkosti kamen.
- Zkontrolujte otevření přívodu vzduchu.
- Ověřte, že výstup spalin není ucpaný sazemi.

Neobvykle mnoho sazí na skle

Určité množství sazí se usazuje vždy. Ovlivňuje je vlhkost dřeva, místní tahové poměry a otevření přívodu vzduchu. Většina sazí obvykle shoří při úplně otevřeném přívodu a dobře hořícím ohni; viz oddíl 6.1.

9.0 Volitelné vybavení

- 9.1 Přídavný zadní tepelný štít: číslo výrobku 50012956.
- 9.2 Výstupní hrdlo pro britský trh, Ø 125 mm: číslo 51012033.
- 9.3 Mechanismus samozavírání dvířek: číslo 12021209.

10.0 Recyklace

10.1 Obal

Obal tvoří dřevěná paleta, karton a plastové sáčky. Originál uvádí možnost rozřezat a spálit paletu v kamnech; vždy však respektujte zákaz spalování nevhodně ošetřeného dřeva z oddílu 5.0. Karton a plastové obaly odevzdejte k místní recyklaci.

10.2 Spotřebič

Kovové části odevzdejte k recyklaci. Sklokeramické sklo se nesmí vhazovat do běžného kontejneru na sklo; originál ho požaduje předat jako nebezpečný odpad. Vermikulitové desky lze podle originálu odstranit s běžným odpadem. Konkrétní způsob předání odpadu ověřte podle místních pravidel.

11.0 Záruční podmínky výrobce

Následující text překládá podmínky uvedené v návodu Jøtul AS. Není samostatným příslibem prodejce ani potvrzením registrace konkrétního výrobku.

1. Co záruka zahrnuje

Jøtul AS zaručuje, že vnější litinové díly jsou při nákupu bez výrobních a materiálových vad. Registrací na jotul.com a vytištěním záručního listu do tří měsíců od nákupu lze záruku na vnější litinové díly prodloužit na 25 let od dodání. Záruční list doporučuje výrobce uschovat s dokladem o nákupu. Na díly z ocelového plechu Jøtul AS uvádí záruku proti výrobním a materiálovým vadám po dobu 5 let od dodání.

Podmínkou je odborná instalace v souladu s platnými předpisy a návodem Jøtul. Opravené výrobky a náhradní díly jsou kryty pouze po zbývající původní záruční dobu.

2. Co záruka nezahrnuje

- 2.1 Opotřebitelné součásti: desky topeniště, rošty, spalinové deflektory, těsnění a podobné díly, které se běžným provozem opotřebovávají.
- 2.2 Škody způsobené nesprávnou údržbou, přetápěním nebo nevhodným palivem, například naplaveným a impregnovaným dřevem, odřezky prken, dřevotřískou nebo příliš vlhkým dřevem. Výčet není vyčerpávající.
- 2.3 Dodatečné příslušenství používané k řešení místních tahových poměrů, přívodu vzduchu a okolností mimo kontrolu Jøtul.
- 2.4 Změny kamen bez souhlasu Jøtul nebo použití neoriginálních dílů.
- 2.5 Škody při skladování u distributora, dopravě od distributora nebo při instalaci.
- 2.6 Výrobky prodané neautorizovaným prodejcem v oblasti se selektivním distribučním systémem Jøtul.
- 2.7 Související náklady, například dopravu, práci a cestovné, a nepřímé škody.

Na peletová kamna, sklo, kámen, beton, smalt a lakované povrchy, včetně odštípnutí, prasklin, puchýřů, změn barvy a síťových trhlinek, se podle originálu vztahují národní pravidla prodeje spotřebního zboží. Záruka výrobce platí pro nákupy v Evropském hospodářském prostoru.

Veškeré požadavky ze záruky výrobce se mají předkládat místnímu autorizovanému prodejci Jøtul v přiměřené době, nejpozději do 14 dnů od prvního zjištění vady. Seznam prodejců a dovozců je na www.jotul.com. Není-li Jøtul schopen splnit uvedené záruční povinnosti, nabídne zdarma náhradní výrobek s obdobným tepelným výkonem.

Jøtul si v originálu vyhrazuje právo odmítnout výměnu dílů nebo servis, pokud nebyla záruka zaregistrována online. Záruka nezasahuje do práv vyplývajících z národních pravidel prodeje spotřebního zboží. Zákonné právo uplatnit vadu se podle závěru originálu počítá od data nákupu a dokládá se účtenkou a sériovým číslem.

Dodatek - specifické požadavky pro Velkou Británii

Tato část věrně zachovává věcný obsah britských odstavců anglického návodu. Nevydává je za české předpisy ani za požadavek na úpravu českého dodaného výrobku.

Clean Air Act 1993 a oblasti s omezením kouře

Místní orgány mohou podle britského Clean Air Act vyhlásit celé území nebo jeho část za oblast s omezením kouře (Smoke Control Area). V takové oblasti je zakázáno vypouštět kouř z komína budovy, z pece nebo pevně umístěného kotle. Zakázáno je také získat nepovolené palivo k použití v této oblasti, s výjimkou spalování ve spotřebiči s udělenou výjimkou z příslušného omezení.

V Anglii se výjimka zveřejňuje v seznamu ministra podle změn oddílů 20 a 21 Clean Air Act 1993, které zavedl oddíl 15 Deregulation Act 2015. Ve Skotsku se seznam zveřejňuje ministry podle oddílu 50 Regulatory Reform (Scotland) Act 2014. V Severním Irsku seznam vydává Department of Agriculture, Environment and Rural Affairs podle oddílu 16 Environmental Better Regulation Act (Northern Ireland) 2016. Ve Walesu se výjimky stanovují předpisy velšských ministrů.

Za provádění Clean Air Act 1993, vyhlašování a dohled nad těmito oblastmi odpovídá místní orgán. Další informace uvádí originál na https://www.gov.uk/smoke-control-area-rules.

Modely Jøtul F 100 ECO.2 SL, SL SE, LL a LL SE jsou v anglickém návodu doporučeny pro spalování kusového dřeva v těchto oblastech. Pro toto britské použití návod požaduje trvalou zarážku bránící uzavření sekundárního vzduchu pod 40 % otevření.

Britská montážní zarážka z oddílu 4.0

Další britský odstavec originálu uvádí vhodnost kamen pro oblasti s omezením kouře při spalování dřeva a při použití mechanické zarážky, která zabrání zmenšení otvoru primárního vzduchu pod 470 mm². Postup na obrázcích: posuňte přívod A doprava a stavěcí šroub B ze sáčku se šrouby zašroubujte do tělesa topeniště. Originál tedy používá na různých místech odlišný popis primárního a sekundárního vzduchu; tuto specifickou britskou úpravu musí řešit odborník podle příslušné dodané varianty.

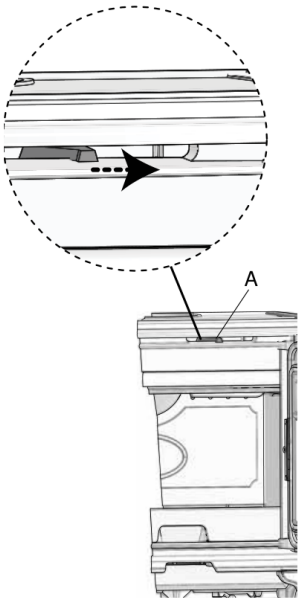

1. Push the air vent **(A)** to the right.

.

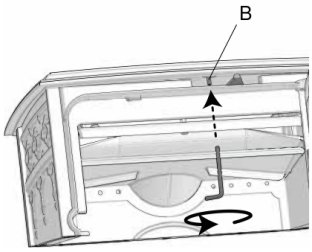

Britská zarážka: přívod A posunout doprava, šroub B ze sáčku namontovat do tělesa.

Poznámky k přesnosti překladu

V originálu jsou rozpory 700 / 750 mm ke stropu, 1,23 / 1,24 kg jmenovité dávky a chybný odkaz na obr. 30 A. Jsou výslovně označeny v příslušných kapitolách. Aktuální technické hodnoty odpovídající DoP mají při plánování přednost; montáž musí vždy potvrdit odborník podle konkrétního výrobního štítku a místních podmínek. Celé schvalovací prohlášení se nepřekládá jako nově podepsaný nebo certifikovaný dokument.

Původní návod: Jøtul F 100 ECO.2 EN 16510, Manual Version P00, vydání září 2025, anglické strany 1-21. Výrobce: Jøtul AS, P.O. Box 1411, N-1602 Fredrikstad, Norsko. Obrázky jsou převzaty z tohoto originálu a číslování bylo zachováno. V tomto překladu není samostatný obr. 2, protože v příslušné anglické části zdroje není uveden.