Art.Nr.
5902205901 / 5902205906 / 5802201986 / 3902202910 / 5902204810 / 58022019953 / 5902213800 / 59022059958 / 59022059969 / 5902205984
AusgabeNr.
5902205901_0204
Rev.Nr.
17/02/2026

scheppach
PRACTIXX



https://www.scheppach.com/de/service

HMS850
THM850
PX-ADH-8
RD204ATG
PT900S

DE	**Abricht- / Dickenhobelmaschine** Originalbetriebsanleitung	**10**
GB	**Planer / Thicknesser** Translation of original instruction manual	**27**
CZ	**Srovnávačka/tloušťkovačka** Překlad originálního návodu k obsluze	**41**
SK	**Zrovnávací /hrúbkovací hobľovací stroj** Preklad originálneho návodu na obsluhu	**55**
HU	**Egyengető/nagyoló gyalugép** Eredeti használati utasítás fordítása	**69**
PL	**Grubościówko-strugarka** Tłumaczenie oryginalnej instrukcji obsługi	**84**
HR	**Ravnalica/blanjalica** Prijevod originalnog priručnika za uporabu	**99**
SI	**Poravnalni/debelinski skobeljni stroj** Prevod originalnih navodil za uporabo	**113**

Nachdrucke, auch auszugsweise, bedürfen der Genehmigung.
Technische Änderungen vorbehalten. Abbildungen beispielhaft!

1a

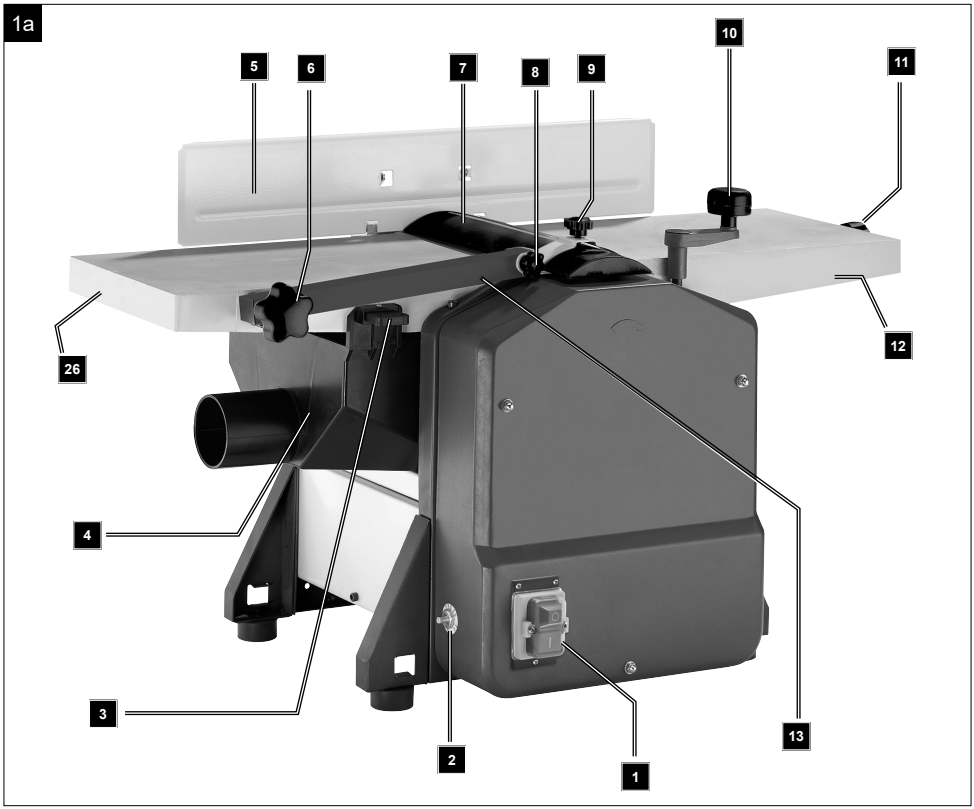

1b

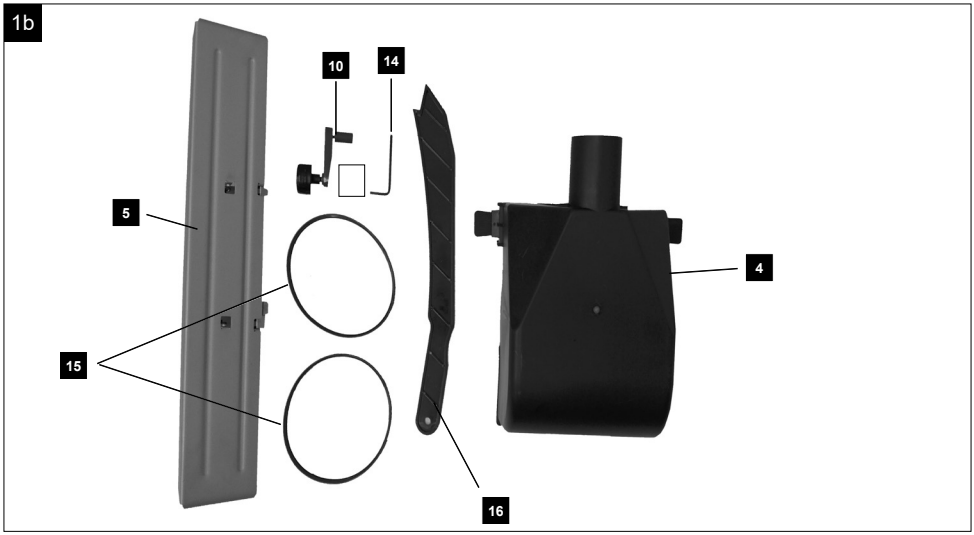

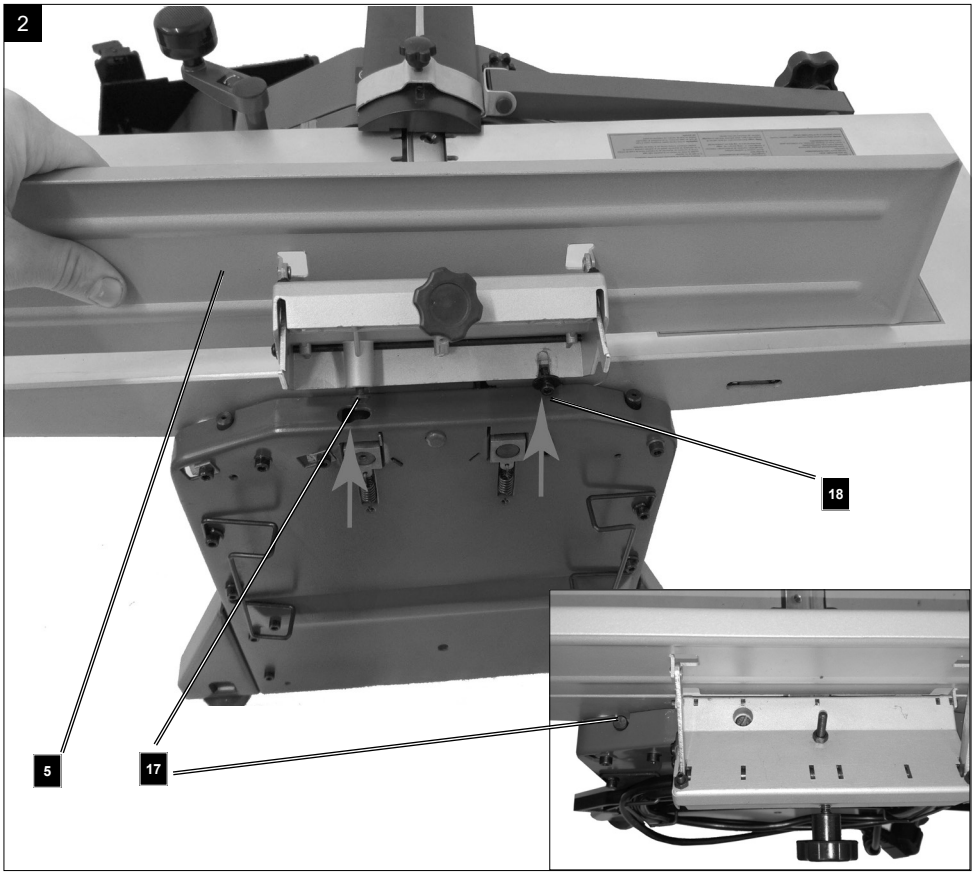
2
18
5
17

3

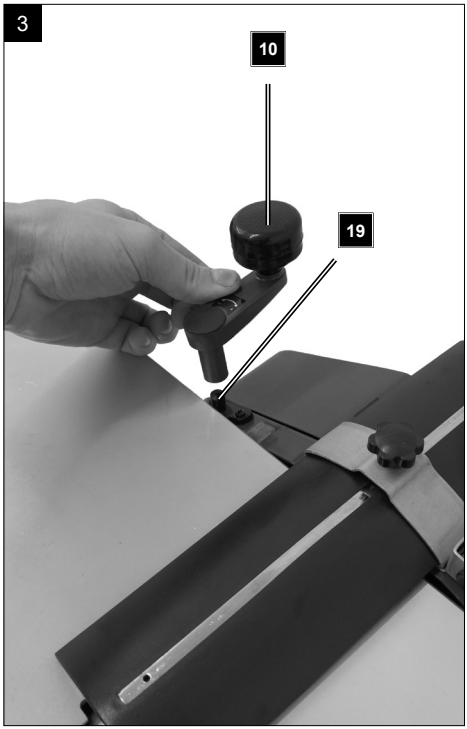

4

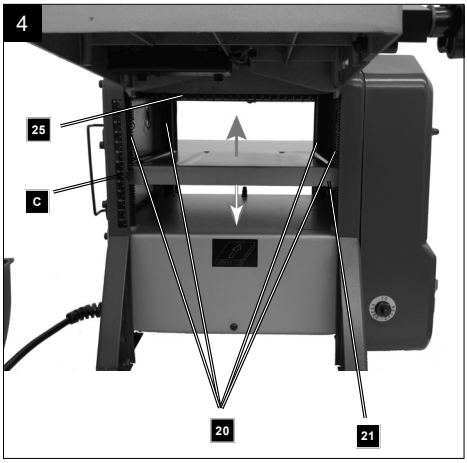

5

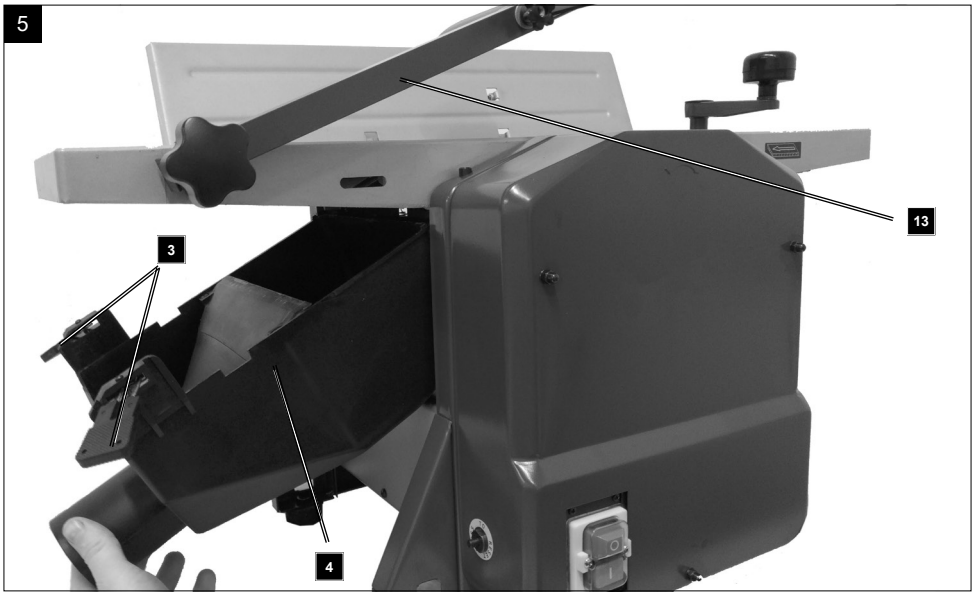

6

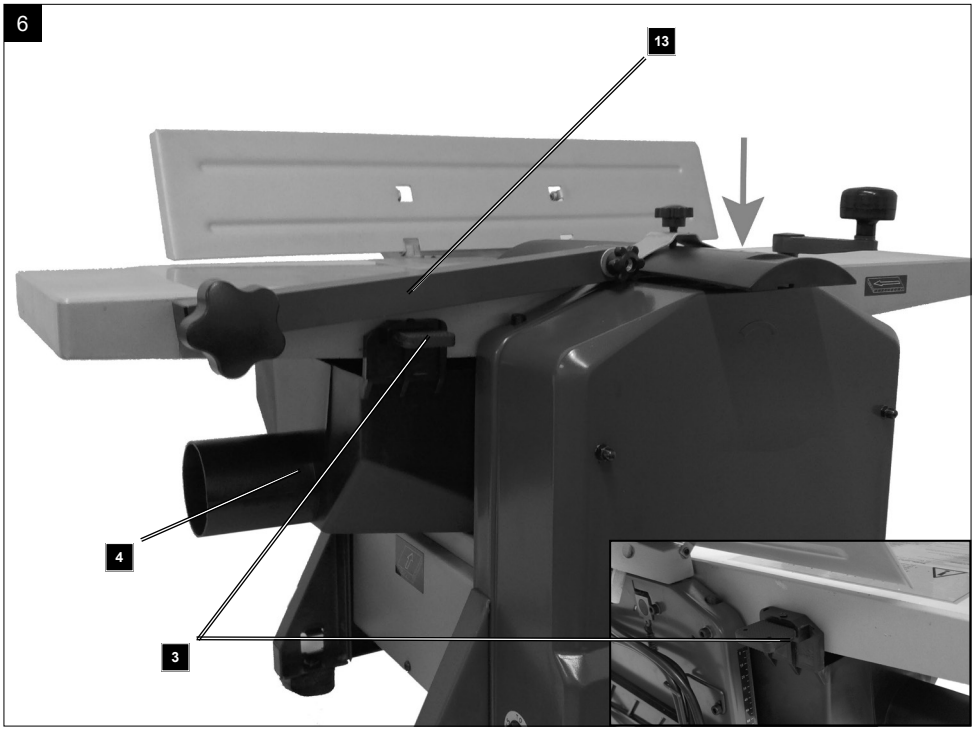

7

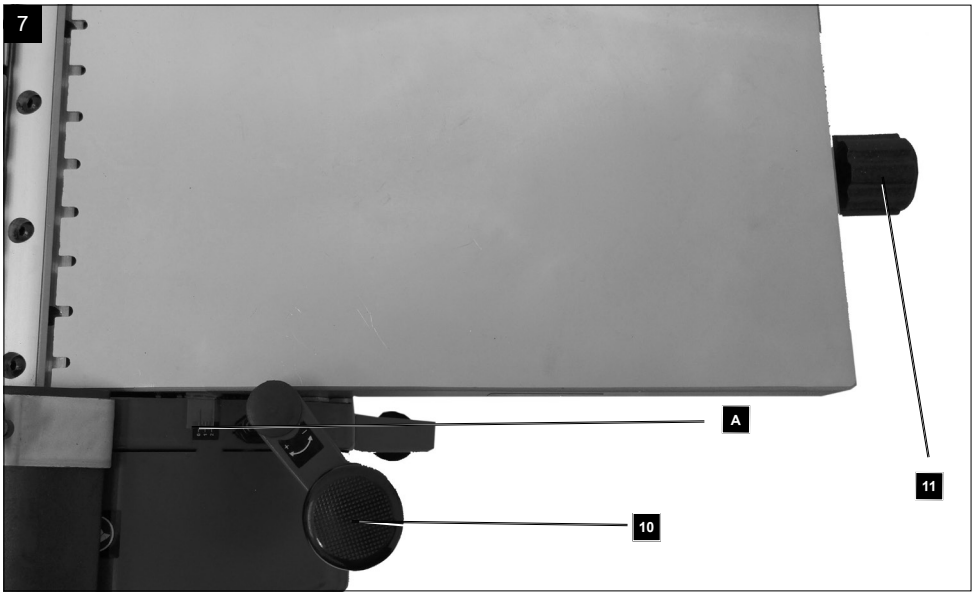

8

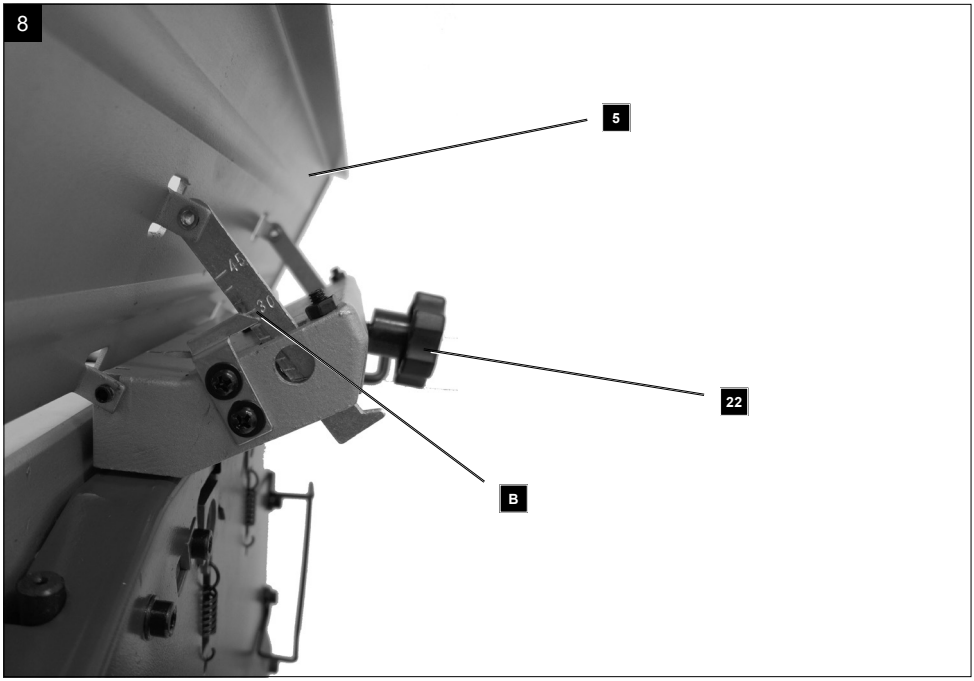

9

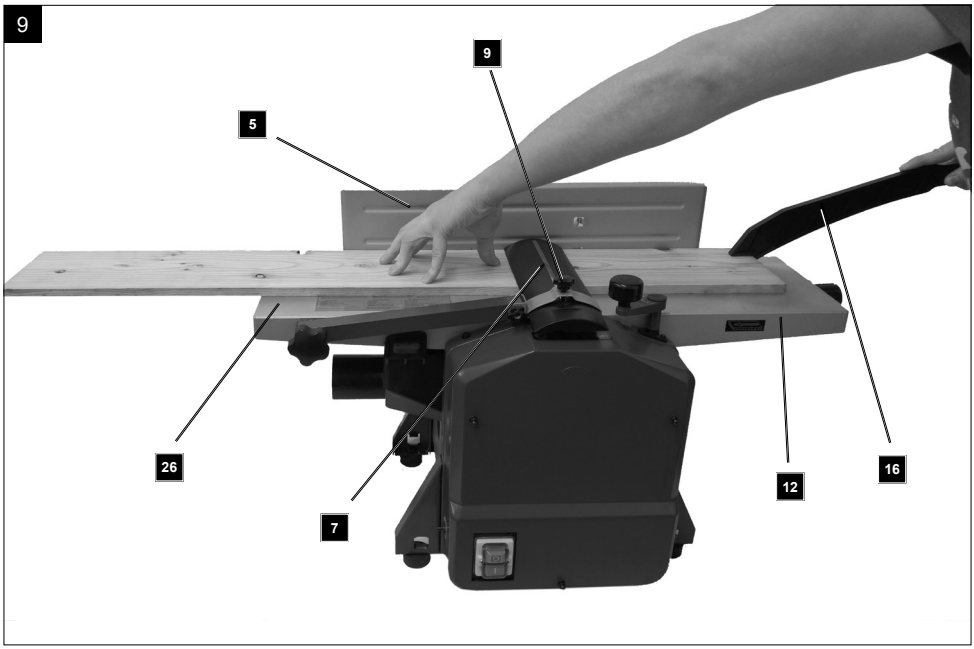

10

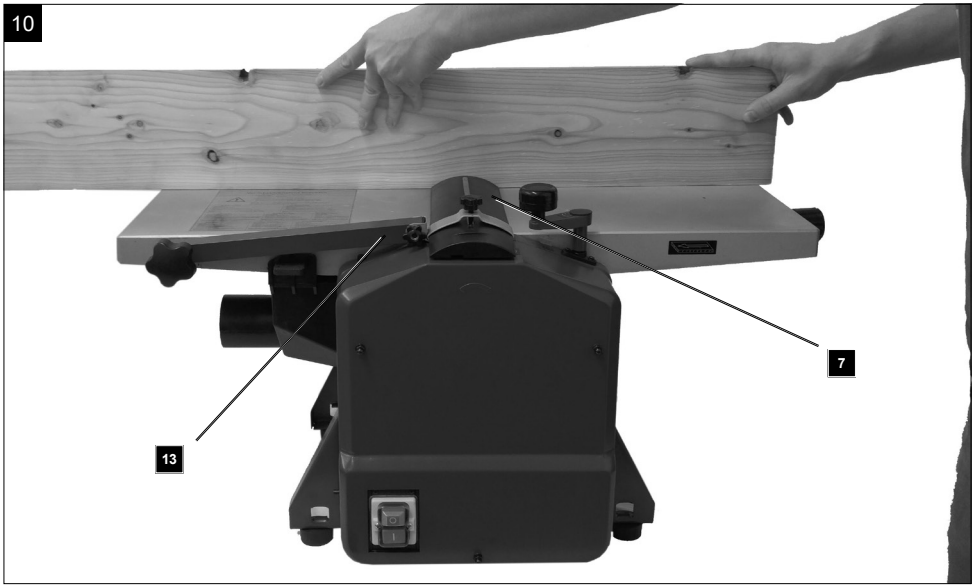

11

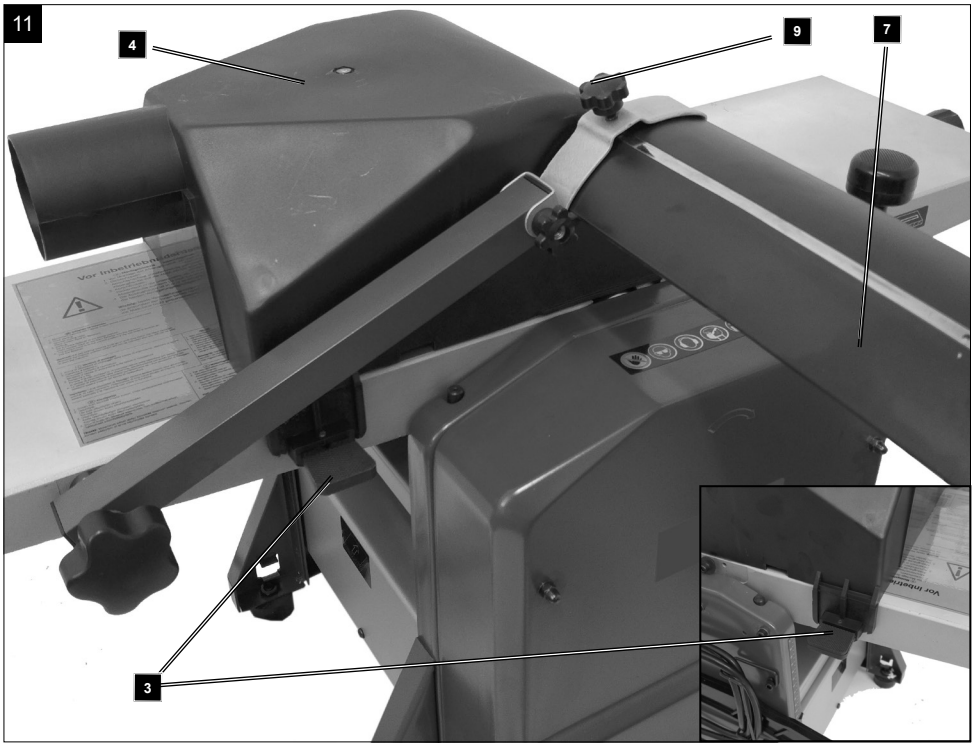

12

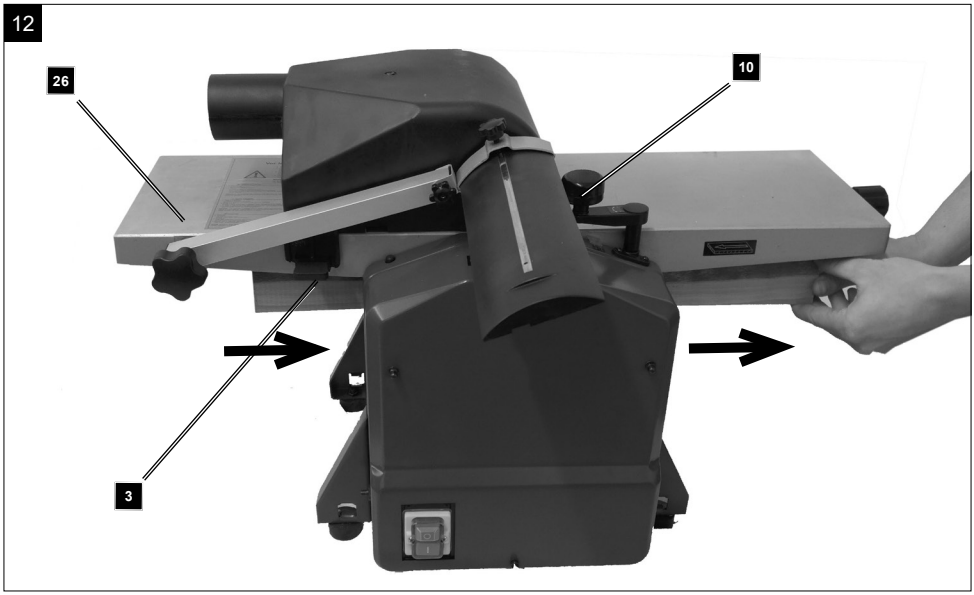

13

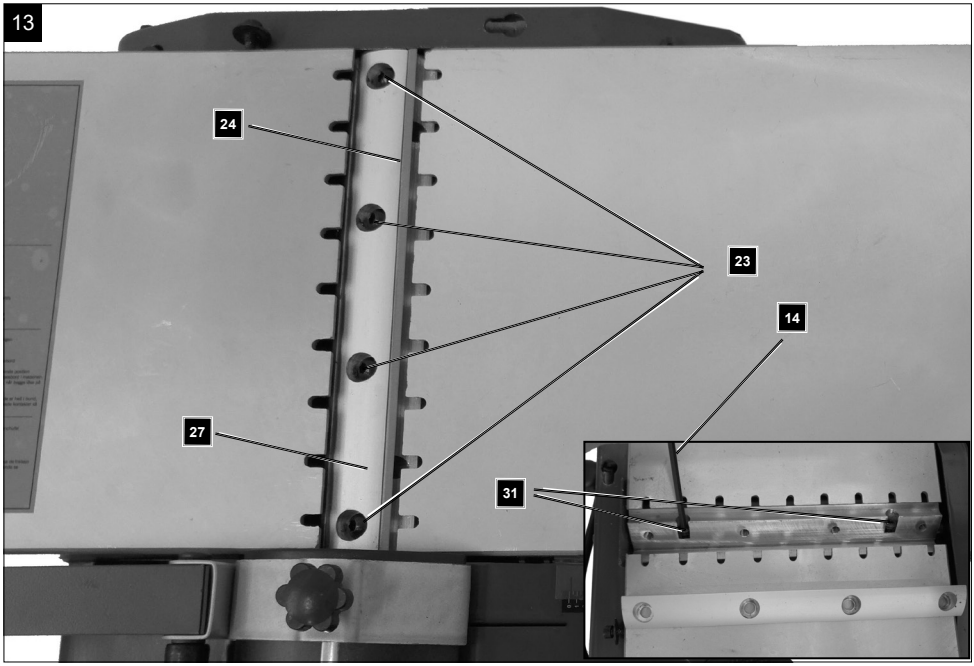

14

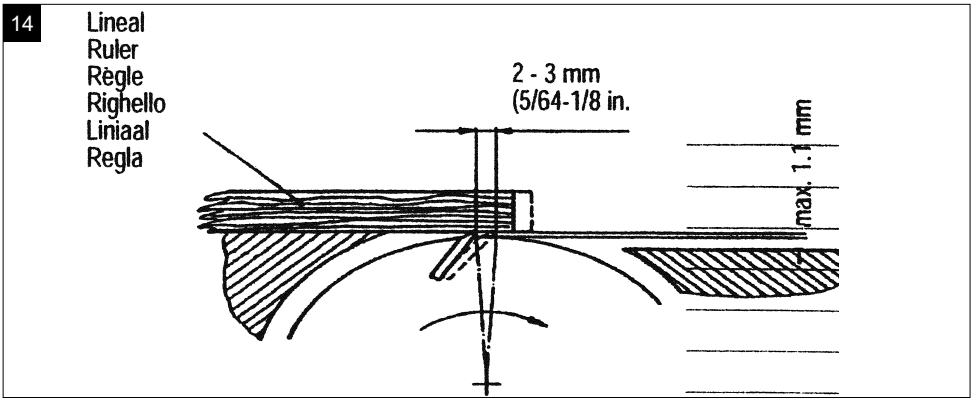
Lineal
Ruler
Règle
Righello
Liniaal
Regla
2 - 3 mm
(5/64-1/8 in.
max. 1.1 mm

15

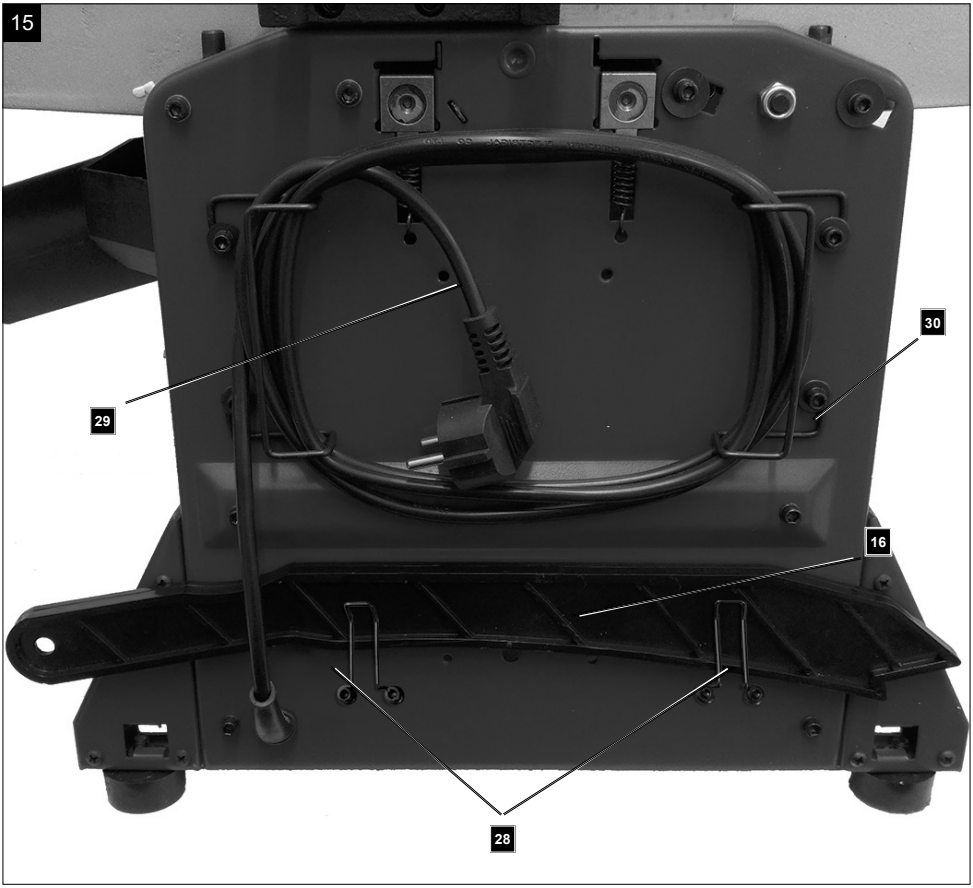
29
30
16
28

Erklärung der Symbole auf dem Produkt

Die Verwendung von Symbolen in diesem Handbuch soll Ihre Aufmerksamkeit auf mögliche Risiken lenken. Die Sicherheitssymbole und Erklärungen, die diese begleiten, müssen genau verstanden werden. Die Warnungen selbst beseitigen keine Risiken und können korrekte Maßnahmen zum Verhüten von Unfällen nicht ersetzen.

	Vor Inbetriebnahme Bedienungsanleitung und Sicherheitshinweise lesen und beachten!
	Tragen Sie einen Gehörschutz.
	Tragen Sie eine Staubschutzmaske. Beim Bearbeiten von Holz und anderer Materialien kann gesundheitsschädlicher Staub entstehen. Asbesthaltiges Material darf nicht bearbeitet werden!
	Tragen Sie eine Schutzbrille. Während der Arbeit entstehende Funken oder aus dem Gerät heraustretende Splitter, Späne und Stäube können Sichtverlust bewirken.
	**WARNUNG!** Verletzungsgefahr! Nicht in das laufende Hobelmesser greifen.
	Überlastschalter
	Das Produkt entspricht den geltenden europäischen Richtlinien.
⚠ **Achtung!**	In dieser Bedienungsanleitung haben wir Stellen, die Ihre Sicherheit betreffen, mit diesem Zeichen versehen.
	Das Produkt entspricht den geltenden serbischen Richtlinien.

Inhaltsverzeichnis: **Seite:**

1. Einleitung 12
2. Gerätebeschreibung (Abb. 1-15) 12
3. Lieferumfang (Abb. 1a/b) 13
4. Bestimmungsgemäße Verwendung 13
5. Sicherheitshinweise 13
6. Technische Daten 16
7. Auspacken 17
8. Montage 17
9. Vor Inbetriebnahme 18
10. Betrieb 19
11. Instandhaltung 20
12. Lagerung (Abb. 15) 21
13. Elektrischer Anschluss 21
14. Ersatzteilbestellung 22
15. Entsorgung und Wiederverwertung 22
16. Störungsabhilfe 23
17. Konformitätserklärung 129

1. Einleitung

Hersteller:
Scheppach GmbH
Günzburger Str. 69
D - 89335 Ichenhausen

Verehrter Kunde,
Wir wünschen Ihnen viel Freude und Erfolg beim Arbeiten mit Ihrem neuen Gerät.

Hinweis:
Der Hersteller dieses Gerätes haftet nach dem geltenden Produkthaftungsgesetz nicht für Schäden, die an diesem Gerät oder durch dieses Gerät entstehen bei:

- unsachgemäßer Behandlung,
- Nichtbeachtung der Bedienungsanweisung,
- Reparaturen durch Dritte, nicht autorisierte Fachkräfte,
- Einbau und Austausch von nicht originalen Ersatzteilen,
- nicht bestimmungsgemäßer Verwendung,
- Ausfällen der elektrischen Anlage bei Nichtbeachtung der elektrischen Vorschriften und VDE-Bestimmungen 0100, DIN 57113 / VDE0113.

Beachten Sie:
Lesen Sie vor der Montage und vor Inbetriebnahme den gesamten Text der Bedienungsanleitung durch.
Diese Bedienungsanleitung soll es Ihnen erleichtern, Ihr Elektrowerkzeug kennenzulernen und dessen bestimmungsgemäßen Einsatzmöglichkeiten zu nutzen.
Die Bedienungsanleitung enthält wichtige Hinweise, wie Sie mit dem Elektrowerkzeug sicher, fachgerecht und wirtschaftlich arbeiten, und wie Sie Gefahren vermeiden, Reparaturkosten sparen, Ausfallzeiten verringern und die Zuverlässigkeit und Lebensdauer des Elektrowerkzeugs erhöhen.
Zusätzlich zu den Sicherheitsbestimmungen dieser Bedienungsanleitung müssen Sie unbedingt die für den Betrieb des Elektrowerkzeugs geltenden Vorschriften Ihres Landes beachten.
Bewahren Sie die Bedienungsanleitung, in einer Plastikhülle geschützt vor Schmutz und Feuchtigkeit, bei dem Elektrowerkzeug auf. Sie muss von jeder Bedienungsperson vor Aufnahme der Arbeit gelesen und sorgfältig beachtet werden. An dem Elektrowerkzeug dürfen nur Personen arbeiten, die im Gebrauch des Elektrowerkzeugs unterwiesen und über die damit verbundenen Gefahren unterrichtet sind.
Das geforderte Mindestalter ist einzuhalten.
Neben den in dieser Bedienungsanleitung enthaltenen Sicherheitshinweisen und den besonderen Vorschriften Ihres Landes sind die für den Betrieb von baugleichen Maschinen allgemein anerkannten technischen Regeln zu beachten.
Wir übernehmen keine Haftung für Unfälle oder Schäden, die durch Nichtbeachten dieser Anleitung und den Sicherheitshinweisen entstehen.

2. Gerätebeschreibung (Abb. 1-15)

1. Ein-/Ausschalter
2. Überlastschalter
3. Schaltstößel
4. Spanabsaugung
5. Parallelanschlag
6. Sterngriffmutter M8
7. Hobelmesserabdeckung
8. Sterngriffmutter M6
9. Klemmschraube
10. Handkurbel
11. Zustellschraube
12. Vorschubtisch
13. Hobelmesserabdeckung kpl.
14. Innensechskantschlüssel
15. Rippenriemen
16. Schiebestock
17. Arretierbolzen
18. Innensechskantschraube
19. Spindel
20. Gewindespindel
21. Dickenhobeltisch
22. Sterngriffmutter
23. Spannschraube
24. Hobelmesser
25. Anti-Rückschlagklauen
26. Abnehmtisch
27. Messerbalken
28. Schiebestockhalter
29. Netzkabel
30. Kabelhalter
31. Einstellschraube

A. Skala (Zustellung)
B. Skala (Parallelanschlag)
C. Skala (Dickenhobel)

3. Lieferumfang (Abb. 1a/b)

- Abricht und Dickenhobelmaschine 1x
- Schiebestock 1x
- Ersatz - Rippenriemen 2x
- Innensechskantschlüssel 1x
- Handkurbel 1x
- Parallelanschlag 1x
- Spanabsaugung 1x
- Hobelmesser 1x (59022059958)
- Bedienungsanleitung 1x

4. Bestimmungsgemäße Verwendung

Die Dicken-/Abrichthobelmaschine dient zum Abrichten- und Dickenhobeln von gesäumtem Schnittholz aller Art, mit quadratischer, rechteckiger oder abgeschrägter Form.

Die Maschine darf nur nach ihrer Bestimmung verwendet werden.

⚠ WARNUNG!
Folgende Arbeiten dürfen nicht durchgeführt werden:
- Einsetzarbeiten (d.h. jegliche Bearbeitung, die nicht über die gesamte Werkstücklänge geht)
- Vertiefungen, Zapfen oder Aussparungen
- Hobeln von stark gekrümmtem Holz, bei dem ein nicht ausreichender Kontakt mit dem Aufgabetisch besteht.

⚠ Es ist strengstens untersagt, die an der Maschine befindlichen Schutzeinrichtungen zu demontieren, abzuändern oder Zweck zu entfremden oder fremde Schutzeinrichtungen anzubringen.
Die Brückenschutzvorrichtung darf während der Bearbeitung nicht entfernt werden. Der nicht benutzte Teil der Messerwelle muss abgedeckt werden.

Anforderungen an den Bediener
Das Gerät darf nur von Personen bedient und gewartet werden, die damit vertraut und über die Gefahren unterrichtet sind.
Lassen Sie niemals Kinder mit dem Gerät arbeiten.
Lassen Sie niemals Erwachsene ohne ordnungsgemäße Einweisung mit dem Gerät arbeiten.
Der Bediener muss vor Gebrauch des Gerätes aufmerksam die Bedienungsanleitung gelesen und verstanden haben.

Qualifikation: Außer einer ausführlichen Einweisung durch eine sachkundige Person ist keine spezielle Qualifikation für den Gebrauch des Gerätes notwendig.

Mindestalter: Das Gerät darf nur von Personen betrieben werden, die das 18. Lebensjahr vollendet haben. Eine Ausnahme stellt die Benutzung als Jugendlicher dar, wenn die Benutzung im Zuge einer Berufsausbildung zur Erreichung der Fertigkeit unter Aufsicht eines Ausbilders erfolgt.
Örtliche Bestimmungen können das Mindestalter des Benutzers festlegen.

Schulung: Die Benutzung des Gerätes bedarf lediglich einer entsprechenden Unterweisung durch eine sachkundige Person bzw. die Bedienungsanleitung. Eine spezielle Schulung ist nicht notwendig.
Die Maschine darf nur nach ihrer Bestimmung verwendet werden. Jede weitere darüber hinausgehende Verwendung ist nicht bestimmungsgemäß.

Für daraus hervorgerufene Schäden oder Verletzungen aller Art haftet der Benutzer/Bediener und nicht der Hersteller.

Bitte beachten Sie, dass unsere Geräte bestimmungsgemäß nicht für den gewerblichen, handwerklichen oder industriellen Einsatz konstruiert wurden. Wir übernehmen keine Gewährleistung, wenn das Gerät in Gewerbe-, Handwerks- oder Industriebetrieben sowie bei gleichzusetzenden Tätigkeiten eingesetzt wird.

5. Sicherheitshinweise

Allgemeine Sicherheitshinweise

Achtung! Beim Gebrauch von Elektrowerkzeugen sind zum Schutz gegen elektrischen Schlag, Verletzungs- und Brandgefahr folgende grundsätzliche Sicherheitsmaßnahmen zu beachten.
Lesen Sie alle diese Hinweise, bevor Sie dieses Elektrowerkzeug benutzen, und bewahren Sie die Sicherheitshinweise gut auf.

Sicheres Arbeiten
1. Halten Sie Ihren Arbeitsbereich in Ordnung
   - Unordnung im Arbeitsbereich kann Unfälle zur Folge haben.
2. Berücksichtigen Sie Umgebungseinflüsse
   - Setzen Sie Elektrowerkzeuge nicht dem Regen aus.

- Benützen Sie Elektrowerkzeuge nicht in feuchter oder nasser Umgebung.
- Sorgen Sie für gute Beleuchtung des Arbeitsbereichs.
- Benutzen Sie Elektrowerkzeuge nicht, wo Brand- oder Explosionsgefahr besteht.

3. Schützen Sie sich vor elektrischem Schlag
   - Vermeiden Sie Körperberührung mit geerdeten Teilen (z. B. Rohren, Radiatoren, Elektroherden, Kühlgeräten).
4. Halten Sie andere Personen fern
   - Lassen Sie andere Personen, insbesondere Kinder, nicht das Elektrowerkzeug oder das Kabel berühren. Halten Sie sie von Ihrem Arbeitsbereich fern.
5. Bewahren Sie unbenutzte Elektrowerkzeuge sicher auf
   - Unbenutzte Elektrowerkzeuge sollten an einem trockenen, hochgelegenen oder abgeschlossenen Ort, außerhalb der Reichweite von Kindern, abgelegt werden.
6. Überlasten Sie Ihr Elektrowerkzeug nicht
   - Sie arbeiten besser und sicherer im angegebenen Leistungsbereich.
7. Benutzen Sie das richtige Elektrowerkzeug
   - Verwenden Sie keine leistungsschwachen Maschinen für schwere Arbeiten.
   - Benutzen Sie das Elektrowerkzeug nicht für solche Zwecke, für die es nicht vorgesehen ist. Benutzen Sie zum Beispiel keine Handkreissäge zum Schneiden von Baumästen oder Holzscheiten.
8. Tragen Sie geeignete Kleidung
   - Tragen Sie keine weite Kleidung oder Schmuck, sie könnten von beweglichen Teilen erfasst werden.
   - Bei Arbeiten im Freien ist rutschfestes Schuhwerk empfehlenswert.
   - Tragen Sie bei langen Haaren ein Haarnetz.
9. Benutzen Sie Schutzausrüstung
   - Tragen Sie eine Schutzbrille.
   - Verwenden Sie bei stauberzeugenden Arbeiten eine Atemmaske.
10. Schließen Sie die Staubabsaug-Einrichtung an
    - Falls Anschlüsse zur Staubabsaugung und Auffangeinrichtung vorhanden sind, überzeugen Sie sich, dass diese angeschlossen und richtig benutzt werden.
11. Verwenden Sie das Kabel nicht für Zwecke, für die es nicht bestimmt ist
    - Benützen Sie das Kabel nicht, um den Stecker aus der Steckdose zu ziehen. Schützen Sie das Kabel vor Hitze, Öl und scharfen Kanten.
12. Sichern Sie das Werkstück
    - Benützen Sie Spannvorrichtungen oder einen Schraubstock, um das Werkstück festzuhalten. Es ist damit sicherer gehalten als mit Ihrer Hand.
13. Vermeiden Sie abnormale Körperhaltung
    - Sorgen Sie für sicheren Stand und halten Sie jederzeit das Gleichgewicht.
14. Pflegen Sie Ihre Werkzeuge mit Sorgfalt
    - Halten Sie die Schneidwerkzeuge scharf und sauber, um besser und sicherer arbeiten zu können.
    - Befolgen Sie die Hinweise zur Schmierung und zum Werkzeugwechsel.
    - Kontrollieren Sie regelmäßig die Anschlussleitung des Elektrowerkzeugs und lassen Sie diese bei Beschädigung von einem anerkannten Fachmann erneuern.
    - Kontrollieren Sie Verlängerungsleitungen regelmäßig und ersetzen Sie diese, wenn sie beschädigt sind.
    - Halten Sie Handgriffe trocken, sauber und frei von Öl und Fett.
15. Ziehen Sie den Stecker aus der Steckdose
    - Bei Nichtgebrauch des Elektrowerkzeugs, vor der Wartung und beim Wechsel von Werkzeugen wie z. B. Sägeblatt, Bohrer, Fräser.
    - Wenn die Hobelwelle beim Arbeiten durch eine zu große Vorschubkraft oder Klemmen des Werkstückes blockiert, schalten Sie das Gerät aus und trennen Sie es vom Netz. Entfernen Sie das Werkstück und stellen Sie sicher, dass die Hobelwelle frei läuft. Schalten Sie das Gerät ein, und führen Sie den Arbeitsschritt erneut mit reduzierter Vorschubkraft durch.
16. Lassen Sie keine Werkzeugschlüssel stecken
    - Überprüfen Sie vor dem Einschalten, dass Schlüssel und Einstellwerkzeuge entfernt sind.
17. Vermeiden Sie unbeabsichtigten Anlauf
    - Vergewissern Sie sich, dass der Schalter beim Einstecken des Steckers in die Steckdose ausgeschaltet ist.
18. Benutzen Sie Verlängerungskabel für den Außenbereich
    - Verwenden Sie im Freien nur dafür zugelassene und entsprechend gekennzeichnete Verlängerungskabel.

19. Seien Sie aufmerksam
    - Achten Sie darauf, was Sie tun. Gehen Sie mit Vernunft an die Arbeit. Benutzen Sie das Elektrowerkzeug nicht, wenn Sie unkonzentriert sind.
20. Überprüfen Sie das Elektrowerkzeug auf eventuelle Beschädigungen
    - Vor weiterem Gebrauch des Elektrowerkzeugs müssen Schutzvorrichtungen oder leicht beschädigte Teile sorgfältig auf ihre einwandfreie und bestimmungsgemäße Funktion untersucht werden.
    - Überprüfen Sie, ob die beweglichen Teile einwandfrei funktionieren und nicht klemmen oder ob Teile beschädigt sind. Sämtliche Teile müssen richtig montiert sein und alle Bedingungen erfüllen, um den einwandfreien Betrieb des Elektrowerkzeugs zu gewährleisten.
    - Beschädigte Schutzvorrichtungen und Teile müssen bestimmungsgemäß durch eine anerkannte Fachwerkstatt repariert oder ausgewechselt werden, soweit nichts anderes in der Gebrauchsanweisung angegeben ist.
    - Beschädigte Schalter müssen bei einer Kundendienstwerkstatt ersetzt werden.
    - Benutzen Sie keine Elektrowerkzeuge, bei denen sich der Schalter nicht ein- und ausschalten lässt.
21. **ACHTUNG!**
    - Der Gebrauch anderer Einsatzwerkzeuge und anderen Zubehörs kann eine Verletzungsgefahr für Sie bedeuten.
22. Lassen Sie Ihr Elektrowerkzeug durch eine Elektrofachkraft reparieren
    - Dieses Elektrowerkzeug entspricht den einschlägigen Sicherheitsbestimmungen. Reparaturen dürfen nur von einer Elektrofachkraft ausgeführt werden, indem Originalersatzteile verwendet werden; anderenfalls können Unfälle für den Benutzer entstehen.

Dieses Gerät ist nicht dafür bestimmt, durch Personen (einschließlich Kinder) mit eingeschränkten physischen, sensorischen oder geistigen Fähigkeiten oder mangels Erfahrung und/oder mangels Wissen benutzt zu werden.
Kinder sollten beaufsichtigt werden, um sicherzustellen, dass sie nicht mit dem Gerät spielen.

Warnung! Dieses Elektrowerkzeug erzeugt während des Betriebs ein elektromagnetisches Feld. Dieses Feld kann unter bestimmten Umständen aktive oder passive medizinische Implantate beeinträchtigen. Um die Gefahr von ernsthaften oder tödlichen Verletzungen zu verringern, empfehlen wir Personen mit medizinischen Implantaten ihren Arzt und den Hersteller vom medizinischen Implantat zu konsultieren, bevor das Elektrowerkzeug bedient wird.

SPEZIELLE SICHERHEITSHINWEISE

- Verwenden Sie keine stumpfen Messer. Rückschlaggefahr!
- Der Schneideblock muss vollständig abgedeckt sein.
- Verwenden Sie zum Hobeln von kurzen Werkstücken einen Schiebestock.
- Zum Hobeln von schmalen Werkstücken sollten Sie zusätzliche Sicherheitsvorkehrungen treffen. Der Einsatz von Querdruckvorrichtungen und Federabdeckungen könnte notwendig sein, um ein sicheres Arbeiten zu garantieren.
- Das Gerät eignet sich nicht zum Schneiden von Ausfalzungen.
- Die Rückschlagsicherung und die Vorschubwalze müssen regelmäßig überprüft werden.
- Geräte, die mit einem Spanabzug und Abzugshauben ausgestattet sind, sollten an die entsprechenden Geräte angeschlossen werden. Die Materialart kann die Staubentwicklung ungünstig beeinflussen.
- Das Gerät eignet sich ausschließlich zum Schneiden von Holz und ähnlichen Materialien.
- Wenn das Messer zu 5 % verschlissen ist, muss es ausgewechselt werden.
- Ein fehlender Schiebestock kann zu Gefahren führen. Der Schiebestock sollte bei Nichtgebrauch immer an der Maschine aufbewahrt werden.
- Wenn kleine Werkstücke von Hand eingeführt werden, besteht erhöhte Verletzungsgefahr. Herstellerempfehlungen zum Einsatz eines Schiebestock müssen beachtet werden.
- Eine falsche Ausrichtung von Schutzabdeckungen, Vorschubtisch oder Gitter kann zu unkontrollierbaren Situationen führen.
- Beschädigte oder verschmutzte Werkstücke bergen Gefahren. Metallteile oder splitterndes Material darf mit diesem Gerät nicht bearbeitet werden.
  Verletzungsgefahr!

- Platzieren Sie lange Werkstücke zum Schneiden auf dem Rolltisch oder einer anderen Abstützvorrichtung. Ansonsten könnten Sie die Kontrolle über das Werkstück verlieren.
- Die Maschine eignet sich nur zum Hobeln und Dickenhobeln.
- Wenn Sie an der Maschine arbeiten, sollten Sie immer angemessene Schutzkleidung tragen:
  - einen Gehörschutz zum Schutz vor Gehörschäden,
  - einen Atemschutz, um dem Einatmen gefährlicher Staubpartikel vorzubeugen,
  - Schutzhandschuhe beim Handhaben der Messerwelle und von rauen Werkstoffen zur Verringerung des Risikos von Verletzungen durch scharfen Kanten,
  - eine Schutzbrille, um Augenverletzungen durch herumfliegende Teilchen zu vermeiden.
- Die folgenden Situationen sollten unter allen Umständen vermieden werden: vorzeitige Unterbrechung des Hobelvorgangs (Hobelschnitte, die nicht die gesamte Länge des Werkstückes umfassen; das Hobeln von unebenen Holzteilen, die nicht gleichmäßig auf dem Vorschubtisch aufliegen).
- Achtung! Wenn der Hauptnetzanschluss einen schlechten Zustand aufweist, besteht beim Anschalten des Gerätes die Gefahr von Kurzschlüssen. Davon können auch andere Funktionen betroffen sein (z.B. das Aufleuchten von Kontrollleuchten). Sollten am Hauptnetzanschluss Störungen auftreten, wenden Sie sich bitte an Ihren lokalen Stromanbieter für Abhilfe und Informationen.

Restrisiken

Trotz bestimmungsgemäßer Verwendung können bestimmte Restrisikofaktoren nicht vollständig ausgeräumt werden. Bedingt durch den erforderlichen Arbeitsverlauf können folgende Verletzungen auftreten:

- ⚠ **WARNUNG! Verletzungsgefahr** der Finger und Hände durch das Berühren der Messerwelle an nicht abgedeckten Bereichen, beim Werkzeugwechsel, außerdem können diese durch das Öffnen der Schutzabdeckung gequetscht werden.
- Augenverletzungen.
- an der Einschub- und Auslassöffnung.
- durch gefährlichen Rückschlag.
- Gefährdung durch Strom, wenn die Elektroleitungen nicht richtig angeschlossen worden sind.
- beim Betrieb ohne Absaugung bzw. Spänesack, kann gesundheitsschädlicher Holzstaub entstehen.
- durch wegschleudernde Teile.
- Durch im Werkstück enthaltene Metallteile können die Messer stumpf bzw. zerstört werden.
- Lungenschäden, falls keine geeignete Staubschutzmaske getragen wird.

⚠ WARNUNG! Gehörschädigungen!
Längerer Aufenthalt in unmittelbarer Nähe des laufenden Geräts kann zu Gehörschädigungen führen.
Gehörschutz tragen!

Trotz dem Beachten der Betriebsanleitung können auch nicht offensichtliche Restrisiken bestehen.

Verhalten im Notfall
Leiten Sie die der Verletzung entsprechend notwendigen Erste Hilfe Maßnahmen ein und fordern Sie schnellstmöglich qualifizierte ärztliche Hilfe an.
Bewahren Sie den Verletzten vor weiteren Schädigungen und stellen Sie diesen ruhig. Für einen eventuell eintretenden Unfall sollte immer ein Verbandskasten nach DIN 13164 am Arbeitsplatz griffbereit vorhanden sein.
Dem Verbandskasten entnommenes Material ist sofort wieder aufzufüllen.

Wenn Sie Hilfe anfordern, machen Sie folgende Angaben:
1. Ort des Unfalls
2. Art des Unfalls
3. Zahl der Verletzten
4. Art der Verletzungen

6. Technische Daten

Technische Daten	
Messeranzahl	2 Stück
Hobelwellen-Drehzahl	8000 min $^{-1}$
Abmessungen	780 x 440 x 455 mm
Gewicht	21 kg
Technische Daten Abrichthobeln	
max. Hobelbreite	204 mm
max. Spanabnahme	2 mm
Abrichtanschlag l x h	520 x 102 mm
Abrichtanschlag Schwenkbereich	90°–45°
Abrichttischgröße	737 x 210 mm
Technische Daten Dickenhobeln	
max. Hobelbreite	204 mm

max. Hobeldicke	120 mm
max. Spanabnahme	2 mm
Dickentischgröße	350 x 204 mm
Antrieb	
Motor	230 V~ / 50 Hz
Aufnahmeleistung S1	1250 W

Technische Änderungen vorbehalten!

Geräusch
Die Geräuschwerte wurden entsprechend EN 61029 ermittelt.

Schalldruckpegel L_{pA}	101 dB
Unsicherheit K_{pA}	3 dB
Schallleistungspegel L_{WA}	114 dB
Unsicherheit K_{WA}	3 dB

Tragen Sie einen Gehörschutz.
Die Einwirkung von Lärm kann Gehörverlust bewirken.

Beschränken Sie die Geräuschentwicklung und Vibration auf ein Minimum!
- Verwenden Sie nur einwandfreie Geräte.
- Warten und reinigen Sie das Gerät regelmäßig.
- Passen Sie Ihre Arbeitsweise dem Gerät an.
- Überlasten Sie das Gerät nicht.
- Lassen Sie das Gerät gegebenenfalls überprüfen.
- Schalten Sie das Gerät aus, wenn es nicht benutzt wird.

7. Auspacken

- Öffnen Sie die Verpackung und nehmen Sie das Gerät vorsichtig heraus.
- Entfernen Sie das Verpackungsmaterial sowie Verpackungs- und Transportsicherungen (falls vorhanden).
- Überprüfen Sie, ob der Lieferumfang vollständig ist.
- Kontrollieren Sie das Gerät und die Zubehörteile auf Transportschäden. Bei Beanstandungen muss sofort der Zubringer verständigt werden. Spätere Reklamationen werden nicht anerkannt.
- Bewahren Sie die Verpackung nach Möglichkeit bis zum Ablauf der Garantiezeit auf.
- Machen Sie sich vor dem Einsatz anhand der Bedienungsanleitung mit dem Gerät vertraut.
- Verwenden Sie bei Zubehör sowie Verschleiß- und Ersatzteilen nur Originalteile. Ersatzteile erhalten Sie bei Ihrem Fachhändler.
- Geben Sie bei Bestellungen unsere Artikelnummern sowie Typ und Baujahr des Gerätes an.

⚠ ACHTUNG!
Gerät und Verpackungsmaterial sind kein Kinderspielzeug! Kinder dürfen nicht mit Kunststoffbeuteln, Folien und Kleinteilen spielen! Es besteht Verschluckungs- und Erstickungsgefahr!

8. Montage

8.1 Parallelanschlag (Abb. 2)
- Drehen Sie den Arretierbolzen (17) im Uhrzeigersinn ein Stück heraus. (Der Bolzen sollte nicht rausfallen!)
- Setzen Sie nun den Arretierbolzen (17) des Parallelanschlags (5) in den dafür vorgesehenen Schlitz der Seitenwand ein.
- Schieben Sie nun den Parallelanschlag (5) so zur Seite, dass die Nut des Parallelanschlags (5) zur Schraube (18) abgesenkt werden kann.
- Ziehen Sie nun die Innensechskantschraube (18) mit dem mitgelieferten Innensechskantschlüssel (14) an.
- Ziehen Sie jetzt den Arretierbolzen (17) gegen den Uhrzeigersinn wieder an.

8.2 Handkurbel für Dickenhobelzustellung (Abb. 3)
- Die Handkurbel (10) zur Zustellung der Spantiefe wird nur auf die Spindel (19) aufgesteckt.

8.3 Spanabsaugung - Abrichthobeln (Abb. 4-6)
- Setzen Sie zur Montage die Hobelmesserabdeckung kpl. (13) in die oberste Position.
- Stellen Sie den Dickenhobeltisch (21) auf die niedrigste Position mit Hilfe der Handkurbel (10).
- Setzen Sie die Spanabsaugung (4) leicht schräg an der Maschine an und schieben diesen nach hinten. Dabei müssen die beiden Schaltstößel (3) nach außen hin gehalten werden.
- Verriegeln Sie nun die Spanabsaugung (4) mithilfe der Schaltstößel (3). **Achtung!** Maschine läuft nicht an, wenn die Schaltstößel (3) nicht richtig eingesteckt werden.
- Klappen Sie nun die Hobelmesserabdeckung komplett (13) wieder nach unten.

8.4 Spanabsaugung - Dickenhobeln (Abb. 11)
- Der Parallelanschlag muss zum Dickenhobeln demontiert werden. Gehen Sie in umgekehrter Reihenfolge wie in Punkt 8.1 beschrieben vor.

- Schieben Sie die Hobelmesserabdeckung (7) nach ganz außen, so dass die Messerwalze komplett frei liegt.
- Halten Sie nun die Schaltstößel (3) wieder nach außen und setzen Sie nun die Spanabsaugung (4) auf die Hobelmaschine auf.
- Verriegeln Sie nun die Spanabsaugung (4) mit Hilfe der Schaltstößel (3). **Achtung!** Maschine läuft nicht an, wenn die Schaltstößel (3) nicht richtig eingesteckt werden.

9. Vor Inbetriebnahme

⚠ Achtung!
Vor der Inbetriebnahme das Produkt unbedingt komplett montieren!

Überprüfen Sie vor jedem Gebrauch:
- Ein- und Ausschalter inkl. Notausschalter (falls vorhanden) auf ordnungsgemäße Funktion.
- **Verriegelte Schutzeinrichtungen (Abb. 1a - Pos. 3)** durch ein aufeinander folgendes Öffnen jeder trennenden Schutzeinrichtung, um die Maschine auszuschalten und durch Prüfung, dass es unmöglich ist, die Maschine bei einer geöffneten Schutzeinrichtung einzuschalten.
- **Bremse** bei Arbeitsbeginn die Maschine einschalten und auf Drehzahl kommen lassen. Schalten Sie nun die Maschine wieder aus. Der Motor muss innerhalb von 10 Sekunden zum Stehen kommen. Andernfalls liegt ein Defekt vor.
- **Anti-Rückschlagklauen (Abb. 4 - Pos. 25)** mindestens einmal pro Arbeitsschicht durch Besichtigung, um festzustellen, dass sie sich in gutem Arbeitszustand befinden, z. B. keine Beschädigung der Berührungsfläche durch Stöße haben und dass die Anti-Rückschlagklauen (25) durch das Eigengewicht ungehindert zurückfallen;
- **Hobelmesser (Abb. 13 - Pos. 24)** auf Beschädigungen und richtigen Sitz.

Die Maschine darf nur benutzt werden, wenn alle diese Bedingungen eingehalten sind.

Verwenden Sie nur gut geschärfte und gewartete Messer. Nur für die Maschine konstruierte Messer verwenden.
Verwenden Sie zum Bearbeiten kurzer Werkstücke Schiebehölzer oder Schiebestöcke, die nicht defekt sind.

Schließen Sie die Maschine an eine Staub- oder Späneabsaugvorrichtung an.

Überprüfen Sie vor Beginn der Bearbeitung, dass der Anschlag festgeklemmt ist.
Überzeugen Sie sich, dass Sie jederzeit das Gleichgewicht halten können. Stellen Sie sich seitlich zur Maschine.

Halten Sie Ihre Hände bei laufender Maschine in sicherer Entfernung von der Schneidwalze und von der Stelle, an der die Späne ausgestoßen werden.

Erst mit dem Hobeln beginnen, wenn die Schneidewalze ihre erforderliche Drehzahl erreicht hat.

Außerdem darauf achten, dass das Werkstück keine Kabel, Seile, Schnüre oder ähnliches enthält. Bearbeiten Sie kein Holz, das zahlreiche Asteinschlüsse oder Astlöcher enthält.
Sichern Sie lange Werkstücke gegen Abkippen am Ende des Hobelvorganges. Verwenden Sie dazu z.B. Abrollständer oder ähnliche Vorrichtungen.
Es ist strengstens untersagt, Späne oder Splitter bei laufender Maschine zu entfernen.

Schalten Sie die Maschine bei einer Blockade sofort ab. Ziehen Sie den Netzstecker und entfernen Sie das verklemmte Werkstück.

Nach jedem Gebrauch die kleinste Schnittgröße einstellen, um der Verletzungsgefahr vorzubeugen.

⚠ ACHTUNG!
Die Maschine muss am Fußboden / Arbeitsplatte mit den geeigneten Schrauben / Schraubzwingen sicher befestigt werden, da Kippgefahr besteht.
- Überzeugen Sie sich vor dem Anschließen, dass die Daten auf dem Typenschild mit den Netzdaten übereinstimmen.
  ⚠ **WARNUNG!** Vor jeglichen Reinigungs-, Einstellungs-, Wartungs- oder Instandsetzungsarbeiten trennen Sie den Netzstecker von der Hauptstromversorgung!
- Überprüfen Sie regelmäßig, ob Messer (24) fest im Messerblock befestigt sind.
- Die Messer (24) dürfen am Messerblock maximal 1,1 mm überstehen.
- Prüfen Sie die Anti-Rückschlagklauen (25) auf einwandfreie Funktion.
- Tragen Sie immer einen Augenschutz.

- Schneiden Sie niemals Einbuchtungen, Zapfen oder Formen.
- Vor Inbetriebnahme müssen alle Abdeckungen und Sicherheitsvorrichtungen ordnungsgemäß montiert sein.
- Das Hobelmesser muss frei laufen können.

10. Betrieb

⚠ **ACHTUNG!** Die Dicken-/Abrichthobelmaschine wurde speziell zum Hobeln von festem Holz konzipiert. Dazu werden hochlegierte Messer (24) eingesetzt. Beim Dickenhobeln muss die Kontaktfläche des Werkstückes flach sein. Werden größere oder schwerere Werkstücke bearbeitet, ist es notwendig, die Maschine auf der Standfläche zu befestigen (z. B. Mittels der Gewinde im Maschinenboden).

- Der Ein-/Ausschalter (1) befindet sich an der linken Seite der Maschine. Drücken Sie zum Einschalten der Maschine die grüne Taste „I“. Drücken Sie zum Ausschalten der Maschine die rote Taste „0“.
- Die Maschine ist mit einem Überlastschalter (2) zum Schutz des Motors ausgestattet. Im Falle einer Überlastung stoppt die Maschine automatisch. Nach einer Weile kann der Überlastschalter (2) wieder zurückgesetzt werden.
- Verwenden Sie bei der Bearbeitung von langen Werkstücken Rolltische oder eine ähnliche Abstützvorrichtung. Diese Zusatzausrüstungen sind in Fachmärkten erhältlich. Sie müssen auf Zufuhr- und Abnahmeseite der Hobelmaschine platziert werden. Die Höheneinstellung muss so erfolgen, dass das Werkstück waagrecht in die Maschine geführt werden kann und waagrecht herausgenommen werden kann.

10.1 Abrichthobeln

⚠ **ACHTUNG!** Ziehen Sie vor allen Wartungs-, Reinigungs-, und Einstellarbeiten den Netzstecker.

10.1.1 Einstellung (Abb. 7/8)

- Drehen Sie die Zustellschraube (11) nach rechts oder links für die gewünschte Spantiefe. Die Spantiefe kann an der Skala (A) abgelesen werden.
- Lockern Sie den Parallelanschlag (5) mit der Sterngriffmutter (22). Stellen Sie den gewünschten Winkel ein. Der eingestellte Winkel kann an der Skala (B) abgelesen werden.
  Fixieren Sie den Parallelanschlag (5) nach erfolgter Einstellung wieder mit der Sterngriffmutter (22).

10.1.2 Abrichthobel- Betrieb (Abb. 9/10)

Achtung! Beachten Sie die richtige Montage der Spanabsaugung (siehe 8.3).

- **(Schmale Werkstücke siehe Abb. 9)** Öffnen Sie die Klemmschraube (9) und verschieben Sie die Hobelmesserabdeckung (7) so weit, wie es die Breite des Werkstückes erfordert. Ziehen Sie dann die Klemmschraube (9) wieder an.
- **(Breite, flache Werkstücke siehe Abb. 10)** Öffnen Sie die Sterngriffmutter (6) und stellen die Hobelmesserabdeckung kpl. (13) gerade so hoch, wie das Werkstück dick ist. Die Hobelmesserabdeckung (7) bedeckt dabei die gesamte Messerwalze! Ziehen Sie nun die Sterngriffmutter (6) wieder an.
- Verbinden Sie den Netzstecker mit der Netzleitung. Drücken Sie die grüne Taste „I“, um die Hobelmaschine zu starten.
- Legen Sie das zu bearbeitende Werkstück auf den Vorschubtisch (12). Halten Sie mit einer Hand das Werkstück auf den Tisch (12) gedrückt und schieben es möglichst mithilfe des Schiebestocks (16) vorwärts in Richtung Abnehmtisch (26) über die Messerwalze.
- Schalten Sie nach Beendigung der Arbeit die Maschine ab. Drücken Sie dazu die rote Taste „0“. Trennen Sie die Maschine anschließend vom Netz.
- Entfernen Sie Späne und Staub vom Vorschubtisch (12), Abnehmtisch (26) und Messerwalze, nachdem die Maschine komplett zum Stillstand gekommen ist.
- Bringen Sie die Hobelmesserabdeckung (7) wieder in Position und decken Sie das Hobelmesser auf der gesamten Länge ab.

10.2 Dickenhobeln

⚠ **ACHTUNG!** Ziehen Sie vor allen Wartungs-, Reinigungs-, und Einstellarbeiten den Netzstecker.

10.2.1 Einstellung (Abb. 4/11)

Setzen Sie die Handkurbel (10) auf die Spindel (19) und drehen Sie den Dickenhobeltisch (21) auf die gewünschte Höhe. Die eingestellte Höhe kann an der Skala (C) abgelesen werden.

10.2.2 Dickenhobel-Betrieb (Abb. 4/11/12)

Achtung! Beachten Sie die richtige Montage der Spanabsaugung (siehe 8.4).

- Verbinden Sie den Netzstecker mit der Netzleitung. Drücken Sie die grüne Taste „I“, um die Hobelmaschine zu starten.

- Legen Sie ein Werkstück auf den Dickenhobeltisch (21). Führen Sie das Werkstück Richtung Vorschubtisch (12) zu. (Achten Sie auf die Pfeilrichtung, welche die Arbeitsrichtung ebenfalls symbolisiert.).
- Schalten Sie nach Beendigung der Arbeit die Maschine ab. Drücken Sie dazu die rote Taste „0“. Trennen Sie die Maschine anschließend vom Netz.
- Entfernen Sie Späne und Staub vom Dickenhobeltisch (21) und Messerwalze, nachdem die Maschine komplett zum Stillstand gekommen ist.

10.3 Messerwechsel (Abb. 13/14)

- ⚠ **ACHTUNG!** Ziehen Sie grundsätzlich den Netzstecker, bevor Sie die Messer wechseln.
- Arretieren Sie den Hobelwellenschutz kpl. (13) in der angehobenen Stellung.
- Lösen und entfernen Sie die vier Spannschrauben (23).
- Heben Sie Messer (24) und Messerbalken (27) von der Welle ab.
- Entfernen Sie Späne und Harz von der Hobelwelle und Messerbalken.
- Setzen Sie das neue Messer (24) in der Hobelwelle ein, fixieren Sie das Messer (24) mit den rechteckigen Schlitzen in den beiden Schraubenköpfen. (Mit diesen beiden Schrauben wird das Messer in der Höhe eingestellt.)
- Legen Sie den Messerbalken (27) auf das Messer (24).
- Ziehen Sie die 4 Spannschrauben (23) leicht an.
- Wiederholen Sie die Arbeitsgänge für das zweite Messer (24).
- Stellen Sie nun die Hobelmesser (24) exakt zum Abnahmetisch ein. Verwenden Sie hierzu ein Lineal das auf dem Abnahmetisch aufgelegt wird.
- Durch Verstellen der beiden Einstellschrauben (31) kann das Messer (24) in der Höhe verstellt werden.
- Durch Drehen der Hobelwelle in Verbindung mit dem Lineal erkennen Sie die Höheneinstellung.
- Das Messer ist exakt eingestellt, wenn das Lineal durch die Messer max. 3 mm weiterbewegt wird.
- Nach erfolgreicher Einstellung der Messer, sind alle Spannschrauben fest anzuziehen (8,4 N/m).

Beachten Sie:

- Scharfe Hobelmesser garantieren ein sauberes Hobelbild und belasten den Motor weniger.
- Beim dreimaligen Schleifen darf nicht mehr Material als 3 x 0,05 mm abgetragen werden.
- Die an dieser Maschine verwendeten Messer sind nicht zum Falzen/Zinken geeignet.
- Abschließend Hobelwellenschutz wieder auf den Tisch absenken und die Hobelwelle abdecken, mit Sterngriffschraube klemmen.

⚠ **ACHTUNG!**

Verwenden Sie ausschließlich die für dieses Gerät vom Hersteller empfohlenen Messer. Bei der Verwendung anderer Messer besteht Verletzungsgefahr auf Grund von Kontrollverlust.

Vermeiden Sie ein Überdrehen und mögliches Ablösen der Gewinde. Messerbalken oder Schrauben mit abgenutztem Gewinde müssen sofort ersetzt werden.

11. Instandhaltung

⚠ **WARNUNG!** Vor jeglichen Reinigungs-, Einstellungs-, Wartungs- oder Instandsetzungsarbeiten trennen Sie den Netzstecker von der Hauptstromversorgung!

Maschinenpflege

Die Abricht- und Dickenhobelmaschine ist wartungsarm. Die Lager besitzen eine Dauerschmierung.

Nach ca. 10 Arbeitsstunden empfehlen wir das Ölen folgender Teile:

- Lager der Einzugs und Auszugwalze.
- Lager von Riemenscheibe und –zahnrad.

Die Gewindespindel für die Höhenverstellung des Dickentisches darf nur mit einem Trockenschmiermittel behandelt werden.

Die Tischoberfläche und die Einzugs- und Ausschubwalze müssen immer harzfrei gehalten werden.

Schmutzige Einzugs-/Ausschubwalzen müssen gereinigt werden.

Zur Vermeidung einer Motorüberhitzung muss regelmäßig überprüft werden, ob sich an den Luftöffnungen des Motors Staub angesetzt hat.

Nach längerem Gebrauch wird empfohlen, die Maschine von einem autorisierten Kundendienst überprüfen zu lassen.

Werkzeugpflege

Hobelwelle, Spannvorrichtungen, Messerauflagen und Messer müssen regelmäßig von Harz befreit werden, weil ein sauberes Werkzeug die Schnittqualität verbessert.

Zu diesem Zweck können die Spannvorrichtungen, Messerauflagen und Messer 24 Stunden lang in einen

handelsüblichen Harzentferner gelegt werden. Aluminiumwerkzeuge dürfen nur mit Reinigungsflüssigkeiten harzfrei gemacht werden, die diese Art von Metall nicht angreifen.

Achtung:
Bei einem schlechten Zustand des elektrischen Netzes kann es zu einem kurzzeitigen Leistungsabfall kommen. Wenden Sie sich an einem Fachmann.

12. Lagerung (Abb. 15)

Wickeln Sie zur Lagerung das Netzkabel (29) um den dafür vorgesehenen Kabelhalter (30). Für den Schiebestock sind die Schiebestockhalter (28) vorgesehen.

Lagern Sie das Gerät und dessen Zubehör an einem dunklen, trockenen und frostfreiem sowie für Kinder unzugänglichem Ort. Die optimale Lagertemperatur liegt zwischen 5 und 30˚C.
Bewahren Sie das Elektrowerkzeug in der Originalverpackung auf.

Decken Sie das Elektrowerkzeug ab, um es vor Staub oder Feuchtigkeit zu schützen.
Bewahren Sie die Bedienungsanleitung bei dem Elektrowerkzeug auf.

13. Elektrischer Anschluss

⚠ WARNUNG! Stromschlag! Es besteht Verletzungsgefahr durch elektrischen Strom!
Ein defektes Kabel oder ein defekter Stecker kann zum Stromschlag führen.
Vermeiden Sie die Körperberührung mit geerdeten Teilen und schützen Sie sich so vor elektrischem Schlag.

⚠ Der Betrieb ist nur mit Fehlerstrom-Schutzschalter (RCD max. Fehlerstrom 30mA) zulässig.

Den Stecker des Stromkabels an einer Steckdose mit passender Form, Spannung und Frequenz anschließen, die den geltenden Vorschriften entspricht. Nicht am Netzkabel ziehen, um den Stecker aus der Steckdose zu ziehen.

Der installierte Elektromotor ist betriebsfertig angeschlossen. Der Anschluss entspricht den einschlägigen VDE- und DIN-Bestimmungen. Der kundenseitige Netzanschluss sowie die verwendete Verlängerungsleitung müssen diesen Vorschriften entsprechen.

- Das Produkt erfüllt die Anforderungen der EN 61000-3-11 und unterliegt Sonderanschlussbedingungen. Das heißt, dass eine Verwendung an beliebigen frei wählbaren Anschlusspunkten nicht zulässig ist.
- Das Gerät kann bei ungünstigen Netzverhältnissen zu vorübergehenden Spannungsschwankungen führen.
- Das Produkt ist ausschließlich zur Verwendung an Anschlusspunkten vorgesehen, die
  a) eine maximale zulässige Netzimpedanz Z_{max} = 0,367 Ω nicht überschreiten, oder
  b) die eine Dauerstrombelastbarkeit des Netzes von mindestens 100 A je Phase haben.
- Sie müssen als Benutzer sicherstellen, wenn nötig in Rücksprache mit Ihrem Energieversorgungsunternehmen, dass Ihr Anschlusspunkt, an dem Sie das Produkt betreiben möchten, eine der beiden genannten Anforderungen a) oder b) erfüllt.

Wichtige Hinweise:
Bei Überlastung des Motors schaltet dieser selbstständig ab. Nach einer Abkühlzeit (zeitlich unterschiedlich) lässt sich der Motor wieder einschalten.

Schadhafte Elektro-Anschlussleitung
An elektrischen Anschlussleitungen entstehen oft Isolationsschäden.
Ursachen hierfür können sein:
- Druckstellen, wenn Anschlussleitungen durch Fenster oder Türspalten geführt werden.
- Knickstellen durch unsachgemäße Befestigung oder Führung der Anschlussleitung.
- Schnittstellen durch Überfahren der Anschlussleitung.
- Isolationsschäden durch Herausreißen aus der Wandsteckdose.
- Risse durch Alterung der Isolation.

Solch schadhafte Elektro-Anschlussleitungen dürfen nicht verwendet werden und sind aufgrund der Isolationsschäden lebensgefährlich.
Elektrische Anschlussleitungen regelmäßig auf Schäden überprüfen. Achten Sie darauf, dass beim Überprüfen die Anschlussleitung nicht am Stromnetz hängt.
Elektrische Anschlussleitungen müssen den einschlägigen VDE- und DIN-Bestimmungen entsprechen.

Verwenden Sie nur Anschlussleitungen mit Kennzeichnung H05VV-F.
Ein Aufdruck der Typenbezeichnung auf dem Anschlusskabel ist Vorschrift.

Wechselstrommotor
- Die Netzspannung muss 230 V~ / 50 Hz betragen.
- Verlängerungsleitungen bis 25 m Länge müssen einen Querschnitt von 1,5 mm² aufweisen, > 25 m Länge / 2,5 mm².

Anbringungsart M
Anschlussmethode, bei der die Anschlussleitung ohne Spezialwerkzeug leicht, ohne Hilfe eines Spezialwerkzeugs, durch eine Spezialleitung, beispielsweise mit angespritzter Biegeschutztülle oder gecrimpten Anschlüssen, ersetzt werden kann.

Anschlüsse und Reparaturen der elektrischen Ausrüstung dürfen nur von einer Elektrofachkraft durchgeführt werden.

Bei Rückfragen bitte folgende Daten angeben:
- Stromart des Motors
- Daten des Maschinen-Typenschildes
- Daten des Motor-Typschildes

14. Ersatzteilbestellung

Bei der Ersatzteilbestellung sollten folgende Angaben gemacht werden:
- Typ des Gerätes
- Artikelnummer des Gerätes
- Ident-Nummer des Gerätes
- Ersatzteil-Nummer des erforderlichen Ersatzteils

Service-Informationen
Es ist zu beachten, dass bei diesem Produkt folgende Teile einem gebrauchsgemäßen oder natürlichen Verschleiß unterliegen bzw. folgende Teile als Verbrauchsmaterialien benötigt werden.

Verschleißteile*: Keilriemen, Hobelmesser, Kohlebürsten

* nicht zwingend im Lieferumfang enthalten!

Ersatzteile und Zubehör erhalten Sie in unserem Service-Center. Scannen Sie hierzu den QR-Code auf der Titelseite.

15. Entsorgung und Wiederverwertung

Hinweise zur Verpackung



Die Verpackungsmaterialien sind recycelbar. Bitte Verpackungen umweltgerecht entsorgen.

Hinweise zum Elektro- und Elektronikgerätegesetz (ElektroG)



Elektro- und Elektronik-Altgeräte gehören nicht in den Hausmüll, sondern sind einer getrennten Erfassung bzw. Entsorgung zuzuführen!
- Altbatterien oder -akkus, welche nicht fest im Altgerät verbaut sind, müssen vor Abgabe zerstörungsfrei entnommen werden! Deren Entsorgung wird über das Batteriegesetz geregelt.
- Besitzer bzw. Nutzer von Elektro- und Elektronikgeräten sind nach deren Gebrauch gesetzlich zur Rückgabe verpflichtet.
- Der Endnutzer trägt die Eigenverantwortung für das Löschen seiner personenbezogenen Daten auf dem zu entsorgenden Altgerät!
- Das Symbol der durchgestrichenen Mülltonne bedeutet, dass Elektro- und Elektronikaltgeräte nicht über den Hausmüll entsorgt werden dürfen.
- Elektro- und Elektronikaltgeräte können bei folgenden Stellen unentgeltlich abgegeben werden:
  - Öffentlich-rechtliche Entsorgungs- bzw. Sammelstellen (z. B. kommunale Bauhöfe).
  - Verkaufsstellen von Elektrogeräten (stationär und online), sofern Händler zur Rücknahme verpflichtet sind oder diese freiwillig anbieten.
  - Bis zu drei Elektroaltgeräte pro Geräteart, mit einer Kantenlänge von maximal 25 Zentimetern, können Sie ohne vorherigen Erwerb eines Neugerätes vom Hersteller kostenfrei bei diesem abgeben oder einer anderen autorisierten Sammelstelle in Ihrer Nähe zuführen.
  - Weitere ergänzende Rücknahmebedingungen der Hersteller und Vertreiber erfahren Sie beim jeweiligen Kundenservice.
- Im Falle der Anlieferung eines neuen Elektrogerätes durch den Hersteller an einen privaten Haushalt, kann dieser die unentgeltliche Abholung des Elektroaltgerätes, auf Nachfrage vom Endnutzer, veranlassen. Setzen Sie sich hierzu mit dem Kundenservice des Herstellers in Verbindung.

- Diese Aussagen gelten nur für Geräte, die in den Ländern der Europäischen Union installiert und verkauft werden und die der Europäischen Richtlinie 2012/19/EU unterliegen. In Ländern außerhalb der Europäischen Union können davon abweichende Bestimmungen für die Entsorgung von Elektro- und Elektronik-Altgeräten gelten.

16. Störungsabhilfe

Störung	Mögliche Ursache	Abhilfe
Maschine lässt sich nicht einschalten	• Keine Netzspannung vorhanden • Kohlebürsten abgenützt • Spanabsaugung nicht montiert	• Spannungsversorgung kontrollieren • Maschine in die Kundendienstwerkstatt bringen • Spanabsaugung montieren
Maschine ohne Funktion oder stoppt plötzlich	• Stromausfall • Motor oder Schalter defekt • Mikroschalter prüfen	• Sicherung überprüfen / Überlastschutz am Gerät prüfen • Motor oder Schalter von einer Elektrofachkraft überprüfen lassen • Spanabsaugung so montieren, dass der Mikroschalter betätigt wird Netzseitige Vorsicherung kontrollieren Die Maschine läuft durch den eingebauten Unterspannungsschutz nicht von selbst wieder an und muss nach Spannungswiederkehr erneut eingeschaltet werden.
Maschine bleibt während des Hobelns stehen	• Hobelmesser stumpf/verschlissen • Überlastschalter hat ausgelöst • Mikroschalter prüfen • Zu große Spanabnahme • Zu großer Vorschub	• Messer wechseln oder schärfen • Nach Abkühlzeit Motor wieder einschalten • Spannabsaughaube bzw. Tischverriegelung so montieren, dass der Mikroschalter betätigt wird • Spanabnahme verringern • Vorschubgeschwindigkeit verringern
Werkstück klemmt beim Dickenhobeln	• Schnitttiefe zu groß	• Schnitttiefe reduzieren und Werkstück in mehreren Arbeitsgängen bearbeiten
Drehzahl sinkt während des Hobelns ab	• Zu große Spanabnahme • Zu großer Vorschub • Stumpfe Messer	• Spanabnahme verringern • Vorschubgeschwindigkeit verringern • Messer austauschen
Unbefriedigender Oberflächenzustand	• Hobelmesser stumpf/verschlissen • Hobelmesser durch Späne zugesetzt • Ungleichmäßige Zuführung	• Messer wechseln oder schärfen • Späne entfernen • Werkstück mit konstantem Druck und reduzierter Zuführungsgeschwindigkeit zuführen
Bearbeitete Oberfläche zu rau	• Werkstück enthält noch zu viel Feuchtigkeit	• Werkstück trocknen
Bearbeitete Oberfläche rissig	• Werkstück wurde gegen die Wuchsrichtung bearbeitet • Zu viel Material auf einmal abgehobelt	• Werkstück von der Gegenrichtung bearbeiten • Werkstück in mehreren Arbeitsgängen bearbeiten

Zu geringer Werkstückvorschub beim Dickenhobeln	• Werkstück wurde gegen die Wuchsrichtung bearbeitet • Zu viel Material auf einmal abgehobelt	• Tischplatte reinigen und dünn mit Gleitwachs behandeln • Transportwalzen instand setzen
Späneauswurf beim Dickenhobeln verstopft (ohne Absaugung)	• Zu große Spanabnahme • Stumpfe Messer • Zu nasses Holz	• Spanabnahme verringern • Messer austauschen • Werkstück trocknen
Späneauswurf beim Abrichthobeln verstopft (ohne Absaugung)	• Zu große Spanabnahme • Zu großer Vorschub • Stumpfe Messer • Zu nasses Holz	• Spanabnahme verringern • Vorschubgeschwindigkeit verringern • Messer austauschen • Werkstück trocknen
Späneaustritt mit Absaugung beim Abricht- oder Dickenhobeln verstopft	• Absaugung zu schwach	• Es muss ein Absauggerät eingesetzt werden, welches am Absaug-Anschlussstutzen eine Luftgeschwindigkeit von mindestens 20 m/s gewährleistet

Optionales Zubehör



HSS-Hobelmesser
Zweiteiliges-Set
Artikelnummer: 3902202701
EAN: 40 46664 00031 0

Regelmäßige Wartungsperiode		**Vor jeder Inbetriebnahme**	**Bei Bedarf**	**Wöchentlich**	**Nach 6 Monaten**
Überprüfung Hobelmesser auf einwandfreien Zustand	Kontrollieren	X			
	Ersetzen		X		X
Überprüfung Funktionstüchtigkeit Sicherheitseinrichtungen	Kontrollieren	X			
	Ersetzen		X		
Reinigung der Maschine von Staub / Späne	Reinigen	X			
Überprüfung der Antriebsriemen auf Spannung & Zustand / Abnutzung	Kontrollieren		X		
	Ersetzen				
Einölen / Einschmieren aller beweglichen Verbindungsteile				X	X

Garantiebedingungen

Revisionsdatum 26.11.2021

Sehr geehrte Kundin, sehr geehrter Kunde,
unsere Produkte unterliegen einer strengen Qualitätskontrolle. Sollte ein Gerät dennoch nicht einwandfrei funktionieren, bedauern wir dies sehr und bitten Sie, sich an unseren Servicedienst unter der unten angegebenen Adresse zu wenden. Gerne stehen wir Ihnen auch telefonisch über die Servicerufnummer zur Verfügung. Die nachfolgenden Hinweise sollen Ihnen für eine problemlose Bearbeitung und Regulierung im Schadensfall dienen.

Für die Geltendmachung von Garantieansprüchen - innerhalb Deutschland - gilt folgendes:

1. Diese Garantiebedingungen regeln unsere zusätzlichen Hersteller-Garantieleistungen für Käufer (private Endverbraucher) von Neugeräten. Die gesetzlichen Gewährleistungsansprüche werden von dieser Garantie nicht berührt. Für diese ist der Händler zuständig, bei dem Sie das Produkt erworben haben.

2. Die Garantieleistung erstreckt sich ausschließlich auf Mängel an einem von Ihnen erworbenen neuen Gerät, die auf einem Material- oder Herstellungsfehler beruhen und ist - nach unserer Wahl - auf die unentgeltliche Reparatur solcher Mängel oder den Austausch des Gerätes beschränkt (ggf. auch Austausch mit einem Nachfolgemodell). Ersetzte Geräte oder Teile gehen in unser Eigentum über. Bitte beachten Sie, dass unsere Geräte bestimmungsgemäß nicht für den gewerblichen, handwerklichen oder beruflichen Einsatz konstruiert wurden. Ein Garantiefall kommt daher nicht zustande, wenn das Gerät innerhalb der Garantiezeit in Gewerbe-, Handwerks- oder Industriebetrieben verwendet wurde oder einer gleichzusetzenden Beanspruchung ausgesetzt war.

3. Von unseren Garantieleistungen ausgenommen sind:
- Schäden am Gerät, die durch Nichtbeachtung der Montageanleitung, nicht fachgerechte Installation, Nichtbeachtung der Bedienungsanleitung (z.B. Anschluss an eine falsche Netzspannung oder Stromart) bzw. der Wartungs- und Sicherheitsbestimmungen oder durch Einsatz des Geräts unter ungeeigneten Umweltbedingungen sowie durch mangelnde Pflege und Wartung entstanden sind.
- Schäden am Gerät, die durch missbräuchliche oder unsachgemäße Anwendungen (wie z.B. Überlastung des Gerätes oder Verwendung von nicht zugelassenen Werkzeugen bzw. Zubehör), Eindringen von Fremdkörpern in das Gerät (wie z.B. Sand, Steine oder Staub), Transportschäden, Gewaltanwendung oder Fremdeinwirkungen (wie z. B. Schäden durch Herunterfallen) entstanden sind.
- Schäden am Gerät oder an Teilen des Geräts, die auf einen bestimmungsgemäßen, üblichen (betriebsbedingten) oder sonstigen natürlichen Verschleiß zurückzuführen sind sowie Schäden und/oder Abnutzung von Verschleißteilen.
- Mängel am Gerät, die durch Verwendung von Zubehör-, Ergänzungs- oder Ersatzteilen verursacht wurden, die keine Originalteile sind oder nicht bestimmungsgemäß verwendet werden.
- Geräte, an denen Veränderungen oder Modifikationen vorgenommen wurden.
- Geringfügige Abweichungen von der Soll-Beschaffenheit, die für Wert und Gebrauchstauglichkeit des Geräts unerheblich sind.
- Geräte an denen eigenmächtig Reparaturen oder Reparaturen , insbesondere durch einen nicht autorisierten Dritten, vorgenommen wurden.
- Wenn die Kennzeichnung am Gerät bzw. die Identifikationsinformationen des Produktes (Maschinenaufkleber) fehlen oder unlesbar sind.
- Geräte die eine starke Verschmutzung aufweisen und daher vom Servicepersonal abgelehnt werden.

Schadensersatzansprüche sowie Folgeschäden sind von dieser Garantieleistung generell ausgeschlossen.

4. Die Garantiezeit beträgt regulär **24 Monate*** (12 Monate bei Batterien / Akkus) und beginnt mit dem Kaufdatum des Gerätes. Maßgeblich ist das Datum auf dem Original-Kaufbeleg. Garantieansprüche müssen jeweils nach Kenntniserlangung unverzüglich erhoben werden. Die Geltendmachung von Garantieansprüchen nach Ablauf der Garantiezeit ist ausgeschlossen. Die Reparatur oder der Austausch des Gerätes führt weder zu einer Verlängerung der Garantiezeit noch wird eine neue Garantiezeit durch diese Leistung für das Gerät oder für etwaige eingebaute Ersatzteile in Gang gesetzt. Dies gilt auch bei Einsatz eines Vor-Ort-Services. Das betroffene Gerät ist in gesäubertem Zustand zusammen mit einer Kopie des Kaufbelegs, - hierin enthalten die Angaben zum Kaufdatum und der Produktbezeichnung - der Kundendienststelle vorzulegen bzw. einzusenden. Wird ein Gerät unvollständig, ohne den kompletten Lieferumfang eingesendet, wird das fehlende Zubehör wertmäßig in Anrechnung / Abzug gebracht, falls das Gerät ausgetauscht wird oder eine Rückerstattung erfolgt. Teilweise oder komplett zerlegte Geräte können nicht als Garantiefall akzeptiert werden. Bei nicht berechtigter Reklamation bzw. außerhalb der Garantiezeit trägt der Käufer generell die Transportkosten und das Transportrisiko. **Einen Garantiefall melden Sie bitte vorab bei der Servicestelle (s.u.) an.** In der Regel wird vereinbart, dass das defekte Gerät mit einer kurzen Beschreibung der Störung per Abhol-Service (nur in Deutschland) oder - im Reparaturfall außerhalb des Garantiezeitraums - ausreichend frankiert, unter Beachtung der entsprechenden Verpackungs- und Versandrichtlinien, an die unten angegebene Serviceadresse eingesendet wird. **Beachten Sie bitte, dass Ihr Gerät (modellabhängig) bei Rücklieferung, aus Sicherheitsgründen - frei von allen Betriebsstoffen ist.** Das an unser Service-Center eingeschickte Produkt, muss so verpackt sein, dass Beschädigungen am Reklamationsgerät auf dem Transportweg vermieden werden. Nach erfolgter Reparatur / Austausch senden wir das Gerät frei an Sie zurück. Können Produkte nicht repariert oder ausgetauscht werden, kann nach unserem eigenen freien Ermessen ein Geldbetrag bis zur Höhe des Kaufpreises des mangelhaften Produkts erstattet werden, wobei ein Abzug aufgrund von Abnutzung und Verschleiß berücksichtigt wird. Diese Garantieleistungen gelten nur zugunsten des privaten Erstkäufers und sind nicht abtret- oder übertragbar.

5. Für die Geltendmachung Ihres Garantieanspruches **kontaktieren Sie bitte unser Service-Center**.

Bitte verwenden Sie vorzugsweise unser Formular auf unserer Homepage: https://www.scheppach.com/de/service

Bitte senden Sie uns keine Geräte ohne vorherige Kontaktaufnahme und Anmeldung bei unserem Service-Center.

Für die Inanspruchnahme dieser Garantiezusagen ist der Erstkontakt mit unserem Service-Center zwingende Voraussetzung.

https://www.scheppach.com/de/service

6. Bearbeitungszeit - Im Regelfall erledigen wir Reklamationssendungen innerhalb 14 Tagen nach Eingang in unserem Service-Center.

Sollte in Ausnahmefällen die genannte Bearbeitungszeit überschritten werden, so informieren wir Sie rechtzeitig.

7. Verschleißteile - Verschleißteile sind: a) mitgelieferte, an- und/oder eingebaute Batterien / Akkus sowie b) alle modellabhängigen Verschleißteile (siehe Bedienungsanleitung). Von der Garantieleistung ausgeschlossen sind tief entladene bzw. an Gehäuse und oder Batteriepolen beschädigte Batterien / Akkus.

8. Kostenvoranschlag - Von der Garantieleistung nicht oder nicht mehr erfasste Geräte reparieren wir gegen Berechnung. Auf Nachfrage bei unserem Service-Center können Sie die defekten Geräte für einen Kostenvoranschlag einsenden und ggf. dem Service-Center schriftlich (per Post, eMail) die Reparaturfreigabe erteilen. Ohne Reparaturfreigabe erfolgt keine weitere Bearbeitung.

9. Andere Ansprüche, als die oben genannten, können nicht geltend gemacht werden.

Die Garantiebedingungen gelten nur in der jeweils aktuellen Fassung zum Zeitpunkt der Reklamation und können ggf. unserer Homepage (www.scheppach.com) entnommen werden.

Bei Übersetzungen ist stets die deutsche Fassung maßgeblich.

Scheppach GmbH · Günzburger Str. 69 · 89335 Ichenhausen (Deutschland) · www.scheppach.com
Telefon: +800 4002 4002 (Service-Hotline/Freecall Rufnummer dt. Festnetz**) · Telefax +49 [0] 8223 4002 20 · E-Mail: service@scheppach.com · Internet: http://www.scheppach.com

* Produktabhängig auch über 24 Monate; länderbezogen können erweiterte Garantieleistungen gelten
** Verbindungskosten: kostenlos aus dem deutschen Festnetz
Änderungen dieser Garantiebedingungen ohne Voranmeldung behalten wir uns jederzeit vor.

Ersatzteile
Zubehör

Reparatur

Kontakt

Dokumente

Explanation of the symbols on the device

Symbols are used in this manual to draw your attention to potential hazards. The safety symbols and the accompanying explanations must be fully understood. The warnings themselves will not rectify a hazard and cannot replace proper accident prevention measures.

	Read and observe the instructions manual and safety regulations before starting the machine!
	Wear ear-muffs!
	Wear a breathing mask. Dust which is injurious to health can be generated when working on wood and other materials. Never use the tool to work on any materials containing asbestos!
	Wear safety goggles. Sparks generated during working or splinters, chips and dust emitted by the device can cause loss of sight.
	**WARNING!** Risk of injury! Never reach into the planing knife during operation.
	Overload switch
	The product complies with the applicable European directives.
⚠ **Attention!**	We have marked points in this operating manual that impact your safety with this symbol.
	The product complies with the applicable Serbian directives.

Table of contents: **Page:**

1. Introduction 29
2. Layout (Fig. 1-15) 29
3. Scope of delivery (Fig. 1a/b) 30
4. Intended use 30
5. Important information 30
6. Technical data 33
7. Unpacking 33
8. Assembly 34
9. Before starting the equipment 34
10. Operation 35
11. Cleaning and maintenance 36
12. Storage (Fig. 15) 37
13. Electrical Connection 37
14. Spare-part ordering 38
15. Disposal and recycling 38
16. Trouble Shooting 39
17. Declaration of conformity 129

1. Introduction

Manufacturer:
Scheppach GmbH
Günzburger Str. 69
D - 89335 Ichenhausen

Dear Customer,
We hope your new tool brings you much enjoyment and success.

Note:
According to the applicable product liability laws, the manufacturer of the device does not assume liability for damages to the product or damages caused by the product that occurs due to:

- Improper handling,
- Non-compliance of the operating instructions,
- Repairs by third parties, not by authorized service technicians,
- Installation and replacement of non-original spare parts,
- Application other than specified,
- A breakdown of the electrical system that occurs due to the non-compliance of the electric regulations and VDE regulations 0100, DIN 57113 / VDE0113.

We recommend:
Read through the complete text in the operating instructions before installing and commissioning the device. The operating instructions are intended to help the user to become familiar with the machine and take advantage of its application possibilities in accordance with the recommendations.
The operating instructions contain important information on how to operate the machine safely, professionally and economically, how to avoid danger, costly repairs, reduce downtimes and how to increase reliability and service life of the machine.
In addition to the safety regulations in the operating instructions, you have to meet the applicable regulations that apply for the operation of the machine in your country.
Keep the operating instructions package with the machine at all times and store it in a plastic cover to protect it from dirt and moisture. Read the instruction manual each time before operating the machine and carefully follow its information.

The machine can only be operated by persons who were instructed concerning the operation of the machine and who are informed about the associated dangers. The minimum age requirement must be complied with.
In addition to the safety instructions contained in this manual and the specific country regulations the generally accepted technical rules must be observed for the operation of woodworking machines.
We cannot accept any liability for damage or accidents which arise due to a failure to follow these instructions and the safety instructions.

2. Layout (Fig. 1-15)

1. On/Off switch
2. Overload switch
3. Switching pins
4. Chip extractor
5. Parallel stop
6. Star grip nut M8
7. Planing knife cover
8. Star grip nut M6
9. Clamping screw
10. Crank handle
11. Setting screw for chip depth
12. Feed table
13. Planing knife cover cpl.
14. Allen wrench
15. Ripped belt
16. Push stick
17. Locking bolt
18. Allen screw
19. Spindle
20. Threaded spindle
21. Thicknessing table
22. Star grip nut
23. Clamping screw
24. Knife
25. Anti-kick claws
26. Planing table
27. Knife block
28. Push stick holder
29. Power cord
30. Cord holder
31. Setting screw

A. Scale (Chip depth)
B. Scale (Parallel stop)
C. Scale (Thickness planer)

3. Scope of delivery (Fig. 1a/b)

- Planer/Thicknesser 1x
- Push stick 1x
- Spare-Ripped belt 2x
- Allen wrench 1x
- Crank handle 1x
- Parallel stop 1x
- Chip extractor 1x
- Knife 1x (59022059958)
- Manual 1x

4. Intended use

The surfacing and thicknessing plane is designed for the surfacing and thicknessing of all types of whole pieces of square, rectangular or chamfered converted timber.

The machine is to be used only for its prescribed purpose.

⚠ WARNING!
The following work must not be carried out:
- Insert work (in other words any work which does not extend over the full length of the workpiece)
- Recesses, tenons or cut-outs
- Planing highly warped timber in which there is inadequate contact with the feed bench.

⚠ The protective equipment on the appliance is strictly prohibited to be disassembled, changed, used in conflict with the designation and it is prohibited to attach any protective equipment of other manufacturers.
The bridge guard must not be removed during machining. The unused part of the blade shaft must be covered.

Requirements for operating staff
The appliance may only be operated and maintained by persons familiarised with it and informed about possible risks.
Never let children work with the appliance. Never let adults work with the appliance unless they have been properly trained.
The operating staff must carefully read the Operating Instructions before using the appliance.

Qualification: Apart from the detailed instructions by a professional, no special qualification is necessary for appliance using.

Minimum age: Persons over 18 years of age can only work on the appliance. An exception includes youngsters trained in order to reach knowledge under supervision of the trainer during occupational education.
Local regulations may stipulate the minimum age of the user.

Training: Using the appliance only requires corresponding training by a professional or the Operating Instructions. No special training is necessary.
The equipment is to be used only for its prescribed purpose. Any other use is deemed to be a case of misuse.

The user / operator and not the manufacturer will be liable for any damage or injuries of any kind caused as a result of this.

Please note that our equipment has not been designed for use in commercial, trade or industrial applications. Our warranty will be voided if the machine is used in commercial, trade or industrial businesses or for equivalent purposes.

5. Important information

General Safety Instructions

WARNING! When using power tools basic safety precautions should always be followed to reduce the risk of fire, electric shock and personal injury including the following.
Read all these instructions before attempting to operate this product and save these instructions.

Safe operation
1. Keep work area clear
   - Cluttered areas and benches invite injuries.
2. Consider work area environment
   - Do not expose tools to rain.
   - Do not use tools in damp or wet locations.
   - Keep work area weil lit.
   - Do not use tools in the presence of flammable liquids or gases.
3. Guard against electric shock
   - Avoid body contact with earthed or grounded surfaces (e.g. pipes, radiators, ranges, refrigerators).

4. Keep other persons away
   - Do not let persons, especially children, not involved in the work touch the tool or the extension cord and keep them away from the work area.
5. Store idle tools
   - When not in use, tools should be stored in a dry locked-up place, out of reach of children.
6. Do not force the tool
   - It will do the job better and safer at the rate for which it was intended.
7. Use the right tool
   - Do not force small tools to do the job of a heavy duty tool.
   - Do not use tools for purposes not intended; or for example do not use circular saws to cut tree limbs or logs.
8. Dress properly
   - Do not wear loose clothing or jewellery, they can be caught in moving parts.
   - Non-skid footwear is recommended when working outdoors.
   - Wear protective hair covering to contain long hair.
9. Use protective equipment
   - Use safety glasses.
   - Use face or dust mask if working operations create dust.
10. Connect dust extraction equipment
    - If the tool is provided for the connection of dust extraction and collecting equipment, ensure these are connected and properly used.
11. Do not abuse the cord
    - Never yank the cord to disconnect it from the socket. Keep the cord away from heat, oil and sharp edges.
12. Secure work
    - Where possible use clamps or a vice to hold the work.
      It is safer than using your hand.
13. Do not overreach
    - Keep proper footing and balance at all times.
14. Maintain tools with care
    - Keep cutting tools sharp and clean for better and safer performance.
    - Follow instruction for lubricating and changing accessories.
    - Inspect tool cords periodically and if damaged have them repaired by an authorized service facility.
    - Inspect extension cords periodically and replace if damaged.
    - Keep handles dry, clean and free from oil and grease.
15. Disconnect tools
    - When not in use, before servicing and when changing accessories such as blades, bits and cutters, disconnect tools from the power supply. If the planer shaft blocked when working by excessive feed force or clamping the work piece, turn off the device and disconnect it from the mains plug. Remove the workpiece and make sure that the planer shaft runs freely. Turn the power on, and run the operation again with reduced feed force.
16. Remove adjusting keys and wrenches
    - Form the habit of checking to see that keys and adjusting wrenches are removed from the tool before turning it on.
17. Avoid unintentional starting
    - Ensure switch is in “off’ position when plugging in.
18. Use outdoor extension leads
    - When the tool is used outdoors, use only extension cords intended for outdoor use and so marked.
19. Stay alert
    - Watch what you are doing, use common sense and do not operate the tool when you are tired.
20. Check damaged parts
    - Before further use of tool, it should be carefully checked to determine that it will operate properly and perform its intended function.
    - Check for alignment of moving parts, binding of moving parts, breakage of parts, mounting and any other conditions that may affect its operation.
    - A guard or other part that is damaged should be properly repaired or replaced by an authorized service centre unless otherwise indicated in this instruction manual.
    - Have defective switches replaced by an authorized service centre.
    - Do not use the tool if the switch does not turn it on and off.
21. **WARNING!**
    - The use of any accessory or attachment other than one recommended in this instruction manual may present a risk of personal injury.

22. Have your tool repaired by a qualified person
    - This power tool complies with the relevant safety rules. Repairs should only be carried out by qualified persons using original spare parts, otherwise this may result in considerable danger to the user.

This appliance is not intended for use by persons (including children) with reduced physical, sensory or mental capabilities, or lack of experience and knowledge, unless they have been given supervision or instruction concerning use of the appliance by a person responsible for their safety.
Children should be supervised to ensure that they do not play with the appliance.

Warning! This power tool generates an electromagnetic field during operation. This field can impair active or passive medical implants under certain conditions. In order to prevent the risk of serious or deadly injuries, we recommend that persons with medical implants consult with their physician and the manufacturer of the medical implant prior to operating the power tool.

SPECIAL SAFETY INSTRUCTIONS

- Do not use blunt knives. Risk of kick-back.
- The cutter block must be fully covered.
- Use a push stick to plane any short workpieces.
- Take additional safety precautions if you are planing any narrow workpieces. It may be necessary to use lateral pressure equipment and springloaded covers to ensure that you can work in safety.
- The machine is not suitable for cutting rebates.
- The anti-kick safeguard and the infeed roller must be inspected at regular intervals.
- Machines fitted with a sawdust extractor and extractor hoods must be connected to the devices concerned. The type of material used can have a negative influence on the dust generated.
- The machine is designed exclusively for the cutting of wood and similar materials.
- The knife must be replaced immediately once it becomes worn down by 5%.
- If a push stick is not used there may be a risk of serious danger. The push stick should always be kept at the machine when not used.
- There is a greater risk of danger when small workpieces are fed in by hand. Always observe the manufacturer's instructions on the use of the push stick.
- If the safety covers, infeed table or mesh are incorrectly aligned they could lead to uncontrollable situations.
- Damaged or soiled workpieces may cause a risk of danger. Never use metal parts in the machine or any materials which can fracture or shatter. **Risk of injury!**
- To cut long workpieces, always place them on a mobile table or similar type of supporting equipment. Otherwise there is a risk that you may lose control over the workpiece.
- The machine is only suitable for planing and thicknessing.
- Wear suitable protective clothing when working with the machine:
  - ear protection to prevent damage to your ears,
  - a breathing mask to avoid the risk of inhaling hazardous particles of dust,
  - safety gloves to avoid injuries from sharp edges or knives,
  - safety goggles to avoid eye injuries from flying parts.
- It is imperative that the following situations are avoided at all times: Premature interruption of the cutting operation (planing cuts which do not complete the entire length of the workpiece; planing of uneven pieces of wood which do not lie flat on the infeed table).
- Important! If the primary mains connection is in a poor condition there is a risk of short-circuits when the machine is switched on. This may also affect other functions (e.g. the lighting up of indicator lamps). Should there be any faults in the primary mains connection, please contact your local electricity supplier to advice and information.

Residual risks

Even when the machine is used as prescribed it is still impossible to eliminate certain residual risk factors. There is a risk of the following injuries in connection with the required operation of the machine:

- ⚠ **WARNING! Danger of injury!** of fingers and hands by contact with the blade shaft at uncovered areas when changing tools. These can also be crushed by opening the guard.
- Eye injuries
- on the infeed and discharge opening by dangerous recoil

- Danger from current if the electric cables have not been connected correctly.
- harmful wood duct may be generated if operated without an extractor or chip bag.
- by catapulted parts
- Metal parts in the workpiece can blunt or destroy the blades.
- Lung damage if no suitable protective dust mask is used.

⚠ WARNING! Hearing damage!
A longer stay in the immediate vicinity of the running unit may cause hearing damage.
Wear ear protectors!

Despite the observance of the operating instructions there still may be some hidden residual risks.

Emergency procedure
Conduct a first-aid procedure adequate to the injury and summon qualified medical attendance as quickly as possible. Protect the injured person from further harm and calm them down.
For the sake of eventual accident, in accordance with DIN 13164, a workplace has to be fitted with a first-aid kit. It is essential to replace any used material in the first-aid kit immediately after it has been used.

If you seek help, state the following pieces of information:
1. Accident site
2. Accident type
3. Number of injured persons
4. Injury type(s)

6. Technical data

Technical data	
Number of knives	2 pieces
Cutter block rpm	8000 rpm
Dimensions	780 x 440 x 455 mm
Weight	21 kg
Technical data – Surfacing	
Max planing width	204 mm
Max chip removal	2 mm
Ripping fence l x h	520 x 102 mm
Ripping fence tilting angle	90°–45°
Surfacing table size	737 x 210 mm

Technical data – Thicknessing	
Max planing width	204 mm
Max planing thickness	120 mm
Max chip removal	2 mm
Thicknessing table size	350 x 204 mm
Drive	
Motor	230 V~ / 50 Hz
Consumption power S1	1250 W

Subject to technical changes!

Sound
Sound values were measured in accordance with EN 61029.

Sound pressure level L_{pA}	101 dB
Uncertainty K_{pA}	3 dB
Sound power level L_{WA}	114 dB
Uncertainty K_{WA}	3 dB

Wear ear-muffs.
Wear ear-muffs.
The impact of noise can cause damage to hearing.

Keep the noise emissions and vibrations to a minimum!
- Only use appliances which are in perfect working order.
- Service and clean the appliance regularly.
- Adapt your working style to suit the appliance.
- Do not overload the appliance.
- Have the appliance serviced whenever necessary.
- Switch the appliance off when it is not in use.

7. Unpacking

- Open the packaging and carefully remove the device.
- Remove the packaging material, as well as the packaging and transport safety devices (if present).
- Check whether the scope of delivery is complete.
- Check the device and accessory parts for transport damage. In the event of complaints the carrier must be informed immediately. Later claims will not be recognised.
- If possible, keep the packaging until the expiry of the warranty period.

- Familiarise yourself with the device by means of the operating manual before using for the first time.
- With accessories as well as wearing parts and replacement parts use only original parts. Spare parts can be obtained from your specialist dealer.
- When ordering please provide our article number as well as type and year of manufacture for your equipment.

ATTENTION!
The device and packaging materials are not toys! Children must not be allowed to play with plastic bags, film and small parts! There is a risk of swallowing and suffocation!

8. Assembly

8.1 Parallel stop (fig. 2)
- Turn out the locking bolt (17) a little bit clockwise. (The locking bolt shouldn´t fall out)
- Now set in the locking bolt (17) into the slot of the sidewall of the parallel stop.
- Now push the parallel stop (5) to the side so that the groove of the parallel stop (5) can be lowered towards the screw (18)
- Now tighten the hexagon socket screw (18) with the Allen key supplied (14).
- Now tighten the locking pin (17) again anti-clockwise.

8.2 Crank handle for thickness planer chip depth (fig. 3)
- The crank handle (10) will be only plugged on the spindle (19).

8.3 Chip extractor - surface planing (fig. 4-6)
- Set the planing knife cover cpl. (13) in the upperst position.
- Use the crank handle (10) to place the Thicknessing table (21) in the lowest position.
- Take the chip extractor (4) and hold the switching pins (3) beside.
  Place the chip extractor (4) at a slightly slanting angle on the machine and push it backwards.
  For this you need to hold the switching pins (3) outwards.
- Now lock the chip extractor (4) with the switching pins in the table. **Attention!** The machine won´t start if the switching pins are incorrectly plugged in.
- Now you can fold the planing knife cover cpl. (13) down again.

8.4 Chip extractor - thickness planing (fig. 11)
- The parallel stop (5) needs to be removed for thickness planing. Follow point 8.1 in reverse order.
- Now slide the planing knife cover (7) beside so that the cutter block is completely uncovered.
- Hold the switching pins (3) outside and set the chip extractor (4) on top of the machine.
- Now lock the chip extractor (4) with the switching pins in the table. **Attention!** The machine won´t start if the switching pins (3) are incorrectly plugged in.

9. Before starting the equipment

⚠ Attention!
Always make sure the device is fully assembled before commissioning!

Before each use, check the following:
- Proper function of the on and off button, incl. the emergency switch (if available).
- **Locked disconnected protective equipment (fig 1a - pos. 3)** by gradual opening of every separating protective equipment to be able to turn the machine off and checking that the machine cannot be turned on whenever the protective equipment is open
- **Brake** Switch on the machine at the start of work and allow the machine to reach speed. Now switch the machine off again. The engine must come to a standstill within 10 seconds. Otherwise, there is a defect.
- **Anti-kick claws (fig. 4 - pos. 25)** at least once per shift by a visual inspection to establish that they are in good working order, for example, that the contact surface has not been damaged by impacts and that the anti-kick claws (25) fall back without hindrance due to their own weight;
- **Planing blades (fig. 13 - pos. 24)** for signs of damage and to ensure they are positioned correctly.

The machine may only be used if all these conditions are satisfied.

Use only well sharpened and maintained blades. Use only blades that are designed for the machine.

Use pusher wood or sticks which are in perfect condition for machining short workpieces.

Connect the machine to a dust and chip extractor.

Check that the stop is secure before starting the machining work.

Ensure that you can maintain your balance at all times. Stand to the side of the machine.

Whilst the machine is running keep your hands at a safe distance from the cutting block and from the point at which the chips are discharged.

Do not start the planing work until the cutting block has reached the required speed.
Also ensure that the workpiece does not contain any cables, wires, cords or the like. Do not machine any wood which has lots of knots or knot holes.

Secure long workpieces to prevent them tipping over at the end of the planing process. Use roller stands, for example, or similar devices for this purpose.

Removing sawdust and chippings from the machine when running is strictly prohibited.
Switch off the machine immediately it is jams. Pull out the mains plug and remove the jammed workpiece.

Set the smallest cutting size after use to prevent the risk of injury.

⚠ CAUTION!
The machine must be secured to the floor / countertop using suitable screws / screw clamps since otherwise there is a risk that it will tip over.

- Before you connect the equipment to the mains supply make sure that the data on the rating plate are identical to the mains data.
  ⚠ **WARNING!** Before cleaning~, adjustment~, maintenance~ or repair work, disconnect the power cord from the main power supply!
- Check at regular intervals that the knife (24) is firmly attached in the knife block.
- The knives (24) must not project more than a maximum of 1.1 mm out of the knife block.
- Make sure that the anti-kick claws (25) work correctly.
- Always wear eye protection.
- Never cut concavities, tenons or shapes.
- All covers and safety devices have to be properly fitted before the machine is switched on.
- It must be possible for the planing knife to run freely.

10. Operation

⚠ **IMPORTANT!:** The surfacing and thicknessing plane has been specially designed for planing solid wood. High alloy knives (24) are used for this purpose. The contact surface of the workpiece must be flat for thicknessing. If you want to work on large or heavy workpieces, the machine must be secured in place (e.g. using the thread in the machine base).

- The ON/OFF switch (1) is on the left-hand side of the machine. Press the green key “I” to switch on the machine. Press the red key “0” to switch off the machine.
- The machine is fitted with an overload switch (2) to protect the motor. In the event of an overload, the machine will cut out automatically. After a short time, the overload switch (2) can be reset again.
- To work on long workpieces, use roller tables or a similar supporting arrangement. Such optional units are available from your local DIY stores. They must be placed at the entry and exit ends of the plane. Their height must be adjusted such that the workpiece is horizontal when it is fed into and out of the machine.

10.1 Surfacing

⚠ **IMPORTANT!:** Pull out the power plug before performing any maintenance, cleaning and adjusting work.

10.1.1 Adjustment (fig. 7/8)

- Turn the adjustment knob for cutting depth (11) to set the height of the feed table (12). The set cutting depth can be read off the scale (A).
- Loosen the parallel stop (5) with the star grip nut (22). Set the required angle.
  The set angle can be read off the scale (B). Secure the parallel stop (5) with the star grip nut (22) again after making the setting.

10.1.2 Surface planing mode (fig. 9/10)

Attention! Watch out the right mounting of the chip extractor (point 8.3)

- **(Narrow workpieces, see fig. 9)** Open the clamping screw (9) and move the planing knife cover (7) only so far as the workpiece is wide. Then tighten the clamping screw (9) again.
- **(wide, flat workpieces see fig. 10) Open the star grip nut** (6) and set the planing blade cover cpl (13) just as high as the workpiece is thick. The planer

blade cover (7) covers the entire knife! Tighten the star grip nut (6) again.
- Plug in the machines power cord. Press the green button “I” to start the planing machine.
- Place the workpiece you wish to plane on the feed table (12). Slide the workpiece as far as possible with the push stick (16) forwards towards the planing table (26) over the knives (24).
- When you have finished work, switch off the machine. To do this, press the red button “0”. Then disconnect the machine from the mains supply.
- Remove the chips and dust from the feed table (12), planing table (26) and knife block after the machine has reached a complete standstill.
- Bring back the planer blade cover (7) and cover the planer blade over its entire length.

10.2 Thicknessing

⚠ **IMPORTANT!:** Pull out the power plug before performing any maintenance, cleaning and adjusting work.

10.2.1 Adjustment (fig. 4/11)
Place the crank handle (10) on the spindle (19) and turn it to adjust the thicknessing table (21) to the required height. The set angle can be read off the scale (C).

10.2.2 Thicknessing mode (fig. 4/11/12)
Attention! Watch out the right mounting of the chip extractor (point 8.4)
- Plug in the machines power cord. Press the green button “I” to start the plane.
- Place a workpiece on the thicknessing table (21). Guide the workpiece towards the feed table (12).
- When you have finished work, switch off the machine. To do this, press the red button “0”. Then disconnect the machine from the mains supply.
- Remove the chips and dust from the thicknessing table (21) and knife block after the machine has reached a complete standstill.

10.3 Changing the knives (fig. 13/14)
- ⚠ **IMPORTANT!:** Always pull the mains plug before changing the knives.
- Pull the planing knife cover (13) forwards as far as possible so that the entire knife block is exposed.
- Release and remove the four knife clamping screws (23).
- Lift the knives (24) and knife block (27 from the cutter block.
- Remove the chips and any resin from the cutter block and knife support.
- Place new knives (24) into the cutter block and fix them with the rectangle slots in both screw heads. (With these two screws, height-adjustment of the knife is done.)
- Place the knife block (27) onto the knife (24).
- Slightly tighten the four clamping bolts (23).
- Repeat these actions for the second knife (24).
- Then adjust the planer/thicknesser knives (24) exactly with the output table. Use a ruler that you put onto the output table.
- By the two set screws (31), the knife (24) can be adjusted for height.
- By turning the cutter block and using the ruler, you can see the height adjustment.
- The knife is exactly set, when the ruler is moved by the knives not higher than 3 mm.
- After a successful knife setting, all clamping screws must be tightened (8.4 N/m).

Please mind:
- Sharp planer/thicknesser knives guarantee a clean planing surface and put less stress on the motor.
- After three grinding actions, a maximum material removal of 3 x 0.05 mm may not be exceeded.
- The planer/thicknesser blades used on this machine are not suitable for rebating and dovetailing.
- Finally lower the cutter block guard again onto the table. Cover the cutter block and block it with the star grip screw.

⚠ **IMPORTANT!**
Only use knives which are recommended by the manufacturer for this equipment. If you use other knives there is a risk of injuries due to lack of control.
Avoid over-tightening and the possibility of the thread becoming detached. If the latch or the screws have worn out threads they must be immediately replaced.

11. Cleaning and maintenance

⚠ **IMPORTANT!** Before any cleaning, adjustment, maintenance or repair work, disconnect the power plug from the main power supply!

Machine care
The planer/thicknesser requires little maintenance. The ball bearings are permanently lubricated.

After approx. ten operating hours, lubrication of the following parts is recommended:
- Bearing of the infeed and output roller
- Bearing of pulley and sprocket

The threaded spindle for height-adjustment of the thicknessing table may only be treated with a dry lubricant agent.
The table surfaces as well as the infeed and output rollers must always be kept free from resin.

Regularly clean infeed and output rollers.
In order to avoid overheating of the motor, regularly check the air openings for any dust sticking on.

After a longer period of use, it is recommended to have the machine checked by an authorized dealer service.

Tool care:
Cutter block, clamping devices, knife supports and knives must be regularly cleaned from resin, as a clean tool improves the planing quality.
To this purpose, clamping devices, knife supports and knives can be put in a common resin remover for 24 hours.
Resin from aluminium tools may only be removed with cleaning liquids not being aggressive to this type of metal.

Attention:
In case of a bad condition of the electrical system, the performance can drop for a short period of time. Ask a specialist.

12. Storage (Fig. 15)

Wrap the power cord (29) around the cable holder (30) provided for this purpose. For the sliding cane the sliding cane holders (28) are provided.

Store the equipment and accessories out of children's reach in a dark and dry place at above freezing temperature. The ideal storage temperature is between 5 and 30 °C.
Store the power tool in its original packaging.

Cover the electrical tool in order to protect it from dust and moisture.
Store the operating manual with the electrical tool.

13. Electrical Connection

⚠ WARNING! Electric shock! There is a risk of an injury caused by electric shock!
Defective cable or plug may cause electric shock.
Avoid body contact with earth parts to protect yourself from electric shocks.

⚠ Operation is only allowed with a safety switch against stray current (RCD max. stray current of 30mA).

Insert the plug of the electrical cable in a socket of suitable shape, voltage and frequency complying with current regulations.
Do not pull the service cable to pull the plug out of socket.

The electric motor is connected in a ready-to-operate state. The connection corresponds to the relevant VDE and DIN regulations.
The mains connection at the customer's work place and the extension cable used must correspond to these regulations.

- The product meets the requirements of EN 61000-3-11 and is subject to special connection conditions. This means that use of the product at any freely selectable connection point is not allowed.
- Given unfavourable conditions in the power supply the product can cause the voltage to fluctuate temporarily.
- The product is intended solely for use at connection points that
  a) do not exceed a maximum permitted supply impedance Z_{max} = 0.367 Ω , or
  b) have a continuous current-carrying capacity of the mains of at least 100 A per phase.
- As the user, you are required to ensure, in consultation with your electric power company if necessary, that the connection point at which you wish to operate the product meets one of the two requirements, a) or b), named above.

Important information
In the event of an overloading the motor will switch itself off. After a cool-down period (time varies) the motor can be switched back on again.

Faulty electrical connecting leads
Insulation damage often occurs at electrical connecting leads.

Causes include:
- Pressure marks caused when connecting leads are run through windows or the cracks of doors.
- Folds caused by the improper attachment of running of the connecting leads.
- Cuts resulting from the crossing of the connecting lead.
- Insulation damages caused by the ripping out of the connecting lead from the wall socket.
- Cracks due to the ageing of the insulation.

Faulty electrical connecting leads such as these may not be used and are highly dangerous due to the insulation damage.
Check electrical connecting leads regularly for damage. Ensure that the connecting lead is not attached to the mains supply when you are checking it.
Electrical connecting leads must correspond to the relevant VDE and DIN regulations. Only use connecting leads with the code H05VV-F.

The type designation must be printed on the connecting lead by regulation.

AC motor
- The supply voltage must be 230 volt ~ / 50 Hz.
- Extension leads up to 25 m in length must have a cross-section of 1.5 mm², > 25 m length / 2.5 mm².

Connection type M
Connection method, in which the connection cable can be easily replaced without the aid of a special tool, using a special cable, for example with moulded bending protection sleeve or crimped connections.

Connections and repairs of electrical equipment may only be performed by a qualified electrician.

Please give the following information if you have any enquiries:
- Type of current
- Machine type label data
- Data on the main label

14. Spare-part ordering

Please quote the following in your order for spare parts:
- Type of device
- Article no. of device
- Ident. no. of device
- Spare part no. of the required spare part

Service information
Please note that the following parts of this product are subject to normal or natural wear and that the following parts are therefore also required for use as consumables.

Wear parts*: Planer blades, motor drive belt, carbon brushes

* Not necessarily included in the scope of delivery!

Spare parts and accessories can be obtained from our service centre. To do this, scan the QR code on the cover page.

15. Disposal and recycling

Notes for packaging



The packaging materials are recyclable. Please dispose of packaging in an environmentally friendly manner.

Notes on the electrical and electronic equipment act [ElektroG]



Waste electrical and electronic equipment does not belong in household waste, but must be collected and disposed of separately!
- Used batteries or rechargeable batteries that are not installed permanently in the old appliance must be removed non-destructively before disposal. Their disposal is regulated by the battery law.
- Owners or users of electrical and electronic devices are legally obliged to return them after use.
- The end user is responsible for deleting their personal data from the old device being disposed of!
- The symbol of the crossed-out dustbin means that waste electrical and electronic equipment must not be disposed of with household waste.
- Waste electrical and electronic equipment can be handed in free of charge at the following places:
  - Public disposal or collection points (e.g. municipal works yards)
  - Points of sale of electrical appliances (stationary and online), provided that dealers are obliged to take them back or offer to do so voluntarily.
  - Up to three waste electrical devices per type of device, with an edge length of no more than 25 centimetres, can be returned free of charge to

the manufacturer without prior purchase of a new device from the manufacturer or taken to another authorised collection point in your vicinity.
- Further supplementary take-back conditions of the manufacturers and distributors can be obtained from the respective customer service.

• If the manufacturer delivers a new electrical appliance to a private household, the manufacturer can arrange for the free collection of the old electrical appliance upon request from the end user. Please contact the manufacturer's customer service for this.

• These statements only apply to devices installed and sold in the countries of the European Union and which are subject to the European Directive 2012/19/EU. In countries outside the European Union, different regulations may apply to the disposal of waste electrical and electronic equipment.

16. Trouble Shooting

Problem	Possible Cause	Remedy
Machine cannot be switched on.	• No power supply. • Carbon brush worn. Chip extractor not mounted	• Check power supply. • Take machine to your service point.
Machine does not work or stops suddenly	• Power cut • Motor or switch defective • Check microswitch	• Check fuse, check overload switch on machine. • Have the motor or switch checked by an electrician. • Fit the chip extractor hood so that the microswitch is pressed. Check fuses. Due to the integrated lowvoltage protection, the machine does not restart automatically. Upon return of the voltage, the machine must be switched on again.
Machine stops during planing.	• Planing blade blunt/worn • Overload switch has tripped • Check microswitch • Too much chip removal • Too fast feed	• Replace or sharpen blade • Switch on the motor again once it has cooled • Fit the chip extractor hood or bench lock so that the microswitch is pressed. • Reduce chip removal. • Reduce infeed speed.
Workpiece jams during thicknessing	• Cutting depth too great	• Reduce cutting depth and machine the workpiece in several passes
Speed decreases when planing	• Too much chip removal • Too fast feed • Blunt knives.	• Reduce chip removal. • Reduce infeed speed. • Replace knives.
Unsatisfactory surface finish	• Planing blade blunt/worn • Planing blade filled with chips • Uneven feed	• Replace or sharpen blade • Remove chips • Feed the workpiece with constant pressure and at reduced speed
Machined surface too rough	• Workpiece contains too much moisture	• Dry workpiece

Machined surface cracked	• Workpiece was machined against the grain • Too much material planed at one pass	• Machine the workpiece from the opposite direction • Machine the workpiece in several passes
Workpiece speed too low during thicknessing	• Workpiece was machined against the grain • Too much material planed at one pass	• Clean bench top and apply a thin coating of lubricant wax • Repair transport rollers
When thicknessing, chip ejection obstructed (without dust extractor).	• Too much chip removal • Blunt knives. • Wood too humid.	• Reduce chip removal. • Replace knives • Dry workpiece
When surface planing, chip ejection obstructed (without dust extractor)	• Too much chip removal • Too fast feed • Blunt knives. • Wood too humid.	• Reduce chip removal. • Reduce infeed speed. • Replace knives. • Dry workpiece
With surface planing and thicknessing, chip ejection obstructed (with dust extractor).	• Suction performance too weak.	• Use a dust extractor unit having an airflow rate at the suction connection of at least 20 m/s.

Optional accessories



HSS-planer blades
Two-pieces set
Item number: 3902202701
EAN: 4046664000310

Regular servicing period		**Before any start-up**	**If necessary**	**Once a week**	**After 6 months**
Check that the planing blade is in perfect condition	Inspection	X			
	Change		X		X
Check the function of the safety equipment	Inspection	X			
	Change		X		
Clean dust and chips off the machine	Clean	X			
Check the drive belt to ensure it has the correct tension and is in good condition or not worn	Inspection		X		
	Change				
Oil or grease all moving connecting parts				X	X

Vysvětlení symbolů na přístroji

Symboly použité v této příručce vás mají upozornit na možná rizika. Bezpečnostní symboly a vysvětlivky, které je provázejí, musejí být přesně pochopeny. Samotné varování rizika neodstraní a nemohou nahradit správná opatření pro prevenci úrazů.

	Číst a před uvedením do provozu dodržovat návod k obsluze a bezpečnostní předpisy!
	Noste ochranu sluchu!
	Noste ochrannou masku proti prachu. Při zpracování dřeva a jiných materiálů může vznikat zdraví škodlivý prach. Materiál obsahující azbest nesmí být opracováván!
	Noste ochranné brýle. Jiskry vznikající při práci nebo odštěpky dřeva, třísky a prachy vystupující z přístroje mohou způsobit ztrátu viditelnosti.
	**VÝSTRAHA!** Nebezpečí zranění! Nesahat na běžící hoblovací nůž.
	Vypínač na přetížení
	Výrobek odpovídá platným evropským směrnicím.
⚠ Pozor!	Místa, která se týkají bezpečnosti, jsme v tomto návodu k obsluze označili touto značkou.
	Výrobek odpovídá platným srbským směrnicím.

Obsah: **Strana:**

1. Úvod ... 43
2. Zařízení (obr. 1-15) ... 43
3. Dodací stav (obr. 1a/b) ... 43
4. Použití podle účelu určení ... 44
5. Důležité pokyny ... 44
6. Technická data ... 47
7. Rozbalení ... 47
8. Montáž ... 48
9. Příprava práce ... 48
10. Provoz ... 49
11. Čištění, údržba a objednání náhradních dílů ... 50
12. Skladování (obr. 15) ... 51
13. Elektrické zapojení ... 51
14. Odstraňování závad ... 52
15. Likvidace a recyklace ... 52
16. Odstraňování závad ... 53
17. Prohlášení o shodě ... 129

1. Úvod

Výrobce:
Scheppach GmbH
Günzburger Str. 69
D - 89335 Ichenhausen

Vážený zákazníku,
přejeme Vám hodně radosti a úspěchů při práci s Vaším novým přístrojem.

Poznámka:
Podle platného zákona o ručení výrobce za škody způsobené vadou výrobku neručí výrobce tohoto přístroje za škody, které vzniknou na tomto přístroji nebo tímto přístrojem při:

- Nesprávná manipulace.
- Nedodržení pokynů pro obsluhu.
- Opravy prováděné třetí stranou, opravy neprováděné v autorizovaném servisu.
- Montáž neoriginálních dílů nebo použití neoriginálních dílů při výměně.
- Jiné než specifikované použití.
- Porucha elektrického systému, která byla způsobena nedodržením elektrických předpisů a předpisů VDE 0100, DIN 57113, VDE0113.

Doporučujeme:
Před montáží a uvedením do provozu si přečtěte celý text návodu k obsluze.
Tento návod k obsluze Vám má ulehčit seznámení s vaším strojem a využití možností jeho použití podle určení.
Návod k obsluze obsahuje důležité pokyny a upozornění, jak bezpečně, odborně a hospodárně pracovat se strojem, a jak zabránit nebezpečí, ušetřit náklady za opravy, snížit ztrátové časy, a zvýšit spolehlivost a životnost stroje.
K bezpečnostním ustanovením tohoto návodu k obsluze musíte navíc bezpodmínečně dodržovat předpisy své země, platné pro provoz stroje.
Uchovávejte návod k obsluze u stroje v ochranném pouzdře, chráněný před nečistotou a vlhkostí. Každý pracovník obsluhy si ho musí před zahájením práce přečíst a pečlivě dodržovat.
Na stroji smí pracovat jen osoby, které jsou poučené v používání stroje, a informované o nebezpečích s tím spojených. Je nutné dodržovat vyžadovaný minimální věk.

Vedle bezpečnostních pokynů a upozornění obsažených v tomto návodu k obsluze a zvláštních předpisů vaší země je nutné dodržovat všeobecně uznávané technické předpisy pro provoz.
Nepřebíráme žádné ručení za škody a úrazy vzniklé v důsledku nedodržování tohoto návodu k obsluze a bezpečnostních pokynů.

2. Zařízení (obr. 1-15)

1. Spínač / vypínač
2. Vypínač na přetížení
3. Spínací zdvihátko
4. Odsávání hoblin
5. Paralelní doraz
6. Matice s hvězdicovým kolečkem M8
7. Kryt hoblovacích nožů
8. Matice s hvězdicovým kolečkem M6
9. Upínací šroub
10. Ruční klika
11. Seřizovací šroub
12. Posuvný stůl
13. Kryt hoblovacích nožů kompl.
14. Klíč na vnitřní šestihran
15. Žebrový řemen
16. Posuvná tyč
17. Aretační čepy
18. Šroub s vnitřním šestihranem
19. Vřeteno
20. Vřeteno se závitem
21. Tloušťkovací stůl
22. Matice s hvězdicovým kolečkem
23. Upínací šroub
24. Hoblovací nože
25. Protilehlé zpětné čelisti
26. Odebírací stůl
27. Řezací lišta
28. Držák posouvací hole
29. Síťový kabel
30. Držák kabelu
31. Stavěcí šroub

A. Stupnice (přísuv)
B. Stupnice (paralelní doraz)
C. Stupnice (tloušťkovačka)

3. Dodací stav (obr. 1a/b)

- Srovnávačka a tloušťkovačka 1x
- Posuvná tyč 1x
- Náhradní - žebrový řemen 2x

- Klíč na vnitřní šestihran 1x
- Ruční klika 1x
- Paralelní doraz 1x
- Odsávání hoblin 1x
- Hoblovací nože 1x (59022059958)
- Návod k obsluze 1x

4. Použití podle účelu určení

Tloušťkovací a srovnávací frézka slouží k tloušťkování a srovnávání omítnutého řeziva všeho druhu, čtvercového, obdélníkového nebo zkoseného tvaru.

Stroj smí být používán pouze podle svého účelu určení.

⚠ VAROVÁNI!
Následující práce se nesmějí realizovat:
- Zapouštěcí práce (t.j. jakékoliv opracovávání, které se nerealizuje na celé délce obrobku)
- Prohlubování, spojování na čepy nebo vyhlub vání
- Hoblování výrazně zakřiveného dřeva, při kterém neexistuje dostatečný kontakt s podávacím stolem

⚠ Ochranná zařízení, která se nachází na stroji, je striktně zakázáno demontovat, měnit, používat v rozporu s jejich určením nebo připevňovat ochranná zařízení jiných výrobců.
Kryt nožového hřídele nesmí být během opracovávání odstraněný. Nepoužívaná část nožové hřídele musí být zakrytá.

Požadavky na obsluhu
Přístroj smí obsluhovat a udržovat pouze osoby, které jsou s ním seznámeny a informovány o možných nebezpečích. Nikdy nenechávejte děti pracovat s přístrojem. Nikdy nenechávejte dospělé bez řádného zaškolení pracovat s přístrojem. Obsluha si musí před použitím přístroje pozorně přečíst návod k obsluze.

Kvalifikace: Kromě podrobného poučení odborníkem není pro používání přístroje nutná žádná speciální kvalifikace.

Minimální věk: Na přístroji smí pracovat jen osoby, jež dosáhly 18 let. Výjimku představuje využití mladistvých, pokud se toto děje během profesního vzdělávání za účelem dosažení dovednosti pod dohledem školitele
Místní ustanovení mohou stanovit minimální věk uživatele.

Školení: Používání přístroje vyžaduje pouze odpovídající poučení odborníkem resp. návodem k obsluze. Speciální školení není nutné.
Přístroj smí být používán pouze podle svého účelu určení. Každé další, toto překračující použití, neodpovídá použití podle účelu určení.

Za z toho vyplývající škody nebo zranění všeho druhu ručí uživatel/obsluhující osoba a ne výrobce.

Dbejte prosím na to, že naše přístroje nebyly podle svého účelu určení konstruovány pro živnostenské, řemeslnické nebo průmyslové použití. Nepřebíráme žádné ručení, pokud je přístroj používán v živnostenských, řemeslných nebo průmyslových podnicích a při srovnatelných činnostech.

5. Důležité pokyny

Obecná bezpečnost

Pozor! Při používání elektrických nástrojů musí být za účelem ochrany před zásahem elektrickým proudem a nebezpečí zranění a požáru dodržována následující základní bezpečnostní opatření. Před použitím tohoto elektrického nástroje si přečtěte všechny tyto pokyny a bezpečnostní pokyny dobře uschovejte.

Bezpečná práce
1. Udržujte Vaše pracoviště v pořádku
   - Nepořádek na pracovišti představuje nebezpečí úrazu.
2. Zohledněte vlivy prostředí
   - Nevystavujte elektrické nářadí dešti. Nepoužívejte elektrické nářadí ve vlhkém nebo mokrém prostředí.
   - Postarejte se o dobré osvětlení.
   - Nepoužívejte elektrické nářadí v blízkosti hořlavých kapalin nebo plynů.
   - Elektrický nástroj nepoužívejte, hrozí-li nebezpečí požáru nebo výbuchu.
3. Chraňte se před úderem elektrickým proudem
   - Vyhýbejte se tělesnému kontaktu s uzemněnými částmi např. rourami, topnými tělesy, sporáky, ledničkami.
4. Nepouštějte do blízkosti děti!
   - Nenechte jiné osoby dotýkat se nářadí nebo kabelu, nepouštějte je na své pracoviště.
5. Nářadí uschovávejte bezpečně
   - Nepoužívané nářadí musí být uloženo na suchém, uzamčeném místě a mimo dosah dětí.

6. Nářadí nepřetěžujte
   - Na těžké práce nepoužívejte moc slabé nářadí nebo přídavné nářadí.
7. Používejte správné nářadí
   - Nepoužívejte nářadí k účelům na práce, na které není určeno.
   - Například nepoužívejte ruční kotoučovou pilu na kácení stromů nebo ořezávání větví.
8. Noste vhodné pracovní oblečení
   - Nenoste široké oblečení nebo šperky. Mohly by být zachyceny pohyblivými částmi.
   - Při práci na volném prostranství jsou vhodné gumové rukavice a pevná neklouzavá obuv.
   - V případě dlouhých vlasů noste vlasovou síťku.
9. Používejte ochranné pomůcky
   - Noste ochranné brýle.
   - Při prašných pracích používejte dýchací masku.
10. Připojte zařízení na odsávání prachu,
    - Jsou-li k dispozici přípojky pro odsávání prachu a záchytné zařízení, přesvědčete se, že jsou tato zařízení připojena a správně používána.
11. Nepoužívejte kabel na účely, pro které není určen
    - Nenoste nářadí za kabel a nepoužívejte ho na vytažení zástrčky ze zásuvky. Chraňte kabel před horkem, olejem a ostrými hranami.
12. Obrobek zajistěte
    - Na držení obrobku používejte upínací zařízení nebo svěrák. Je tak držen bezpečněji než Vaší rukou.
13. Vyhněte se nenormálnímu držení těla
    - Zajistěte si bezpečnou podložku a buďte vždy v rovnováze.
14. Nářadí pečlivě ošetřujte
    - Udržujte nářadí stále čisté a ostré, abyste mohli dobře a bezpečně pracovat.
    - Dodržujte předpisy pro údržbu a pokyny k výměně nářad.
    - Pravidelně kontrolujte zástrčku a kabel a v případě poškození je nechte obnovit autorizovaným odborníkem.
    - Pravidelně kontrolujte prodlužovací kabely a poškozené nahraďte.
    - Udržujte rukojeti suché a prosté oleje a tuku.
15. Vytáhněte vidlici z elektrické zásuvky
    - Pokud elektrický nástroj nepoužíváte, před údržbou a při výměně nástrojů, např. pilového listu, vrtáků, fréz. Pokud dojde při práci k zablokování hoblovací hřídele způsobené vysokým odporem proti posuvu nebo sevřením, vypněte přístroj a odpojte od sítě. Odstraňte obrobek a zajistěte, aby se hoblovací pohybovala volně. Přístroj zapněte a znovu proveďte řezací proces s nižším odporem proti posuvu.
16. Nenechte zastrčené žádné klíče pro nářadí
    - Před zapnutím překontrolujte, jestli jsou klíče a nastavovací nástroje odstraněny.
17. Vyhněte se neúmyslnému spuštění
    - Ujistěte se, že je spínač při zasunutí vidlice do elektrické zásuvky vypnutý.
18. Venku používejte prodlužovací kabel.
    - Venku používejte pouze k tomu schválené a odpovídajícím způsobem označené prodlužovací kabely.
19. Buďte soustředění
    - Dávejte pozor na to, co se děje. Pracujte s rozumem. Elektrický nástroj nepoužívejte, jestliže se nesoustředíte.
20. Zkontrolujte nářadí, zda není poškozeno
    - Před dalším použitím nářadí musí být pečlivě překontrolována bezvadná a řádná funkce ochranných zařízení nebo lehce poškozených částí.
    - Překontrolujte, zda je v pořádku bezvadná funkce pohyblivých dílů, jestli neuvázly nebo jestli nejsou díly poškozeny. Všechny části musí být správně namontovány, aby byla zajištěna bezpečnost přístroje.
    - Poškozená bezpečnostní zařízení a díly musí být řádně opraveny nebo vyměněny v dílně zákaznického servisu, pokud není v návodu k použití uvedeno jinak.
    - Poškozené vypínače musí být nahrazeny v dílně zákaznického servisu.
    - Nepoužívejte stroje, u kterých se nedá za- a vypnout vypínač.
21. **POZOR!**
    - Použití jiných pracovních nástrojů nebo jiného příslušenství pro vás může znamenat nebezpečí poranění.
22. Svůj elektrický nástroj nechávejte opravovat odbornými elektrikáři.
    - Toto elektrické nářadí odpovídá příslušným bezpečnostním ustanovením. Opravy smí provádět pouze odborný elektrikář; v jiném případě nelze vyloučit úrazy provozovatele.

Tento přístroj není určen k tomu, aby ho obsluhovaly osoby (včetně dětí) s omezenými fyzickými, senzorickými nebo duševními schopnostmi nebo

s nedostatkem zkušeností a/nebo s nedostatkem znalostí, leda že by byly pod dohledem osoby odpovědné za jejich bezpečnost nebo od ní obdržely pokyny, jak přístroj používat.
Děti by měly být pod dohledem, aby bylo zaručeno, že si nebudou s přístrojem hrát.

Upozornění! Tento elektrický nástroj vytváří během provozu elektromagnetické pole. Toto pole může za určitých podmínek ovlivňovat aktivní nebo pasivní zdravotní implantáty. Pro snížení rizika vážných nebo smrtelných úrazů doporučujeme osobám se zdravotními implantáty, aby se před obsluhou tohoto elektrického nástroje obrátily na svého lékaře nebo na výrobce zdrvotního implantátu.

SPECIÁLNÍ BEZPEČNOSTNÍ POKYNY

- Nepoužívejte tupé čepele. Nebezpečí zpětného rázu!
- Řezací blok musí být zcela zakrytý.
- K hoblování krátkých obrobků používejte posunovací opěru.
- K hoblování úzkých obrobků byste měli postupovat v souladu s doplňkovými bezpečnostními preventivními opatřeními. K zaručení bezpečné práce může být nutné použití příčných přítlačných přípravků a pružných krytů.
- Přístroj není vhodný k řezání drážek.
- Pojistku zpětného rázu a posunovací válec je nutné pravidelně kontrolovat.
- Přístroje, které jsou vybaveny odtahem hoblin a odtahovými kryty, by měly být připojeny k příslušným přístrojům. Typ materiálu může negativně ovlivňovat vznik prachu.
- Přístroj je výhradně vhodný ke zpracování dřeva a podobných materiálů.
- Pokud je čepel opotřebovaná na 5 %, je nutné ji vyměnit.
- Nepřítomnost posunovací opěry může vést k nebezpečí. Posunovací opěru vždy uchovávejte u stroje, i při nepoužívání.
- Jsou-li vkládány ručně malé obrobky, hrozí zvýšené nebezpečí zranění. Je nutné respektovat doporučení výrobce o použití posunovací opěry.
- Chybné vyrovnání ochranných krytů, posunovacího stolu nebo mříže může vést k nekontrolovatelným situacím.
- Poškozené nebo znečištěné obrobky skrývají nebezpečí. Kovové části nebo třískový materiál nesmí být na tomto přístroji obráběn.
  Nebezpečí zranění!
- Dlouhé obrobky umisťujte za účelem řezání na válečkový stůl nebo na jiný opěrný přípravek. V opačném případě můžete ztratit kontrolu nad obrobkem.
- Stroj je vhodný pouze k hoblování a tloušťkování.
- Při práci na stroji byste měli vždy nosit přiměřený ochranný oděv:
  - ochranu sluchu chránící před poškozením sluchu,
  - ochranu dýchání jako prevenci vdechnutí nebezpečných částeček prachu,
  - ochranné rukavice jako prevenci zranění ostrými hranami nebo čepelemi,
  - ochranné brýle jako prevenci zranění očí odletujícími částečkami.
- Za každých okolností se vyhněte následujícím situacím: předčasné přerušení postupu řezání (hoblovací řezy, které nedosáhnout po celé délce obrobku; hoblování nerovných dřevěných dílců, které rovnoměrně nedoléhají na posunovací stůl).
- Pozor! Pokud vykazuje hlavní elektrická přípojka špatný stav, může při připojení přístroje vzniknout nebezpečí zkratu. Tím mohou být dotčeny i jiné funkce (např. rozsvícení kontrolek). Pokud dojde na hlavní elektrické přípojce k poruchám, obraťte se prosím na svého lokálního poskytovatele elektrického proudu, aby vám pomohl nebo poskytl informace.

Zbytková nebezpečí

I přes použití podle účelu určení nelze zcela vyloučit určité rizikové faktory. Podmíněno pracovním postupem se mohou vyskytnout následující rizika:

⚠ **Nebezpečí úrazu!** prstů a rukou v důsledku kontaktu s nožovou hřídelí na nezakrytých místech, při výměně nástroje, kromě toho mohou být při otevření ochranného krytu přitisknuté.

- zranění očí
- na zasouvacím a výpustním otvoru
- v důsledku nebezpečného zpětného nárazu
- ohrožení elektrickým proudem, jestliže elektrické vedení nebylo správně zapojené.
- při provozu bez odsávání nebo vaku na zachytávání hoblin může vzniknout zdraví škodlivý dřevný prach.
- prostřednictvím vymrštěných dílů
- Prostřednictvím kovových částí obsažených v obrobku se mohou otupit nebo zničit nože.
- Poškození plic, pokud se nenosí žádná vhodná ochranná maska proti prachu.

⚠ Poškození sluchu!
Delší pobyt v bezprostřední blízkosti běžícího přístroje může způsobit poškození sluchu.
Používejte chrániče sluchu!

I přes dodržování provozního návodu mohou existovat také skrytá zbytková rizika.

Chování v případě nouze
Zaveďte úrazu odpovídající potřebnou první pomoc a vyzvěte co možná nejrychleji kvalifikovanou lékařskou pomoc. Chraňte zraněného před dalšími úrazy a uklidněte jej. Kvůli případné nehodě musí být na pracovišti vždy po ruce lékárnička první pomoci dle DIN 13164.
Materiál, který si z lékárničky vezmete, je třeba ihned doplnit.

Pokud požadujete pomoc, uveďte tyto údaje:
1. Místo nehody
2. Druh nehody
3. Počet zraněných
4. Druh zranění

6. Technická data

Technické údaje	
Počet nožů	2ks
Rychlost hoblovací hlavy	8000 ot./min.
Rozměry	780 x 440 x 455 mm
Váha	21 kg
Technické informace - úprava povrchů	
Max. šířka	204 mm
Max. hoblina	2 mm
Rozměry krytu	520 x 102 mm
Sklon krytu	90° - 45°
Rozměry plošiny	737 x 210 mm
Technické informace - hoblování	
Max. šířka	204 mm
Max. tloušťka	120 mm
Max. hoblina	2 mm
Rozměry plošiny	350 x 204 mm
Motor	230 V~ / 50 Hz
Spotřební energie	1250 W

Technické změny vyhrazeny!

Hluk a vibrace
Hluk této pily byl změřen podle normy EN 61029.

Hladina akustického tlaku L_{pA}	101 dB
Nejistota K_{pA}	3 dB
Hladina akustického výkonu L_{WA}	114 dB
Nejistota K_{WA}	3 dB

Noste ochranu sluchu.
Působení hluku může vést ke ztrátě sluchu.

Omezte tvorbu hluku a vibrace na minimum!
- Používejte pouze přístroje v bezvadném stavu.
- Pravidelně provádějte údržbu a čištění přístroje.
- Přizpůsobte Váš způsob práce přístroji.
- Nepřetěžujte přístroj.
- V případě potřeby nechte přístroj zkontrolovat.
- Přístroj vypněte, pokud ho nepoužíváte.
- Noste rukavice

7. Rozbalení

- Otevřete balení a opatrně vyjměte přístroj.
- Odstraňte balicí materiál a obalové a přepravní pojistky (pokud je jimi výrobek opatřen).
- Zkontrolujte, zda je rozsah dodávky úplný.
- Zkontrolujte přístroj a díly příslušenství, zda se při přepravě nepoškodily. V případě reklamací je třeba okamžitě uvědomit dodavatele. Pozdější reklamace nebudou uznány.
- Uchovejte obal dle možností až do uplynutí záruční doby.
- Seznamte se před použitím s přístrojem podle návodu k obsluze.
- Používejte u příslušenství a opotřebitelných a náhradních dílů pouze originální díly. Náhradní díly obdržíte u specializovaného prodejce.
- Uveďte při objednávání naše čísla výrobku a rovněž typ a rok výroby přístroje.

POZOR!
Přístroj a obalové materiály nejsou hračka! Dětem nepatří do rukou plastikové sáčky, fólie ani drobné součástky! Hrozí nebezpečí jejich spolknutí a udušení!

8. Montáž

8.1 Paralelní doraz (obr. 2)
- Mírně vyšroubujte aretační čep (17) ve směru hodinových ručiček. (Čep by neměl vypadnout!)
- Vložte nyní aretační čep (17) paralelního dorazu (5) do k tomu určené mezery boční stěny.
- Posuňte nyní paralelní doraz (5) do strany tak, aby drážka paralelního dorazu (5) mohla klesnout ke šroubu (18).
- Šroub s vnitřním šestihranem (18) nyní utáhněte dodaným klíčem pro vnitřní šestihran (14).
- Dotáhněte nyní opět aretační čep (17) proti směru hodinových ručiček.

8.2 Ruční klika pro přísuv tloušťkovačky (obr. 3)
- Ruční klika (10) pro přísuv hloubky záběru se nyní nasadí na vřeteno (19).

8.3 Odsávání hoblin - srovnávání (obr. 4-6)
- Nasaďte k montáži krytu hoblovacích nožů kompl. (13) do nejvyšší polohy.
- Nastavte tloušťkovací stůl (21) do nejnižší polohy pomocí ruční kliky (10).
- Nastavte odsávání hoblin (4) lehce šikmo ke stroji a posuňte ho dozadu. Přitom musí být obě spínací zdvihátka (3) přidržována směrem ven.
- Zajistěte nyní odsávání hoblin (4) pomocí spínacího zdvihátka (3). **Pozor!** Stroj neběží, pokud není spínací zdvihátko (3) správně zasunuté.
- Sklopte nyní kryt hoblovacích nožů kompl. (13) opět dolů.

8.4 Odsávání hoblin - tloušťkování (obr. 11)
- Paralelní doraz musí být k tloušťkování demontován. Postupujte v opačném pořadí, než je popsáno v bodu 8.1.
- Posuňte kryt hoblovacích nožů (7) úplně dozadu směrem ven, takže nožový válec leží kompletně volně.
- Držte nyní spínací zdvihátko (3) opět směrem ven a nasaďte nyní odsávání hoblin (4) na hoblovku.
- Zajistěte nyní odsávání hoblin (4) pomocí spínacího zdvihátka (3). **Pozor!** Stroj neběží, pokud není spínací zdvihátko (3) správně zasunuté.

9. Příprava práce

⚠ Pozor!
Před uvedením do provozu přístroj bezpodmínečně kompletně smontujte!

Před každým použitím zkontrolujte:
- Řádnou funkci spínače a vypínače vč. nouzového vypínače (pokud je k dispozici)
- **Zamčená Rozpojená ochranná zařízení (obr. 1a - pol. 3)** Postupným otevřením každého oddělujícího ochranného zařízení, aby bylo možné stroj vypnout a kontrolou, že nelze stroj při každém otevřenémochranném zařízení zapnout.
- **Brzdu** pomocí zkoušky funkčnosti, abyste zjistili, jestli se zabrzdění zrealizuje v rámci stanovené doby brzdění, a jestli je stroj vybavený mechanickou brzdou, nebo se brzda po každém zareagování ochrany proti přetížení musí zkontrolovat.
- **Protilehlé zpětné čelisti (obr. 4 - pol. 25)** minimálně jednou za směnu prohlídka ke zjištění, zda jsou v dobrém stavu, např. nejsou poškozené dotykové plochy nárazy, a že protilehlé zpětné čelisti (24) vlastní vahou bez omezení odpadají;
- **Nůž hoblíku (obr. 13 - pol. 24)** s důrazem na jeho poškození a správné uložení.

Stroj se smí používat jen tehdy, jestliže jsou dodržené všechny tyto podmínky

Používejte pouze naostřené a udržované nože.
Používejte pouze nože zkonstruované pro příslušný stroj.

Při opracovávání krátkých obrobků používejte špalíky nebo paličky na jejich posouvání, které nejsou poškozené.

Stroj připojte k zařízení na odsávání prachu a hoblin.

Před začátkem opracovávání zkontrolujte, jestli je doraz upnutý.

Přesvědčte se, jestli stále dokážete udržet rovnováhu. Postavte se bokem ke stroji.

Při běžícím stroji mějte ruce v bezpečné vzdálenosti od řezného válce a od místa, na kterém jsou ze stroje vyhazované hobliny.

S hoblováním začněte až tehdy, když řezný válec dosáhl své potřebné otáčky.

Kromě toho dávejte pozor na to, aby obrobek neobsahoval žádné kabely, lana, provazy nebo podobné materiály. Neopracovávejte takové dřevo, které má hodně suků a otvorů po větvích.

Dlouhé obrobky zabezpečte proti překlopení na konci procesu hoblování. Používejte na to např. stojany na kolečkách nebo podobná zařízení.
Je striktně zakázáno odstraňovat piliny a třísky ze stroje, je-li v chodu.

Při zablokování stroj okamžitě vypněte. Vytáhněte síťovou zástrčku a odstraňte zaseknutý obrobek.

Po každém použití nastavte nejmenší velikost řezu, aby se předešlo riziku poranění.

⚠ POZOR!
Stroj musí být pomocí vhodných šroubů/šroubn bezpečně upevněný do podlahy/Pracovní deska, protože hrozí nebezpečí jeho převrhnutí (obr. 19).

- Před zapnutím se přesvědčte, zda údaje na typovém štítku souhlasí s údaji sítě.
  ⚠ VÝSTRAHA! Předjakýmkoliv čištěním, nastavováním, údržbou nebo servisem odpojte síťovou zástrčku od hlavního napájení elektrického proudu!
- Pravidelně kontrolujte, zda jsou nože (24) a pojistné západky (22) v hoblovacím válci řádně upevněny.
- Nože (21) smějí z hoblovacího válce (24) přečnívat maximálně 1,1 mm.
- Zkontrolujte bezvadný provoz čelistí zabraňujících zpětnému vrhu (25).
- Vždy noste ochranu zraku.
- Nikdy neprovádějte konkávní průhyby, čepy nebo tvary.
- Před uvedením do provozu musí být všechny kryty a bezpečnostní zařízení správně namontovány.
- Hoblovací nůž musí mít možnost volného chodu.

10. Provoz

⚠ POZOR: Tloušťkovací a srovnávací frézka byla koncipována speciálně na hoblování tvrdého dřeva. K tomu jsou použity vysokolegované nože (21). Při tloušťkování musí být dotyková plocha obrobku plochá. Pokud jsou obráběny větší nebo těžší obrobky, je nutné stroj na místě stání upevnit (např. pomocí šroubových svěrek).

- Za-/vypínač (1) se nalézá na levé straně stroje. Na zapnutí stroje stiskněte zelené tlačítko „I“. Na vypnutí stroje stiskněte červené tlačítko „0“.
- Stroj je na ochranu motoru vybaven vypínačem na přetížení (2). V případě přetížení se stroj automaticky zastaví. Po chvíli může být vypínač na přetížení (2) opět vrácen do výchozí polohy.
- Při opracovávání dlouhých obrobků používejte posuvný stůl nebo podobné podpěrné zařízení. Tato dodatečná vybaveníin jsou k dostání v odborných prodejnách. Musí být umístěna na přiváděcí a výstupní straně hoblovky. Nastavení výšky musí být provedeno tak, aby mohl být obrobek do přístroje přiváděn a zároveň odebrán ve vodorovné poloze.

10.1 Srovnávání

⚠ POZOR: Před veškerými údržbovými pracemi vytáhněte síťovou zástrčku!

10.1.1 Nastavení (obr. 7/8)

- Otáčejte seřizovacím šroubem (11) doprava nebo doleva pro požadovanou hloubku záběru. Hloubku záběru lze odečíst na stupnici (A).
- Povolte paralelní doraz (5) maticí s hvězdicovým kolečkem (22). Nastavte požadovaný úhel. Nastavený úhel lze odečíst na stupnici (B). Zafixujte paralelní doraz (5) po nastavení opět maticí s hvězdicovým kolečkem (22).

10.1.2 Srovnávačka - provoz (obr. 9/10)
Pozor! Dbejte na správnou montáž odsávání hoblin (viz 8.3)

- **(Pro úzké obrobky viz obr. 9)** Otevřete upínací šroub (9) a posuňte kryt hoblovacích nožů (7) tak daleko, jak je potřebná šířka obrobku. Dotáhněte poté opět upínací šroub (9).
- **(Pro široké, ploché obrobky viz obr. 10)** Otevřete matici s hvězdicovým kolečkem (6) a posuňte kryt hoblovacích nožů kompl. (13) přesně tak daleko, jak to umožní tloušťka obrobku. Kryt hoblovacích nožů (7) přitom zakryje celý nožový válec! Dotáhněte nyní opět matici s hvězdicovým kolečkem (6).
- Zapojte síťovou zástrčku do vedení sítě. Stiskněte zelené tlačítko „I“ ke spuštění hoblovky.
- Položte zpracovávaný obrobek na posuvný stůl (12). Posuňte obrobek co nejvíce pokud možno pomocí posuvné tyče (16) dopředu ve směru k odebíracímu stolu (26) nad nožový válec
- Po dokončení práce stroj vypněte. Stiskněte k tomu červené tlačítko „0“. Následně stroj odpojte ze sítě.
- Po úplném zastavení stroje odstraňte třísky a prach z posuvného stolu (12), odebíracího stolu (26) a nožového válce.
- Nainstalujte opět kryt hoblovacích nožů (7) do správné polohy a hoblovací nože po celé délce zakryjte.

10.2 Tloušťkování

⚠ **POZOR:** Před veškerými údržbovými pracemi vytáhněte síťovou zástrčku!

10.2.1 Nastavení (obr. 4/11)
Nasaďte ruční kliku (10) na vřeteno (19) a vytočte tloušťkovací stůl (21) do požadované výšky. Nastavenou výšku lze odečíst na stupnici (C).

10.2.2 Tloušťkovačka - provoz (obr. 4/11/12)
Pozor! Dbejte na správnou montáž odsávání hoblin (viz 8.4)
- Zapojte síťovou zástrčku do vedení sítě. Stiskněte zelené tlačítko „I“ ke spuštění hoblovky.
- Položte obrobek na tloušťkovací stůl (21). Přiveďte obrobek ve směru k posuvnému stolu (12). (Dbejte na směr šipky, který rovněž symbolizuje pracovní směr.)
- Stiskněte zelené tlačítko „I“ ke spuštění hoblovky. Stiskněte k tomu červené tlačítko „0“. Následně stroj odpojte ze sítě.
- Po úplném zastavení stroje odstraňte třísky a prach z tloušťkovacího stolu (21) a nožového válce.

10.3 Výměna nožů (obr. 13/14)
- ⚠ **POZOR!:** Před výměnou nožů zásadně odpojte síťovou zástrčku ze sítě.
- Zajistěte ochranu hřídele hoblovky kompl. (13) ve zdvižené poloze.
- Povolte a odstraňte čtyři upínací šrouby (23).
- Sejměte nože (24) a řezací lištu (27) z hřídele.
- Odstraňte třísky a pryskyřici z hřídele hoblovky a řezací lišty.
- Nasaďte nový nůž (24) do hřídele hoblovky, zafixujte nůž (24) s pravoúhlými mezerami do obou hlav šroubů. (Oběma těmito šrouby se nastavuje výška nože.)
- Položte řezací lištu (27) na nůž (24).
- Dotáhněte lehce 4 upínací šrouby (23).
- Opakujte pracovní postupy pro druhý nůž (24).
- Nastavte nyní hoblovací nože (24) přesně k odebíracímu stolu. Použijte k tomu pravítko, položené na odebíracím stolu.
- Seřízením obou stavěcích šroubů (31) lze nastavit výšku nože (24).
- Otočením hoblovacího bloku a za pomocí pravítka zjistíte nastavení nožů.
- Nože jsou nastaveny správně, když je pravítko posunuto ne výš než 3 mm.
- Po požadovaném nastavení dotáhněte všechny šrouby (8,4 N/m)

Upozornění
- Ostré nože zajistí čistě provedenou povrchovou úpravu dřeva a znamenají menší zátěž pro motor.
- Broušením můžete odstranit max. množství 3 x 0,05 mm (tři opakování).
- Nože na tomto stroji nejsou vhodné pro drážkování nebo tvorbu ozubených spojů.
- Po práci spusťte kryt nožů tak, aby bezpečně zakryl nože a zajistěte hvězdnatým otočným šroubem.

⚠ **POZOR!**
Používejte výhradně nože doporučené výrobcem pro tento stroj. Při použití jiných nožů existuje nebezpečí zranění z důvodů ztráty kontroly. Vyhýbejte se překroucení a možného utržení závitů. Pojistné západky nebo šrouby s opotřebovaným závitem musí být okamžitě nahrazeny.

11. Čištění, údržba a objednání náhradních dílů

⚠ **VÝSTRAHA! P**ředjakýmkoliv čištěním, nastavováním, údržbou nebo servisem odpojte síťovou zástrčku od hlavního napájení elektrického proudu!

Péče o motor
Stroj nevyžaduje složitou údržbu. Kuličkové ložiska jsou pravidelně mazány. Po cca 10 hodinách práce doporučujeme namazat tyto části:
- Ložiska podávací a výstupní plošiny
- Kladku řemene a ozubené kolo.

Ozubený hřídel k nastavení výšky hoblovací plošiny mažte jenom suchým mazivem.
Podávací plošinu a příslušné kladky udržujte v čistotě, prosté živice.

Znečistěné vtahovací/vysunovací válce se musí očistit. Pravidelně kontrolujte otvory vzduchu na stroji, jestli nejsou ucpané prachem a hoblinami, co může způsobit přehřátí motoru.

Po delší době používání, doporučujeme, dát stroj zkontrolovat odborníkům v autorizovaném servisním středisku.

Péče o nářadí
Hoblovací blok, upínací prvky, podpěry nožů a nože musí být pravidelně čištěny a prosté zejména živice. Čisté nářadí a prvky zvyšují kvalitu práce. Všechny uvedené prvky mohou být vloženy do roztoku k odstranění živice na 24 hod.

Živici lze z hliníkových částí odstranit jenom použitím čistících prostředků, které nepoškodí tento typ kovu.

Varování: V případě vady v elektrickém systému se stroj může na krátký moment zastavovat. Poraďte se s odborníkem.

12. Skladování (obr. 15)

Naviňte k uskladnění síťový kabel (29) kolem k tomu určeného kabelového držáku (30). Pro posuvnou tyč jsou určené držáky posuvné tyče (28).

Skladujte přístroj a jeho příslušenství na tmavém, suchém a nezamrzajícím místě a mimo dosah dětí. Optimální teplota skladování leží mezi 5 a 30 ˚C.
Uložte elektrický přístroj v originálním balení.
Elektrický přístroj zakryjte, aby byl chráněný před prachem nebo vlhkem.
Návod k obsluze uložte u přístroje.

13. Elektrické zapojení

⚠ POZOR! Úder elektrickým proudem!
Existuje riziko úrazu elektrickým proudem!
Vadný kabel nebo zástrčka mohou způsobit úder elektrickým proudem.
Vyhněte se tělesnému kontaktu s uzemněnými díly a chraňte se před zásahem elektrického proudu.

⚠ Provoz je povolen jen s ochranným vypínačem proti chybovému proudu (RCD max. chybový proud 30mA).

Zástrčku elektrického kabelu vsuňte do zásuvky, jejíž tvar, napětí a kmitočet odpovídají platným normám. Netahejte za přívodní kabel, pokud chcete vytáhnout zástrčku ze zásuvky.

Instalovaný elektromotor je zabudován v provozuschopném stavu. Přípojka musí odpovídat příslušným předpisům VDE a DIN.

Těmto předpisům musí odpovídat síťová přípojka zákazníka i použité prodlužovací kabely.

- Výrobek splňuje požadavky normy EN 61000-3-11 a podléhá speciálním podmínkám připojení. To znamená, že použití na libovolně volitelných přípojných bodech není přípustné.
- Přístroj může při nepříznivých podmínkách v síti způsobit dočasné kolísání napětí.
- Výrobek je konstruován výhradně pro použití na přípojných bodech, které
  a) nepřekračují maximální přípustnou impedanci sítě Z_{max} = 0,367 Ω nebo
  b) disponují dlouhodobým proudovým zatížením sítě minimálně 100 A/fáze.
- Coby uživatel musíte zabezpečit, pokud nutno za konzultace se svým energetickým podnikem, aby Váš přípojný bod, na kterém chcete přístroj provozovat, splňoval jeden z obou jmenovaných požadavků a) nebo b).

Důležité pokyny
Při přetížení se motor automaticky vypne. Po určité době na vychladnutí (čas se liší) nechte motor znovu zapnout.

Vadný elektrický přívodní kabel
U elektrických přívodních kabelů často dochází k poškození izolace.
Jeho příčinami mohou být:

- Poškození tlakem, je-li přívodní kabel veden oknem nebo štěrbinou ve dveřích.
- Prohnutí kvůli nevhodnému upevnění nebo vedení přívodního kabelu.
- Zlomení kvůli přejíždění přes přívodní kabel.
- Poškození izolace kvůli vytrhnutí z elektrické zásuvky ve stěně.
- Protržení v důsledku stárnutí izolace.

Tyto vadné elektrické přívodní kabely nesmí být používány a kvůli poškození izolace jsou životu nebezpečné.
Pravidelně kontrolujte poškození elektrických přívodních kabelů. Dávejte pozor, aby nebyl přívodní kabel při kontrole připojen do elektrické sítě.
Elektrické přívodní kabely musí odpovídat příslušným předpisům VDE a DIN. Používejte pouze přívodní kabely s označením H05VV-F.
Uvedení typového označení na přívodním kabelu je povinné.

Motor na střídavý proud

- Napětí v síti musí činit 230 V~ / 50 Hz.
- Prodlužovací kabely do délky 25 m mít průměr 1,5 milimetru čtverečního, > 25 m / 2,5 mm².

Druh připojení M
Způsob připojení, kdy lze přípojné vedení snadno vyměnit bez použití speciálního nástroje za speciální vedení, například s nastříknutým ochranným pouzdrem proti ohybu nebo krimpovanými spoji.

Připojení a opravy elektrického vybavení mohou provádět pouze odborní elektrikáři.

Při zpětných dotazech uvádějte prosím tyto údaje:
- Typ proudu napájejícího motor
- Údaje z typového štítku stroje
- Údaje z typového štítku motoru

14. Odstraňování závad

Při objednávání náhradních dílů je třeba vyplnit tyto údaje:
- Typ stroje
- Výrobní číslo stroje
- Identifikační číslo stroje
- Číslo požadovaného náhradního dílu

Servisní informace
Je třeba dbát na to, že u tohoto přístroje podléhají následující díly opotřebení přiměřenému použití nebo přirozenému opotřebení, resp. jsou potřebné jako spotřební materiál.
Rychle opotřebitelné díly*: řemen ventilátoru, uhlíky, hoblovka čepele

* není nutně obsaženo v rozsahu dodávky!

Náhradní díly a příslušenství obdržíte v našem servisním středisku. Naskenujte k tomu QR kód na titulní straně.

15. Likvidace a recyklace

Upozornění k obalu



Balicí materiály jsou recyklovatelné. Obaly prosím likvidujte způsobem šetrným k životnímu prostředí.

Upozornění k zákonu o elektrických a elektronických zařízeních (ElektroG)



Odpadní elektrická a elektronická zařízení nepatří do domovního odpadu, ale musí se sbírat a likvidovat odděleně!
- Staré baterie nebo akumulátory, které nejsou napevno zabudované ve starém přístroji, musí být před odevzdáním bez poškození vyjmuty! Jejich likvidaci upravuje zákon o bateriích.
- Majitelé nebo uživatelé elektrických a elektronických zařízení jsou ze zákona povinni je po použití vrátit.
- Koncový uživatel je zodpovědný za vymazání svých osobních údajů ze starého zařízení určeného k likvidaci!
- Symbol přeškrtnuté popelnice znamená, že se odpadní elektrická a elektronická zařízení nesmí likvidovat společně s domovním odpadem.
- Elektrická a elektronická zařízení můžete bezplatně odevzdat na následujících místech:
  - Veřejné skládky nebo sběrná místa odpadů (např. obecní stavební dvory)
  - Prodejní místa elektrospotřebičů (stacionární a online), pokud jsou obchodníci povinni je odebírat nebo to nabízejí dobrovolně.
  - Až tři kusy elektroodpadu od jednoho typu spotřebiče s délkou hrany maximálně 25 cm lze bezplatně vrátit výrobci, aniž by bylo nutné předtím zakoupit nový spotřebič od výrobce nebo jej odevzdat na jiném autorizovaném sběrném místě ve vašem okolí.
  - Pro další doplňující podmínky zpětného odběru výrobců a distributorů se obraťte na příslušný zákaznický servis.
- V případě, že výrobce dodá nový elektrospotřebič do soukromé domácnosti, může na žádost koncového uživatele zajistit bezplatný sběr elektroodpadu. Za tímto účelem kontaktujte zákaznický servis výrobce.
- Tato prohlášení se vztahují pouze na přístroje instalované a prodávané v zemích Evropské unie a podléhající evropské směrnici 2012/19/EU. V zemích mimo Evropskou unii mohou pro likvidaci elektroodpadu platit jiné předpisy.

16. Odstraňování závad

Závada	Možná příčina	Odstranění
Stroj nelze zapnout	• Bez síťového napětí - opotřebované uhlíkové kartáče • Není namontované odsávací hrdlo	• Zkontrolujte napájení • Stroj odvezte do zákaznického servisu
Stroj nefunguje nebo se náhle zastaví	• Výpadek elektrického proudu • Motor nebo spínač je chybný • Zkontrolujte mikrospínač	• Zkontrolujte pojistku, prověřte ochranu proti přetížení na přístroji. • Motor nebo spínač nechte zkontrolovat odborným elektrikářem. • Odsávací kryt na hobliny namontujte tak, aby se stisknul mikrospínač. Zkontrolujte síťové pojistky Stroj se kvůli zabudované ochraně proti podpětí sám opět nespustí a musí být znovu zapnutý po obnově napětí.
Stroj zůstává během hoblování stát	• Nůž hoblíku je tupý/opotřebený • Zareagoval spínač při přetížení • Zkontrolujte mikrospínač • Příliš velký úběr hoblin • Příliš velký posun	• Vyměňte nebo naostřete nůž • Po určité době na vychladnutí motor znovu zapněte • Kryt pro odsávání hoblin, resp. blokování stolu namontujte tak, aby byl aktivován mikrospínač. • Snižte úběr hoblin • Snižte rychlost posuvu
Obrobek se při tloušťkování zasekne	• Hloubka řezu je příliš velká	• Zredukujte hloubku řezu a obrobek opracujte ve více pracovních operacích
Během hoblování klesá počet otáček	• Příliš velký úběr hoblin • Příliš velký posun • Tupé čepele	• Snižte úběr hoblin • Snižte rychlost posuvu • Vyměňte čepele
Neuspokojivý stav povrchu	• Nůž hoblíku je tupý/opotřebený • Nůž hoblíku je ucpaný hoblinami • Nerovnoměrný přísun	• Nůž vyměňte nebo naostřete • Odstraňte hobliny • Obrobek přisouvejte konstantním tlakem a zredukovanou rychlostí přísunu
Příliš hrubě opracovaný povrch	• Obrobek ještě obsahuje příliš vlhkosti	• Obrobek vysušte
Opracovaný povrch má praskliny	• Obrobek byl opracovaný proti směru růstu • Příliš mnoho materiálu ohoblovaného najednou	• Obrobek opracujte z opačného směru • Obrobek opracujte ve více pracovních operacích
Příliš malý posuv obrobku při tloušťkování	• Obrobek byl opracovaný proti směru růstu • Příliš mnoho materiálu ohoblovaného najednou	• Desku stolu vyčistěte a ošetřete tenkou vrstvou kluzného vosku • Opravte podávací válce
Ucpává se výstup hoblin při tloušťkování (bez odsávání)	• Příliš velký úběr hoblin • Tupé čepele • Příliš mokré dřevo	• Snižte úběr hoblin • Vyměňte čepele • Obrobek vysušte
Ucpává se výstup hoblin při srážení (bez odsávání)	• Příliš velký úběr hoblin • Příliš velký posun • Tupé čepele • Příliš mokré dřevo	• Snižte úběr hoblin • Snižte rychlost posuvu • Vyměňte čepele • Obrobek vysušte
Je ucpaný výstup hoblin s odsáváním při srážení nebo tloušťkování	• Odsávání je příliš slabé	• Je nutné použít odsávací jednotku, která zajišťuje na hrdle přípojky odsávání rychlost proudění vzduchu alespoň 20 m/s
Volitelné příslušenství		



Hoblovací čepel HSS
Dvoudílná sada
Číslo zboží: 3902202709
EAN: 4046664042655

Pravidelné údržbové období		**Před každým uvedením do provozu**	**V případě potřeby**	**Jednou za týden**	**Po 6 měsících**
prověření bezchybného stavu nože hoblíku	Kontrola	X			
	Výměna		X		X
prověření funkčnosti bezpečnostních zařízení	Kontrola	X			
	Výměna		X		
čištění stroje od prachu / hoblin	Vyčistěte	X			
prověření napnutí a stavu / opotřebení hnacích řemenů	Kontrola		X		
	Výměna				
naolejování / namazání všech pohyblivých spojovacích dílů				X	X

Vysvetlenie symbolov na prístroji

Použitie symbolov v tejto príručke má upriamiť vašu pozornosť na možné riziká. Bezpečnostné symboly a vysvetlenia, ktoré ich sprevádzajú, musia byť presne pochopené. Výstrahy samotné neodstraňujú riziká a nemôžu nahradiť správne opatrenia na zabránenie nehodám.

	Čítať a pred uvedením do prevádzky dodržiavať návod na obsluhu a bezpečnostné predpisy!
	Používajte ochranu sluchu!
	Používajte ochrannú masku proti prachu. Pri práci s drevom a inými materiálmi môže vznikať zdraviu škodlivý prach. Materiál obsahujúci azbest nesmie byť spracovávaný!
	Noste ochranné okuliare. Iskry vznikajúce pri práci alebo úlomky, triesky a prach vystupujúci z prístroja by mohli viesť k trvalému poškodeniu zraku.
	**VÝSTRAHA!** Nebezpečenstvo poranenia! Nesiahajte do bežiaceho hobľovacieho noža.
	Ochranný vypínač
	Výrobok zodpovedá platným európskym smerniciam.
⚠ Pozor!	V tomto návode na obsluhu sme miesta, ktoré sa týkajú vašej bezpečnosti, označili práve týmto znakom.
	Výrobok zodpovedá platným srbským smerniciam.

Obsah: **Strana:**

1. Úvod ... 57
2. Zariadenie (obr. 1-15) ... 57
3. Rozsah dodávky (obr. 1a/b) ... 57
4. Správne použitie prístroja ... 58
5. Dôležité upozornenia ... 58
6. Technické údaje ... 61
7. Vybalenie ... 62
8. Montáž ... 62
9. Príprava práce ... 62
10. Prevádzka ... 63
11. Čistenie, údržba a objednanie náhradných dielov ... 65
12. Skladovanie (obr. 15) ... 65
13. Elektrické zapojenie ... 65
14. Odstraňování závad ... 66
15. Likvidácia a recyklácia ... 66
16. Odstraňovanie porúch ... 67
17. Vyhlásenie o zhode ... 129

1. Úvod

Výrobca:
Scheppach GmbH
Günzburger Str. 69
D - 89335 Ichenhausen

Vážený zákazník,
Želáme Vám veľa zábavy a úspechov pri práci s Vaším novým prístrojom.

Poznámka:
V súlade s platnými zákonmi, ktoré sa týkajú zodpovednosti za výrobok, výrobca zariadenia nepreberá zodpovednosť za poškodenia výrobku alebo za škody spôsobené výrobkom, ku ktorým došlo z nasledujúcich dôvodov:

- nesprávnej manipulácie,
- nedodržania pokynov na obsluhu,
- opravy vykonanej treťou stranou, opravy nevykonanej v autorizovanom servise,
- montáže neoriginálnych dielcov alebo použitia neoriginálnych dielcov pri výmene,
- iného než špecifikované použitia,
- poruchy elektrického systému, ktorá bola spôsobená nedodržaním elektrických predpisov a predpisov VDE 0100, DIN 57113, VDE0113.

Odporúčame:
Pred montážou a obsluhou tohto zariadenia si prečítajte kompletný text v návode na obsluhu. Pokyny na obsluhu sú určené na to, aby sa používateľ oboznámil s týmto zariadením a aby pri jeho použití využil všetky jeho možnosti v súlade s uvedenými odporučeniami.
Tento návod na obsluhu obsahuje dôležité informácie o tom, ako vykonávať bezpečnú, profesionálnu a hospodárnu obsluhu stroja, ako zabrániť rizikám, ako ušetriť náklady na opravy, ako skrátiť časy prestojov a ako zvýšiť spoľahlivosť a predĺžiť prevádzkovú životnosť stroja. Okrem bezpečnostných predpisov uvedených v návode na obsluhu musíte dodržiavať tiež platné predpisy, týkajúce sa prevádzky stroja vo vašej krajine.
Uchovávajte návod na obsluhu stále v blízkosti stroja a uložte ho do plastového obalu, aby bol chránený pred nečistotami a vlhkosťou. Prečítajte si návod na obsluhu pred každým použitím stroja a dôkladne dodržiavajte v ňom uvedené informácie.

Stroj môžu obsluhovať iba osoby, ktoré boli riadne preškolené v jeho obsluhe a ktoré boli riadne informované o rizikách spojených s jeho obsluhou.
Pri obsluhe stroja musí byť splnený stanovený minimálny vek.
Okrem bezpečnostných pokynov uvedených v tomto návode na obsluhu a osobitných predpisov krajín pre prevádzku drevoobrábacích strojov musia byť dodržané všeobecne uznávaných technických pravidiel.

2. Zariadenie (obr. 1-15)

1. Zapínač/vypínač
2. Vypínač pri preťažení
3. Spínací piest
4. Odsávanie triesok
5. Paralelný doraz
6. Hviezdicová matica s rukoväťou M8
7. Kryt hobľovacieho noža
8. Hviezdicová matica s rukoväťou M6
9. Upínacia skrutka
10. Ručná kľuka
11. Skrutka pre prisúvanie
12. Posúvací stôl
13. Kryt hobľovacieho noža kompl.
14. Inbusový kľúč
15. Rebrovaný remeň
16. Posuvná tyč
17. Aretačný čap
18. Inbusová skrutka
19. Vreteno
20. Závitové vreteno
21. Hrúbkovací hobľovací stôl
22. Hviezdicová matica s rukoväťou
23. Upínacia skrutka
24. Hobľovacie nože
25. Protispätné čeľuste
26. Odoberací stôl
27. Lišta noža
28. Držiak posuvnej tyče
29. Sieťový kábel
30. Držiak kábla
31. Nastavovacia skrutka

A. Stupnica (prisúvanie)
B. Stupnica (paralelný doraz)
C. Stupnica (hrúbkovací hobľovací stroj)

3. Rozsah dodávky (obr. 1a/b)

- Orovnávací a hrúbkovací hobľovací stroj 1x
- Posuvná tyč 1x
- Náhradný rebrovaný remeň 2x
- Inbusový kľúč 1x

- Ručná kľuka 1x
- Paralelný doraz 1x
- Odsávanie triesok 1x
- Hobľovacie nože 1x (59022059958)
- Návod na obsluhu 1x

4. Správne použitie prístroja

Táto hrúbkovacia a zrovnávacia fréza slúži na zrovnávanie a hrúbkovanie všetkých druhov rezného dreva, ktoré majú štvorcový, obdĺžnikovitý alebo skosený tvar

Prístroj sa smie používať len na ten účel, na ktorý bol určený.

⚠ POZOR!
Nasledujúce práce sa nesmú realizovať:
- Zapracovávacie práce (t.j. také opracovávanie, ktoré sa nerealizuje na celej dĺžke obrobku)
- Prehĺbenie, spájanie čapom alebo vyhĺbenie
- Hobľovanie výrazne zakriveného dreva, pri ktorom neexistuje dostatočný kontakt s podávacím stolom

⚠ Ochranné zariadenia, ktoré sa nachádzajú na stroji, je striktne zakázané demontovať, meniť, používať v rozpore s ich určením alebo pripevňovať ochranné zariadenia iných výrobcov.
Kryt nožového hriadeľa nesmie byť počas opracovávania odstránený. Nepoužívaná časť nožového hriadeľa musí byť zakrytá.

Požiadavky na obsluhu
Prístroj smú obsluhovať a udržiavať iba osoby, ktoré sú s ním oboznámené a informované o možných nebezpečenstvách.
Nikdy nenechávajte deti pracovať s prístrojom. Nikdy nenechávajte dospelých bez riadneho zaškolenia pracovať s prístrojom.
Obsluha si musí pred použitím prístroja pozorne prečítať návod na obsluhu.

Kvalifikácia: Okrem podrobného poučenia odborníkom nie je na používanie prístroja nutná žiadna špeciálna kvalifikácia.

Minimálny vek: Na prístroji smú pracovať len osoby, ktoré dosiahli 18 rokov. Výnimku predstavuje využitie mladistvých, ak sa toto deje počas profesijného vzdelávania s cieľom dosiahnutia zručností pod dohľadom školiteľa.
Miestne ustanovenia môžu stanoviť minimálny vek užívateľa.

Školenie: Používanie prístroja vyžaduje iba zodpovedajúce poučenie odborníkom, resp. návodom na obsluhu. Špeciálne školenie nie je nutné.
Prístroj smie byť použitý len na ten účel, na ktorý bol určený. Akékoľvek iné odlišné použitie sa považuje za nespĺňajúce účel použitia.

Za škody alebo zranenia akéhokoľvek druhu spôsobené nesprávnym používaním ručí používateľ / obsluhujúca osoba, nie však výrobca.

Prosím berte ohľad na skutočnosť, že naše prístroje neboli svojim určením konštruované na profesionálne, remeselnícke ani priemyselné použitie.
Nepreberáme žiadne záručné ručenie, ak sa prístroj bude používať v profesionálnych, remeselníckych alebo priemyselných prevádzkach ako
aj na činnosti rovnocenné s takýmto použitím.

5. Dôležité upozornenia

Všeobecná bezpečnosť

Pozor! Pri používaní elektrických prístrojov je nutné na ochranu pred zásahom elektrickým prúdom, pred nebezpečenstvom poranenia a nebezpečenstvom požiaru dodržiavať nasledujúce základné bezpečnostné upozornenia. Predtým ako použijete tento elektrický prístroj, prečítajte si všetky bezpečnostné upozornenia a dobre ich uschovajte.

Bezpečná práca
1. Udržujte Vaše pracovisko vždy v čistom stave
   - Neporiadok na pracovisku môže spôsobiť nebezpečenstvo úrazu.
2. Dbajte na vplyvy okolia
   - Nevystavujte elektrické prístroje dažďu.
   - Nepoužívajte elektrické nástroje vo vlhkom alebo mokrom prostredí.
   - Postarajte sa o dobré osvetlenie. Nepoužívajte elektrické prístroje v blízkosti horľavých tekutín alebo plynov.
   - Elektrické prístroje nepoužívajte na miestach, kde hrozí nebezpečenstvo vzniku požiaru alebo výbuchu.
3. Chráňte sa pred elektrickým úrazom
   - Zabráňte telesnému dotyku s uzemnenými predmetmi, ako napríklad potrubnými rúrami, radiátormi, pecami, chladničkami.

4. Zabráňte prístup deťom!
   - Nedovoľte iným osobám dotýkať sa prístroja alebo káblu počas práce, zabráňte im vstupu do Vašej pracovnej oblasti.
5. Ukladajte Vaše prístroje na bezpečnom mieste
   - Nepoužívané nástroje musia byť uskladnené v suchej, uzatvorenej miestnosti a mimo dosahu detí.
6. Nepreťažujte Vaše prístroje
   - Práca je dôkladnejšia a bezpečnejšia v rozmedzí uvedeného výkonu prístroja.
7. Používajte vždy správny nástroj
   - Nepoužívajte na ťažké práce nástroje alebo prídavné prípravky s príliš slabým výkonom.
   - Nepoužívajte náradia na účely a práce, na ktoré neboli určené, napríklad v žiadnom prípade nepoužívajte ručnú kruhovú pílu na stínanie stromov alebo rezanie konárov.
8. Pri práci používajte vhodný pracovný odev
   - Nenoste pri práci s prístrojom voľné oblečenie ani šperky. Môžu byť totiž zachytené pohyblivými súčiastkami.
   - Pri prácach vonku sa odporúčajú gumené rukavice a protišmyková pevná obuv.
   - Ak máte dlhé vlasy, používajte sieťku na vlasy.
9. Používajte ochranný výstroj.
   - Noste ochranné okuliare.
   - Pri prácach, pri ktorých sa vytvára prach, noste ochrannú masku.
10. Zariadenie pripojte na odsávanie prachu
    - Ak sú k dispozícii prípojky na odsávanie prachu a prípojky zachytávacieho zariadenia, presvedčte sa, či sú tieto pripojené a správne použité.
11. Nepoužívajte kábel na iné účely
    - Nenoste prístroj zavesený za elektrický kábel a nepoužívajte ho na vyťahovanie zástrčky von zo zásuvky. Chráňte elektrický kábel pred teplom, olejom a ostrými hranami.
12. Zaistite obrábaný materiál
    - Používajte upínacie zariadenia alebo zverák na pevné uchytenie obrábaného materiálu. Obrobok je tak držaný oveľa bezpečnejšie ako Vašou rukou.
13. Vyhýbajte sa abnormálnemu držaniu tela.
    - Postarajte sa o bezpečný postoj a neustále udržiavajte rovnováhu.
14. Dôkladne ošetrujte Vaše prístroje
    - Udržujte Vaše prístroje vždy ostré a čisté, aby ste mohli pracovať dôkladne a bezpečne.
    - Dodržiavajte predpisy pre údržbu a pokyny pre výmenu nástrojov.
    - Pravidelne kontrolujte zástrčku a kábel, a pri eventuálnom poškodení ich nechajte vymeniť autorizovaným odborníkom.
    - Pravidelne kontrolujte predlžovací kábel a nahraďte káble, ktoré sú poškodené.
    - Udržujte rukoväte a držadlá suché a čisté od oleja a tukov.
15. Zástrčku vytiahnite zo zásuvky.
    - Pri nepoužívaní elektrického prístroja, pred údržbou a pri výmene nástrojov, napr. pílového kotúča, vrtáka, frézky.
    - Ak sa hobľovací hriadeľ počas práce zablokuje vplyvom príliš veľkej posuvnej sily alebo zaseknutého obrobku, zariadenie vypnite a odpojte ho od siete.
      Odstráňte obrobok a zabezpečte, aby sa hobľovací hriadeľ voľne pohyboval. Zariadenie zapnite a pracovný krok vykonajte opakovane so zníženou posuvnou silou.
16. Nezabudnite v prístroji zastrčené nástrojové kľúče
    - Pred zapnutím vždy skontrolujte, že sa na prístroji nenachádzajú žiadne kľúče a nastavovacie nástroje.
17. Zabráňte neúmyselnému nábehu.
    - Uistite sa, že je spínač pri zasunutí zástrčky do zásuvky vypnutý.
18. Pre vonkajšiu oblasť používajte predlžovací kábel.
    - Na voľnom priestranstve používajte iba povolené a príslušne označené predlžovacie káble.
19. Buďte opatrní.
    - Dávajte pozor na to, čo robíte. Pri práci používajte rozum. Elektrický prístroj nepoužívajte, ak sa nesústredíte.
20. Pravidelne kontrolujte prípadné poškodenia vášho prístroja
    - Pred ďalším používaním prístroja starostlivo skontrolovať, či sú ochranné zariadenia alebo ľahko poškodené súčiastky stále v náležitom funkčnom stave podľa predpisov.
    - Skontrolujte, či je funkcia všetkých pohyblivých dielov prístroja v poriadku, t.j. či nedochádza k ich blokovaniu alebo nie sú poškodené. Všetky diely musia byť správne namontované, aby sa zabezpečila bezpečnosť prístroja.
    - Poškodené ochranné zariadenia a súčiastky musia byť odborne opravené alebo vymenené v zákazníckom servise, pokiaľ nie je v návodoch na obsluhu uvedené inak.

- Poškodené spínače musia byť nahradené v zákazníckom servise.
- V žiadnom prípade nepoužívajte prístroje, ak na nich nie je možné vypnúť a zapnúť ich vypínač.

21. **POZOR!**
    - Používanie iných nástrojov a iného príslušenstva môže pre vás znamenať nebezpečenstvo poranenia.
22. Elektrický prístroj nechajte opraviť vyučeným elektrikárom.
    - Tento elektrický prístroj je v súlade s príslušnými bezpečnostnými smernicami. Opravy smie vykonávať len odborný elektrikár, v opačnom prípade môže dôjsť k úrazu obsluhujúcej osoby.

Tento prístroj nie je určený na to, aby ho mohli používať osoby (vrátane detí) s obmedzenými fyzickými, zmyslovými alebo psychickými schopnosťami alebo osoby s nedostatočnými skúsenosťami a/alebo nedostatočnými vedomosťami, také používanie je možné len v tom prípade, ak budú pod dozorom osoby zodpovednej za ich bezpečnosť alebo ak boli zaškolené o používaní prístroja. Deti by mali byť pod dozorom, aby bolo možné zabezpečiť, že sa nebudú s prístrojom hrať.

Varovanie! Tento elektrický prístroj vytvára počas prevádzky elektromagnetické pole. Toto pole môže za určitých okolností ovplyvniť aktívne alebo pasívne implantáty. Na zníženie nebezpečenstva závažných alebo smrteľných poranení odporúčame osobám s implantátmi prekonzultovať situáciu so svojím lekárom a výrobcom implantátu ešte predtým, ako začnú obsluhovať elektrický prístroj.

ŠPECIÁLNE BEZPEČNOSTNÉ UPOZORNENIA

- Nepoužívajte tupé nože. Nebezpečenstvo spätného nárazu!
- Rezací blok musí byť úplne zakrytý.
- Na hobľovanie krátkych obrobkov použite posúvaciu tyč.
- Na hobľovanie úzkych obrobkov by ste mali vykonať dodatočné bezpečnostné opatrenia. Použitie priečnych prítlačných zariadení a pružinových krytov by mohlo byť potrebné, aby sa zaručila bezpečná práca.
- Zariadenie nie je vhodné na rezanie výrezov.
- Zabezpečenie proti spätnému nárazu a posuvný valec sa musia pravidelne kontrolovať.
- Zariadenia, ktoré sú vybavené odvádzaním triesok a odvádzacími krytmi, by sa mali pripojiť na príslušné zariadenia. Druh materiálu môže negatívne ovplyvniť vznik prachu.
- Zariadenie je vhodné výhradne na rezanie dreva a podobných materiálov.
- Ak je nôž opotrebovaný do 5 %, musí sa vymeniť.
- Chýbajúca posúvacia tyč môže viesť k nebezpečenstvám. Posúvacia tyč by sa pri nepoužívaní mala vždy uschovať na stroji.
- Ak sa malé obrobky zasúvajú rukou, vzniká zvýšené nebezpečenstvo poranenia. Odporúčania výrobcu na použitie posúvacej tyče sa musia dodržiavať.
- Nesprávne nasmerovanie ochranných krytov, stola posuvu alebo mreže môže viesť k nekontrolovateľným situáciám.
- Poškodené alebo znečistené obrobky skrývajú nebezpečenstvá. S týmto zariadením sa nesmú obrábať kovové diely ani trieštivý materiál. **Nebezpečenstvo poranenia!**
- Dlhé obrobky za účelom rezania umiestnite na pojazdný stôl alebo iné podperné zariadenie. Inak môžete stratiť kontrolu nad obrobkom.
- Stroj je vhodný na hobľovanie a hrúbkovanie
- Ak na stroji pracujete, vždy by ste mali nosiť primeraný ochranný odev:
  - ochranu sluchu na ochranu proti poškodeniam sluchu,
  - ochranu dýchania, aby ste zabránili vdýchnutiu nebezpečných častíc prachu,
  - ochranné rukavice, aby ste zabránili poraneniam ostrými hranami alebo nožmi,
  - ochranné okuliare, aby ste zabránili poraneniam očí poletujúcimi čiastočkami.
- Za všetkých okolností by sa malo zabrániť nasledujúcim situáciám: predčasné prerušenie procesu rezania (hobľovacie rezy, ktoré nezahŕňajú celú dĺžku obrobku; hobľovanie nerovných drevených dielov, ktoré rovnomerne nedosadajú na stôl posuvu.
- Pozor! Ak je hlavná sieťová prípojka v zlom stave, pri zapnutí zariadenia vzniká nebezpečenstvo skratov. Môže sa to týkať aj viacerých funkcií (napr. rozsvietenie kontroliek). Ak by sa na hlavnej sieťovej prípojke vyskytli poruchy, za účelom nápravy a informácií sa obráťte na vášho miestneho dodávateľa elektriny.

Zvyškové riziká

Napriek správnemu účelovému použitiu sa niektoré špecifi cké rizikové faktory nemôžu celkom vylúčiť. V závislosti od patričného priebehu práce môže dôjsť k vzniku nasledovných druhov poranení:

- ⚠ **NEBEZPEČENSTVO ÚRAZU!** prstov a rúk v dôsledku kontaktu s nožovým hriadeľom na nezakrytých miestach, pri výmene nástroja, okrem toho môžu byť pri otvorení ochranného krytu pritlačené.
- poranenie oka
- na zasúvacom a výpustnom otvore
- v dôsledku nebezpečného spätného nárazu
- ohrozenie elektrickým prúdom, ak elektrické vedenie nebolo správne zapojené.
- pri prevádzke bez odsávania alebo vaku na zachytávanie hoblín môže vzniknúť zdraviu škodlivý drevný prach.
- prostredníctvom vymrštených dielov
- Prostredníctvom kovových častí obsiahnutých v obrobku sa môžu otupiť alebo zničiť nože.
- Poškodenie pľúc, pokiaľ sa nenosí žiadna vhodná ochranná maska proti prachu.

⚠ POŠKODENIE SLUCHU
Dlhší pobyt v bezprostrednej blízkosti bežiaceho prístroja môže spôsobiť poškodenie sluchu.
Používajte ochranu sluchu!

Aj napriek dodržiavaniu prevádzkového návodu môžu existovať aj skryté zvyškové riziká.

Správanie v prípade núdze
Poskytnite úrazu zodpovedajúcu potrebnú prvú pomoc a vyzvite čo možno najrýchlejšie kvalifikovanú lekársku pomoc. Chráňte zraneného pred ďalšími úrazmi a upokojte ho.
Pre prípadnú nehodu musí byť na pracovisku vždy poruke lekárnička prvej po-moci podľa DIN 13164.
Materiál, ktorý si z lekárničky vezmete, je potrebné ihneď doplniť.

Ak požadujete pomoc, uveďte tieto údaje:
1. Miesto nehody
2. Druh nehody
3. Počet zranených
4. Druh zranenia

6. Technické údaje

Technické údaje	
Počet nožov	2
Rýchlosť hobľovacej hlavy	8000 min $^{-1}$
Rozmery	780 x 440 x 455 mm
Váha	21 kg
Technické dáta - úprava povrchov	
Max. šírka	204 mm
Max. hoblina	2 mm
Rozmery postranného krytu	520 x 102 mm
Sklon postranného krytu	90°–45°
Rozmery plošiny	737 x 210 mm
Technické dáta - hobľovanie	
Max. šírka	204 mm
Max. hrúbka	120 mm
Max. hoblina	2 mm
Rozmery plošiny	350 x 204 mm
Motor	
Motor	230 V~ / 50 Hz
Spotrebná energia	1250 W

Pri technických zmenách!

Hlučnosť a vibrácie
Hodnoty hlučnosti a vibrácií boli merané podľa európskej normy EN 61029.

Hladina akustického tlaku L_{pA}	101 dB
Nepresnosť K_{pA}	3 dB
Hladina akustického výkonu L_{WA}	114 dB
Nepresnosť K_{WA}	3 dB

Používajte ochranu sluchu.
Pôsobenie hluku môže spôsobiť poškodenie sluchu.

Obmedzte tvorbu hluku a vibráciu na minimum!
- Používajte len prístroje v bezchybnom stave.
- Pravidelne vykonávajte údržbu a čistenie prístroja.
- Prispôsobte spôsob práce prístroju.
- Prístroj nepreťažujte.
- V prípade potreby nechajte prístroj skontrolovať.
- Prístroj vypnite, pokiaľ ho nepoužívate.

7. Vybalenie

- Otvorte obal a opatrne vyberte prístroj.
- Odstráňte baliaci materiál, ako aj obalové a prepravné poistky (ak sú použité).
- Skontrolujte, či je rozsah dodávky kompletný.
- Prístroj a diely príslušenstva skontrolujte ohľadom poškodení spôsobených prepravou. V prípade reklamácií ihneď informujte dodávateľa. Neskoršie reklamácie nebudú uznané.
- Obal podľa možnosti uschovajte až do uplynutia záručnej doby.
- Pred použitím sa oboznámte s prístrojom na základe návodu na obsluhu.
- Pri príslušenstve, ako aj pri dieloch podliehajúcich opotrebovaniu a náhradných dieloch, používajte iba originálne diely. Náhradné diely získate u svojho špecializovaného predajcu.
- Pri objednávkach uvádzajte naše čísla výrobkov, ako aj typ a rok výroby prístroja.

POZOR!
Prístroj a obalové materiály nie sú hračkami pre deti! Deti sa nesmú hrať s plastovými vreckami, fóliami ani drobnými súčiastkami! Vzniká nebezpečenstvo prehltnutia a udusenia!

8. Montáž

8.1 Paralelný doraz (obr. 2)
- Aretačný čap (17) vytočte kúsok v smere hodinových ručičiek. (Čap by nemal vypadnúť von!)
- Aretačný čap (17) paralelného dorazu (5) teraz vložte do drážky na bočnej stene, ktorá je na to určená.
- Teraz posuňte paralelný doraz (5) na bok tak, aby drážka paralelného dorazu (5) mohla klesnúť k skrutke (18).
- Inbusovú skrutku (18) teraz utiahnite pomocou dodaného inbusového kľúča (14).
- Aretačný čap (17) teraz opäť utiahnite v protismere hodinových ručičiek.

8.2 Ručná kľuka na pristavenie hrúbkovacieho hobľovacieho stroja (obr. 3)
- Ručná kľuka (10) na pristavenie hĺbky záberu sa len nastokne na vreteno (19).

8.3 Odsávanie triesok – orovnávacie hobľovanie (obr. 4-6)
- Kryt hobľovacieho noža kompl. (13) umiestnite kvôli montáži do najvyššej polohy.
- Hrúbkovací hobľovací stôl (21) uveďte pomocou ručnej kľuky (10) do najnižšej polohy.
- Odsávanie triesok (4) nasaďte na stroji zľahka šikmo a posuňte ho dozadu. Pritom sa musia oba spínacie piesty (3) držať smerom von.
- Teraz zablokujte odsávanie triesok (4) pomocou spínacích piestov (3). **Pozor!** Stroj sa nespustí, pokiaľ sa spínacie piesty (3) správne nezastrčia.
- Kryt hobľovacieho noža kompl. (13) sklopte opäť nadol.

8.4 Odsávanie triesok – hrúbkovacie hobľovanie (obr. 11)
- Paralelný doraz sa musí k hrúbkovaciemu hobľovaniu demontovať. Postupujte v opačnom poradí, ako je popísané v bude 8.1.
- Kryt hobľovacieho noža (7) posuňte celkom von tak, aby valec s nožmi ležal kompletne voľne.
- Teraz držte spínacie piesty (3) opäť smerom von a odsávanie triesok (4) nasaďte na hobľovací stroj.
- Teraz zablokujte odsávanie triesok (4) pomocou spínacích piestov (3). **Pozor!** Stroj sa nespustí, pokiaľ sa spínacie piesty (3) správne nezastrčia.

9. Príprava práce

⚠ Pozor!
Prístroj pred uvedením do prevádzky bezpodmienečne kompletne zmontujte!

Pred každým použitím skontrolujte
- Riadnu funkciu spínača a vypínača vr. núdzového vypínača (Ak je k dispozícii)
- **Zamknuté Rozpojené ochranné zariadenia (obr. 1a- poz. 3)** Postupným otvorením každého oddeľujúceho ochranného zariadenia, aby bolo možné stroj vypnúť a kontrolou, že nie je možné stroj pri každom otvorenom ochrannom zariadení zapnúť
- **Brzdu** prostredníctvom skúšky funkčnosti, aby ste zistili, či sa zabrzdenie zrealizuje v rámci stanovenej doby brzdenia, a ak je stroj vybavený mechanickou brzdou, či sa brzda po každom zareagovaní ochrany proti preťaženiu musí skontrolovať
- **Protispätné čeľuste (obr. 4 – poz. 25)** Minimálne raz za pracovnú zmenu prostredníctvom prehliadky, aby sa zistilo, že sa nachádza v dobrom pracovnom stave, napr. či nemajú žiadne poškodenie styčnej plochy z dôvodu nárazov, a že protispätné čeľuste (24) padajú prostredníctvom vlastnej váhy bez prekážky späť.
- **Nôž hoblíka (obr. 13 - poz. 24)** s dôrazom na jeho poškodenia a správne uloženie.

Stroj sa smie používať iba vtedy, ak sú dodržané všetky tieto podmienky

Používajte iba naostrené a udržiavané nože.
Používajte iba nože skonštruované pre príslušný stroj.

Pri opracovávaní krátkych obrobkov používajte drevá alebo palice na ich posúvanie, ktoré nie sú poškodené.

Stroj pripojte k zariadeniu na odsávanie prachu a hoblín.

Pred začiatkom opracovávania skontrolujte, či je doraz upnutý.

Presvedčte sa, či stále dokážete udržať rovnováhu. Postavte sa bokom k stroju.

Pri bežiacom stroji majte ruky v bezpečnej vzdialenosti od rezného valca a od miesta, na ktorom sú zo stroja vyhadzované hobliny.

S hobľovaním začnite až vtedy, keď rezný valec dosiahol svoje potrebné otáčky.

Okrem toho dávajte pozor na to, aby obrobok neobsahoval žiadne káble, laná, povrazy alebo podobné materiály. Neopracovávajte také drevo, ktoré má veľa hrčí a otvorov v dreve.
Dlhé obrobky zabezpečte proti preklopeniu na konci procesu hobľovania. Používajte na to napr. stojany na kolieskach alebo podobné zariadenia.
Je striktne zakázané odstraňovať piliny a triesky zo stroja, ak je v chode.

Pri zablokovaní stroj okamžite vypnite. Vytiahnite sieťovú zástrčku a odstráňte zaseknutý obrobok.

Po každom použití nastavte najmenšiu veľkosť rezu, aby sa predišlo riziku poranenia.

⚠ POZOR!
Stroj musí byť pomocou vhodných skrutiek/skrutka bezpečne upevnený do podlahy/Pracovná doska, lebo tu existuje nebezpečenstvo jeho prevrhnutia.

- Presvedčte sa pred zapojením prístroja do siete o tom, či údaje na typovom štítku prístroja súhlasia s údajmi elektrickej siete.
  ⚠ **VAROVANIE!** Pred všetkými čistiacimi, nastavovacími, údržbovými alebo opravárskymi prácami odpojte sieťovú zástrčku od hlavného napájania prúdom!
- Pravidelne kontrolujte, či sú nože (24) a priečka pevne dotiahnuté v nožovom bloku.
- Nože (24) smú pretŕčať ponad nožový blok maximálne 1,1 mm.
- Skontrolujte, či sú výstupky proti spätnému nárazu (25) plne prevádzky schopné a funkčné.
- Používajte vždy ochranu zraku.
- Nikdy nevyrezávajte priehlbiny, čapy alebo formy.
- Pred uvedením do prevádzky sa musia správne namontovať všetky kryty a bezpečnostné prípravky.
- Hobľovací nôž sa musí voľne pohybovať.

10. Prevádzka

⚠ **POZOR:** Hrúbkovacia a vyrovnávacia frézka bola zostrojená špeciálne na hobľovanie tvrdého dreva. K tomu sa používajú vysoko legované nože (21). Pri hrúbkovacom hobľovaní musí byť kontaktná plocha obrobku plochá. Pokiaľ sa obrábajú väčšie alebo ťažšie obrobky, je potrebné, aby sa stroj pripevnil na stabilnej ploche (napr. pomocou závitov na spodnej strane stroja).

- Vypínač zap/vyp (1) sa nachádza na ľavej strane stroja pod žltým sklopným vekom. Na zapnutie stroja stlačte zelené tlačidlo „I“. Na vypnutie stroja stlačte červené tlačidlo „0“.
- Stroj je vybavený záťažovým vypínačom (2) na ochranu motora. V prípade preťaženia sa stroj automaticky zastaví. Po krátkej chvíli môže byť záťažový vypínač (2) znovu zapnutý.
- Používajte pri obrábaní dlhých obrobkov rolovacie stoly alebo podobné podperné prípravky. Toto dodatočné vybavenie je možné zakúpiť v odborných predajniach.
  Musia sa umiestniť na privádzacej ako aj výstupnej strane hobľovačky. Výškové nastavenie sa musí nastaviť tak, aby sa obrobok mohol viesť do stroja vo vodorovnej polohe a zároveň vyberať von zo stroja vo vodorovnej polohe.

10.1 Vyrovnávacie hobľovanie

⚠ **POZOR!** Pred všetkými údržbovými, čistiacimi a nastavovacími prácami odpojte zástrčku zo siete.

10.1.1 Nastavenie (obr. 7/8)

- Pre želanú hĺbku záberu otočte skrutku pre prisúvanie (11) smerom vpravo alebo vľavo. Hĺbka záberu sa môže odčítať na stupnici (A).

- Paralelný doraz (5) uvoľnite pomocou hviezdicovej matice s rukoväťou (22). Nastavte požadovaný uhol. Nastavený uhol sa môže odčítať na stupnici (B). Paralelný doraz (5) po nastavení zafixujte opäť pomocou hviezdicovej matice s rukoväťou (22).

10.1.2 Orovnávací hobľovací stroj – prevádzka (obr. 9/10)

Pozor! Dbajte na správnu montáž odsávania triesok (pozri 8.3)

- **(Úzke obrobky pozri obr. 9)** Otvorte upínaciu skrutku (9) a kryt hobľovacieho noža (7) posuňte tak ďaleko, ako vyžaduje šírka obrobku. Potom opäť utiahnite upínaciu skrutku (9). Potom opäť utiahnite upínaciu skrutku (9).
- **(Široké, ploché obrobky pozri obr. 10)** Otvorte hviezdicovú maticu s rukoväťou (6) a kompletný kryt hobľovacieho noža (13) nastavte presne tak vysoko, ako je hrúbka obrobku. Kryt hobľovacieho noža (7) pritom zakrýva celý nožový valec! Teraz opäť utiahnite hviezdicovú maticu s rukoväťou (6).
- Spojte sieťovú zástrčku so sieťovým vedením. Pre spustenie hobľovacieho stroja stlačte zelené tlačidlo „I“.
- Obrobok, ktorý sa má opracovať, položte na posúvací stôl (12). Obrobok posúvajte cez valec s nožmi podľa možností pomocou posuvnej tyče (16) vpred smerom k odoberaciemu stolu (26).
- Po skončení práce vypnite stroj. Na to stlačte červené tlačidlo „0“. Stroj nakoniec odpojte od siete.
- Potom, čo sa stroj kompletne vypol, odstráňte triesky a prach z posúvacieho stola (12), odoberacieho stola (26) a valca s nožmi.
- Kryt hobľovacieho noža (7) uveďte opäť do polohy a hobľovací nôž zakryte po celej dĺžke.

10.2 Hrúbkovacie hobľovanie

⚠ **POZOR!** Pred všetkými údržbovými, čistiacimi a nastavovacími prácami odpojte zástrčku zo siete.

10.2.1 Nastavenie (obr. 4/11)

Ručnú kľuku (10) nasaďte na vreteno (19) a hrúbkovací hobľovací stôl (21) nastavte na želanú výšku. Nastavená výška sa môže odčítať na stupnici (C).

10.2.2 Hrúbkovací hobľovací stroj – prevádzka (obr. 4/11/12)

Pozor! Dbajte na správnu montáž odsávania triesok (pozri 8.4)

- Spojte sieťovú zástrčku so sieťovým vedením. Pre spustenie hobľovacieho stroja stlačte zelené tlačidlo „I“.
- Obrobok položte na hrúbkovací hobľovací stôl (21). Obrobok priveďte smerom k posúvaciemu stolu (12). (Dbajte na smer šípky, ktorá taktiež symbolizuje smer práce.)
- Po skončení práce vypnite stroj. Na to stlačte červené tlačidlo „0“. Stroj nakoniec odpojte od siete.
- Potom, čo sa stroj kompletne vypol, odstráňte triesky a prach z hrúbkovacieho hobľovacieho stola (21) a valca s nožmi.

10.3 Výmena nožov (obr. 13/14)

- ⚠ **POZOR:** Sieťovú zástrčku v zásade vytiahnite vždy predtým, než budete meniť nože.
- Ochranu hobľovacieho hriadeľa kompl. (13) zaistite v zdvihnutej polohe.
- Uvoľnite a odstráňte štyri upínacie skrutky (23).
- Nôž (24) a lištu noža (27) zodvihnite z hriadeľa.
- Z hobľovacieho hriadeľa a lišty noža odstráňte triesky a živicu.
- Nasaďte nový nôž (24) do hobľovacieho hriadeľa, nôž (24) zafixujte pomocou pravouhlých drážok v oboch hlavách skrutiek. (Pomocou týchto oboch skrutiek sa nôž nastaví vo výške.)
- Lištu noža (27) položte na nôž (24).
- Zľahka utiahnite 4 upínacie skrutky (23).
- Pracovné postupy opakujte pri druhom noži (24).
- Teraz nastavte hobľovacie nože (24) presne k odoberaciemu stolu. Použite na to pravítko, ktoré sa položí na odoberacom stole.
- Prostredníctvom prestavenia oboch nastavovacích skrutiek (31) je možné nôž (24) prestaviť vo výške.
- Otočením hobľovacieho bloku a za pomoci pravítka zistite, v akej pozícii sú nože nastavené.
- Nože sú nastavené správne, keď je pravítko posunuto max. do 3 mm.
- Po nastavení dotiahnite všetky skrutky (8.4 N/m).

Upozornenia:

- Naostrené nože zaistia čisto odvedenú povrchovú úpravu dreva a znamenajú menšiu záťaž na motor.
- Brúsením môžete odstrániť max. 3 x 0,05mm (3 brúsenia).
- Nože na tomto stroji nie sú vhodné na tvorbu drážok ani ozubených spojov.
- Po práci spusťte kryt nožov tak, aby bezpečne zakryl nože a zaistite ho hviezdicovým otočným gombíkom.

⚠ POZOR!
Používajte výlučne len nože, ktoré sú výrobcom odporúčané pre tento prístroj. V prípade použitia iných nožov vzniká riziko poranenia, zapríčineného stratou kontroly. Zabráňte pretočeniu a možnému povoleniu závitov.

Poistky alebo skrutky s opotrebovanými závitmi sa musia okamžite vymeniť za nové.

11. Čistenie, údržba a objednanie náhradných dielov

⚠ VAROVANIE! Pred všetkými čistiacimi, nastavovacími, údržbovými alebo opravárskymi prácami odpojte sieťovú zástrčku od hlavného napájania prúdom!

Starostlivosť o motor
Stroj nevyžaduje zložitú údržbu. Ložiská sú pravidelne mazané.
Po cca 10 hodinách práce odporúčame mazať tieto časti:
- Ložiská podávacej a výstupnej plošiny
- Kladku remeňa a ozubené koleso.

Ozubený hriadeľ na nastavovanie výšky hobľovacej plošiny mažte iba suchým mazivom. Podávaciu plošinu a na nej príslušné kladky udržujte čisté, hlavne od živice.

Pravidelne kontrolujte vzduchové otvory na stroji či nie sú zapchané prachom a hoblinami. To môže spôsobovať prehriatie motora.

Po dlhšej dobe používania odporúčame dať stroj skontrolovať odbornému technikovi v autorizovanom servisnom stredisku.

Starostlivosť o náradie
Hobľovací blok, spojovacie prvky, opory nožov a nože samotné musia byť pravidelne čistené a zbavené živice. Takto čisté náradie a prvky zvyšujú kvalitu práce. Všetky uvedené prvky môžu byť vložené do roztoku na odstránenie živice na 24 hod.
Z hliníkových častí je možné živicu odstrániť len čistiacimi prostriedkami, ktoré tomuto kovu neškodia.

Varovanie: V prípade poruchy v elektrickom systéme sa stroj môže na krátky čas zastaviť. Poraďte sa s odborníkom.

12. Skladovanie (obr. 15)

Pri uskladnení oviňte sieťový kábel (29) o držiak kábla (30), ktorý je na to určený. Pre posuvnú tyč sú určené držiaky posuvnej tyče (28).

Skladujte prístroj a jeho príslušenstvo na tmavom, suchom a nezamŕzajúcom mieste mimo dosahu detí. Optimálna teplota pre skladovanie je medzi 5 až 30 °C. Skladujte tento elektrický prístroj v originálnom balení.

Elektrický prístroj zakryte, aby ste ho chránili pred prachom alebo vlhkosťou. Návod na obsluhu skladujte pri elektrickom prístroji.

13. Elektrické zapojenie

⚠ POZOR! Úraz elektrickým prúdom! Existuje riziko úrazu elektrickým prúdom!
Chybný kábel alebo zástrčka môžu spôsobiť úraz elektrickým prúdom.
Vyhnite sa telesnému kontaktu s uzemnenými dielmi a chráňte sa pred zásahom elektrického prúdu.

⚠ Prevádzka je povolená len s ochranným vypínačom proti chybovému prúdu (RCD max. chybový prúd30 mA).

Zasuňte vidlicu elektrického káblu do zásuvky, vhodnej čo do formy, napätia a frekvencie a pridržajte sa platných noriem. Neťahajte za prívodný kábel, ak chcete vytiahnuť zástrčku zo zásuvky.

Zapojenie elektrického motora je v stave pripravenom na prevádzku. Zapojenie zodpovedá platným predpisom VDE a DIN.
Pripojenie k elektrickej sieti na pracovisku zákazníka a použitý predlžovací kábel musia spĺňať požiadavky týchto predpisov.

- Výrobok spĺňa požiadavky smernice EN 61000-3-11 a podlieha zvláštnym podmienkam pre pripojenie. To znamená, že nie je prípustné používanie na ľubovoľných prípojných bodoch.
- Prístroj môže pri nepriaznivých sieťových podmienkach viesť krechodným výkyvom napätia.
- Výrobok je určený výhradne len pre používanie na takých prípojných bodoch, ktoré
  a) neprekračujú maximálnu prípustnú sieťovú impedanciu Z_{max} = 0,367 Ω, alebo
  b) majú hodnotu zaťažiteľnosti siete permanentným prúdom minimálne 100 Afázu.

- Ako prevádzkovateľ musíte zabezpečiť, v prípade potreby po konzultácii s vašim dodávateľom elektrickej energie, aby váš prípojný bod, na ktorom chcete používať tento výrobok, spĺňal jeden z oboch uvedených požiadaviek a) alebo b).

Dôležitá informácia
Motor sa pri preťažení automaticky vypína. Po vychladnutí (rôzny časový interval) môže byť motor znovu zapnutý.

Chybné elektrické káble
Pri zapájaní elektrických káblov často dochádza k poškodeniu ich izolácie.
Príčiny:
- Poškodenie tlakom, ktoré je spôsobené vedením prepojovacích káblov oknami alebo dvermi.
- Ohyby spôsobené nesprávnym pripojením prepojovacích káblov.
- Rozrezanie spôsobené prejdením prepojovacích káblov.
- Poškodenie izolácie spôsobené vytrhávaním prepojovacieho kábla zo sieťovej zásuvky.
- Praskliny vzniknuté v dôsledku starnutia izolácie.

Chybné elektrické káble s vyššie uvedenými poruchami sa nesmú používať, sú veľmi nebezpečné vzhľadom na poškodenie izolácie.
Elektrické káble pravidelne kontrolujte, či nie sú poškodené. Uistite sa, že pri vykonávaní kontroly je elektrický kábel pripojený k sieťovej zásuvke.
Elektrické káble musia spĺňať požiadavky príslušných predpisov VDE a DIN. Používajte iba prepájacie káble s označením H05VV-F.
Podľa predpisov musí byť na kábli vyznačený typ.

Jednofázový motor
- Napájacie napätie musí byť 230 V~ / 50 Hz.
- Predlžovacie káble s dĺžkou do 25 m musí mať prierez vodiča 1,5 mm². Predlžovacie káble, ich dĺžka je väčšia než 25 m, musia mať prierez vodiča minimálne 2,5 mm².

Druh pripojenia M
Metóda pripojenia, pri ktorej sa dá prípojné vedenie ľahko vymeniť bez pomoci špeciálneho náradia, cez špeciálne vedenie, napríklad s nastriekanou ohybnou izolačnou priechodkou alebo krimpovanými prípojkami. Prípojky a opravy elektrickej výbavy smie vykonávať iba vyučený elektrikár.

V prípade otázok uveďte, prosím, nasledujúce údaje:
- druh prúdu motora,
- údaje z typového štítka stroja,
- údaje o motore z typového štítka.

14. Odstraňování závad

Pri objednávaní náhradných dielov je potrebné uviesť nasledovné údaje:
- Typ prístroja
- Výrobkové číslo prístroja
- identifikačné číslo zariadenia
- číslo potrebného náhradného dielu

Servisné informácie
Je potrebné dbať na to, že v prípade tohto výrobku podliehajú nasledujúce diely bežnému pracovnému alebo prirodzenému opotrebeniu, resp. sú nasledujúce diely považované za spotrebný materiál.
Diely podliehajúce opotrebeniu*: hobľovačka čepele, uhlíky, remeň ventilátora

* nie je bezpodmienečne obsiahnuté v objeme dodávky!

Náhradné diely a príslušenstvo získate v našom servisnom centre. Za týmto účelom naskenujte QR kód na titulnej strane.

15. Likvidácia a recyklácia

Upozornenia k baleniu



Baliace materiály sa dajú recyklovať. Prosím, likvidujte balenia ekologicky.

Upozornenia k elektrickým a elektronickým zariadeniam (ElektroG)



Elektrické a elektronické staré zariadenia nepatria do domového odpadu, ale musia sa zbierať, resp. likvidovať oddelene!
- Staré batérie alebo akumulátory, ktoré nie sú pevne zabudované v starom prístroji, sa musia vybrať bez porušenia! Ich likvidácia je regulovaná zákonom o batériách.
- Vlastníci alebo používatelia elektrických a elektronických zariadení sú zo zákona povinní ich po použití vrátiť.

- Koncový užívateľ je zodpovedný za vymazanie svojich osobných údajov na starom zariadení, ktoré má byť zlikvidované!
- Symbol prečiarknutého odpadkového koša na kolieskach znamená, že staré elektrické a elektronické zariadenia sa nesmú likvidovať s domovým odpadom.
- Elektrické a elektronické zariadenia je možné bezplatne odovzdať na týchto miestach:
  - Verejná likvidácia alebo zberné miesta (napr. obecné stavebné dvory).
  - Predajné miesta elektronických zariadení (stacionárne a online), ak sú predajcovia povinní ich prevziať späť alebo ich dobrovoľne ponúknuť.
  - Až tri staré elektrické zariadenia jedného typu s maximálnou dĺžkou hrany 25 centimetrov môžete bezplatne odovzdať bez toho, aby ste si najprv zakúpili nové zariadenie od výrobcu, alebo ich odovzdajte na inom autorizovanom zbernom mieste vo vašom okolí.
  - Viac doplňujúcich podmienok spätného odberu výrobcov a distribútorov sa dozviete v príslušnom zákazníckom servise.
- V prípade dodania nového elektrického zariadenia výrobcom do domácnosti môže výrobca na požiadanie koncového užívateľa zabezpečiť bezplatný odvoz starého elektrického zariadenia. Za týmto účelom kontaktujte zákaznícky servis výrobcu.
- Tieto vyhlásenia sa vzťahujú iba na zariadenia inštalované a predávané v krajinách Európskej únie a podliehajúce európskej smernici 2012/19/EÚ. V krajinách mimo Európskej únie môžu na likvidáciu elektrických a elektronických zariadení platiť odlišné predpisy.

16. Odstraňovanie porúch

Porucha	Možná príčina	Náprava
Stroj nie je možné zapnúť	• Chýba sieťové napätie • Opotrebované uhlíkové kefy • Nenamontované odsávacie hrdlo	• Skontrolujte napájanie napätím • Stroj prineste do dielne zákazníckeho servisu • Namontujte odsávanie triesok
Stroj nefunguje alebo sa naraz zastaví	• Výpadok elektrického prúdu • Motor alebo spínač je chybný • Skontrolujte mikrospínač	• Skontrolujte poistku, preverte ochranu proti preťaženiu na prístroji. • Motor alebo spínač nechajte skontrolovať odborníkom elektrikárom. • Odsávací kryt na hobliny namontujte tak, aby sa stlačil mikrospínač. Skontrolujte predradenú poistku na strane siete Stroj sa vplyvom zabudovanej podnapäťovej ochrany opäť samočinne nerozbehne a po obnovení napätia sa musí opakovane zapnúť.
Stroj ostane stáť počas hobľovania	• Nôž hoblíka je tupý/opotrebený • Zareagoval spínač pri preťažení • Skontrolujte mikrospínač • Príliš veľký odber triesky • Príliš veľký posuv	• Nôž vymeňte alebo naostrite • Po dobe chladnutia motor opäť zapnite • Odsávací kryt na hobliny alebo zablokovanie stola namontujte tak, aby sa stlačil mikrospínač. • Znížte odber triesky • Znížte rýchlosť posuvu
Obrobok sa pri hrúbkovaní zasekne	• Hĺbka rezu je príliš veľká	• Zredukujte hĺbku rezu a obrobok opracujte vo viacerých pracovných operáciách
Otáčky počas hobľovania klesajú	• Príliš veľký odber triesky • Príliš veľký posuv • Tupé nože	• Znížte odber triesky • Znížte rýchlosť posuvu • Vymeňte nože

Neuspokojivý stav povrchu	• Nôž hoblíka je tupý/opotrebený • Nôž hoblíka je upchatý hoblinami • Nerovnomerné privádzanie	• Nôž vymeňte alebo naostrite • Odstráňte hobliny • Obrobok privádzajte konštantným tlakom a zredukovanou rýchlosťou privádzania
Príliš hrubo opracovaný povrch	• Obrobok ešte obsahuje príliš veľa vlhkosti	• Obrobok vysušte
Opracovaný povrch má praskliny	• Obrobok bol opracovaný proti smeru rastu • Príliš veľa materiálu ohobľovaného naraz	• Obrobok opracujte z protismeru • Obrobok opracujte vo viacerých pracovných operáciách
Príliš malý posuv obrobku pri hrúbkovaní	• Obrobok bol opracovaný proti smeru rastu • Príliš veľa materiálu ohobľovaného naraz	• Dosku stola vyčistite a ošetrite tenkou vrstvou kĺzneho vosku • Opravte podávacie valce
Upchaté vyhadzovanie triesok pri hrúbkovaní (bez odsávania)	• Príliš veľký odber triesky • Tupé nože • Príliš vlhké drevo	• Znížte odber triesky • Vymeňte nože • Obrobok vysušte
Upchaté vyhadzovanie triesok pri zrovnávaní (bez odsávania)	• Príliš veľký odber triesky • Príliš veľký posuv • Tupé nože • Príliš vlhké drevo	• Znížte odber triesky • Znížte rýchlosť posuvu • Vymeňte nože • Obrobok vysušte
Upchatý výstup triesok s odsávaním pri zrovnávaní alebo hrúbkovaní	• Príliš slabé odsávanie	• Musí sa použiť odsávacie zariadenie, ktoré na pripájacom hrdle odsávania zaručí rýchlosť vzduchu minimálne 20 m/s

Voliteľné príslušenstvo



HSS hobľovacie nože
Dvojdielna súprava
Číslo výrobku: 3902202709
EAN: 4046664042655

Pravidelné údržbové obdobie		**Pred každým uvedením do prevádzky**	**V prípade potreby**	**Raz za týždeň**	**Po 6 mesiacoch**
preverenie bezchybného stavu noža	Kontrola	X			
hoblíka	Výmena		X		X
preverenie funkčnosti bezpečnostných	Kontrola	X			
zariadení	Výmena		X		
čistenie stroja od prachu / hoblín	Vyčistite	X			
preverenie napnutia a stavu /	Kontrola		X		
opotrebenia hnacích remeňov	Výmena				
naolejovanie / namastenie všetkých pohyblivých spojovacích dielov				X	X

A készüléken található szimbólumok magyarázata

A jelen kézikönyvben használt szimbólumok célja, hogy felhívják a figyelmet a lehetséges kockázatokra. A biztonsági szimbólumokat, valamint az ezeket kísérő magyarázatokat pontosan értelmezni kell. Maguk a figyelmeztetések nem hárítják el a kockázatokat, és nem helyettesítik a balesetek megelőzése érdekében hozott megfelelő intézkedéseket.

	Üzembehelyezés előtt elolvasni és figyelembe venni a használati utasítást és a biztonsági utasításokat!
	Hallásvédő eszköz használata ajánlott!
	Viseljen egy porvédőálarcot. Fa és más anyagok megdolgozásánál az egészségre káros por keletkezhet. Azbeszt tartalmú anyagokat nem szabad megmunkálni!
	Viseljen védő szemüveget. A munka közben keletkező szikrák vagy a készülékből kikerülő szilánkok, forgács és por látásvesztést okozhat.
	**FIGYELMEZTETÉS!** Sérülésveszély! Ne nyúljon a működő gyalukésbe.
	Megszakítók
	A termék megfelel a hatályos európai irányelveknek.
⚠ **Figyelem!**	A jelen kezelési útmutatóban az Ön biztonságával kapcsolatos pontokat ez a szimbólum jelöli.
	A termék megfelel a vonatkozó szerbiai irányelveknek.

Tartalomjegyzék: **Oldal:**

1. Bevezetés ... 71
2. A készülék leírása (ábra 1-15) ... 71
3. Szállított elemek (ábra 1a/b) ... 71
4. Rendeltetésszerűi használat ... 72
5. Fontos utasítások ... 72
6. Technikai adatok ... 75
7. Kicsomagolás ... 76
8. Összeszerelés ... 76
9. Üzembe helyezés előtt ... 76
10. Üzem ... 77
11. Tisztítás, karbantartás és pótalkatrészmegrendelés ... 79
12. Tárolás (ábra 15) ... 79
13. Elektromos csatlakoztatás ... 80
14. Alkatrészek rendelése ... 80
15. Ártalmatlanítás és újrahasznosítás ... 81
16. Hibaelhárítás ... 82
17. Megfelelőségi nyilatkozat ... 129

1. Bevezetés

Gyártó:
Scheppach GmbH
Günzburger Str. 69
D - 89335 Ichenhausen

Tisztelt Vásárló,
Sok örömet és sikert kívánunk Önnek, amikor az új készülékét használja.

Kedves Vásárló:
A hatályban lévő termékfelelősségi törvény értelmében a berendezés gyártója nem vonható felelősségre a berendezésen vagy vele kapcsolatban keletkező károkért a következő esetekben:

- szakszerűtlen kezelés,
- a használati utasítások be nem tartása,
- harmadik személy által végzett, szakképzetlen javítások,
- nem eredeti alkatrészek beszerelése és cseréje,
- szakszerűtlen használat,
- az elektromos rendszer kiesése az elektromos előírások, illetve a VDE 0100, DIN 57113 / VDE 0113 szabályozások be nem tartása miatt.

Javaslatok:
Szerelés és üzembe helyezés előtt olvassa át a kezelési útmutató teljes szövegét.
Ez a kezelési útmutató megkönnyíti Önnek a gép megismerését és a rendeltetésszerű alkalmazási lehetőségeinek kihasználását.
A kezelési útmutató fontos tanácsokat tartalmaz arról, hogyan dolgozzon a géppel biztonságosan, szakszerűen és gazdaságosan, hogy kerülheti el a veszélyeket, hogyan takarékoskodhat a javítási költségekkel, hogyan csökkentheti a kiesett időt és hogyan növelheti a gép élettartamát és megbízhatóságát.
A kezelési útmutató biztonsági rendelkezésein túl az üzemelésnél feltétlenül vegye figyelembe az országában érvényes előírásokat is.
Őrizze a kezelési útmutatót egy műanyag tasakban, szennyezéstől és nedvességtől védve a gép közelében. Minden kezelő személy a munka megkezdése előtt olvassa el és gondosan vegye figyelembe.
A gépen csak olyan személyek dolgozhatnak, akik a gép használatát megtanulták és az ezzel kapcsolatos veszélyeket ismerik. Tartsa be a megkövetelt minimális életkort.

A jelen üzemelési utasításokba foglalt biztonsági előírások és a helyi országos különleges előírások kiegészítéseként be kell tartani az általánosan elismert műszaki előírásokat a azonos gépeket üzemelésekor.
Az útmutató, valamint a biztonsági előírások figyelmen kívül hagyásából származó balesetekért és károkért nem vállalunk felelősséget.

2. A készülék leírása (ábra 1-15)

1. Be-/kikapcsoló
2. Túlterhelésgátló
3. Kapcsoló rúd
4. Forgácselszívó
5. Párhuzamos ütköző
6. Csillagmarkolatos anya, M8
7. Gyalukésborítás
8. Csillagmarkolatos anya, M6
9. Szorítócsavar
10. Kézikar
11. Állítócsavar
12. Előtoló asztal
13. Teljes gyalukésborítás
14. Imbuszkulcs
15. Bordásszíj
16. Tolófa
17. Reteszelőcsap
18. Belső hatlapú csavar
19. Orsó
20. Menetes orsó
21. Nagyoló gyalu asztala
22. Csillagmarkolatos anya
23. Szorítócsavar
24. Gyalukések
25. Visszacsapás elleni karmok
26. Leszedő asztal
27. Késgerenda
28. Tolófa tartója
29. Hálózati kábel
30. Kábeltartó
31. Beállító csavar

A. Skála (állítás)
B. Skála (párhuzamos ütköző)
C. Skála (nagyoló gyalulás)

3. Szállított elemek (ábra 1a/b)

- Egyengető és nagyoló gyalugép, 1 db
- Tolófa, 1 db
- Tartalék bordásszíj, 2 db

- Imbuszkulcs, 1 db
- Kézikar, 1db
- Párhuzamos ütköző, 1 db
- Forgácselszívó, 1 db
- Gyalukések 1 db (59022059958)
- Kezelési útmutató, 1 db

4. Rendeltetésszerűi használat

A nagyoló-/egyengetőgyalu minden típusú négyzetes, négyszögletes vagy ferdén levágott alakú szélezett fűrészáru egyengető és nagyoló gyalulására szolgál.

A gépet csak a rendeltetése szerint szabad használni.

⚠ FIGYELEM!
A következő munkákat nem szabad elvégezni:
- Beillesztési munka (vagyis minden feldolgozás, amely nem haladja meg a munka teljes hosszát)
- Kerék, hornyok vagy üregek
- A nagy hajlítású fa kidomborodása, ahol nincs elegendő kapcsolat a szállítási táblával

⚠ Szigorúan tilos eltávolítani, szétszerelni és cserélje ki az összes védő elemet gépet, és ugyanúgy használja a céljukat vagy mások védőelemeit használja gyártó. A hibás védőszerkezetet a feldolgozás során nem szabad eltávolítani. A nem használt kés egy részét le kell fedni.

Személyzeti követelmények
Az eszközt csak olyan személyek használhatják és tarthatják karban, akik ismerik a kezelés módját és kik is tájékoztatni a potenciális veszélyeket. Soha ne engedje, hogy a készülék gyerekeket használjon. soha Ne hagyja az embereket, akikkel nem ismeri az eszköz használatával dolgozni ezzel a növényekkel. A gép kezelése előtt a felhasználónak gondosan figyelnie kell Olvassa el a használati utasítást.

Képesítés: A szakemberek részletes bemutatása mellett nincs külön szakképesítés.

A felhasználók minimális életkora: Csak a 18 évesnél fiatalabb emberek dolgozhatnak a gépen. Kivételek csak a fiatalok a szakképzés és az oktatás tantervei alatt a szakemberek felügyelete alatt.
Az érvényes helyi rendelkezések meghatározhatják a kultivátor felhasználó minimális életkorát.

Edzés: A gép használata csak akkor szükséges megfelelő általános képzést vagy szakember általi magyarázatot vagy kezelést a gép használatára vonatkozó utasításoknak megfelelően.
Különleges képzésre nincs szükség.
A gépet csak rendeltetése szerint szabad használni.
Ezt túlhaladó bármilyen használat, nem számít rendeltetésszerűnek.

Ebből adódó bármilyen kárért vagy bármilyen fajta sérülésért a használó ill. a kezelő felelős és nem a gyártó.

Kérjük vegye figyelembe, hogy a készülékeink a meghatározásuk szerint nem kisipari, kézműipari vagy ipari üzemek területén történő bevetésre lettek tervezve. Ezért a nem vállalunk szavatosságot, ha a készülék kisipari, kézműipari vagy ipari üzemek területén valamint egyenértékű tevékenységek területén van használva.

5. Fontos utasítások

Általános biztonsági utasítások

Figyelem! Az elektromos kéziszerszámok használata során az áramütés, illetve sérülés- és tűzveszély megelőzése érdekében az alábbi alapvető biztonsági utasításokat kell betartani. Az elektromos kéziszerszám használata előtt minden utasítást olvasson el, és mindig gondosan tartsa be a biztonsági előírásokat.

Biztonságos munkavégzés
1. Tartsa a munkakörét rendben
   - Rendetlenség a munkakörben baleset veszélyét idézi elő.
2. Vegye a környezeti befolyásokat figyelembe
   - Ne tegyen ki az elektromos szerszámokat esőnek.
   - Ne használjon elektromos szerszámokat nedves vagy vizes környezetben.
   - Gondoskodjon jó megvilágításról.
   - Ne használjon elektromos eszközöket ott, ahol tűz- és robbanásveszély keletkezhet.
3. Óvja magát az áramütés elől
   - Kerülje el a földelt részekkel való testi érintkezést, mint például csövekkel, fűtőtestekkel, tűzhelyekkel,hűtőszekrényekkel.
4. Tartsa a gyerekeket távol!
   - Ne engedje meg más személynek, hogy megérintsék a szerszámot vagy a kábelt, tartsa őket a munkakörétől távol.

5. Tárolja a szerszámait biztonságosan
   - Nem használt szerszámokat egy száraz, zárt teremben és a gyerekek számára nem elérhetően kell tárolni.
6. Ne terhelje túl a szerszámait
   - Jobban és biztonságosabban dolgozik a megadott teljesítményi körben.
7. Használja a kellő szerszámot
   - Ne használjon túl gyenge szerszámokat vagy kiegészítő egységeket nehéz munkákra.
   - Ne használja a szerszámokat olyan célokra és munkákra, melyekre ezek nincsenek előrelátva; mint például ne használjon kézi körfűrészeket fák kivágására vagy ágak levágására.
8. Viseljen megfelelő munkaruhát
   - Ne viseljen bő ruhát vagy ékszert. Ezeket elkaphatják a mozgó részek.
   - A szabadban történö munkálatoknál gumikesztyű és tapadós lábbeli ajánlatos.
   - Hosszú hajnál viseljen hajhálót.
9. Használjon védőfelszerelést
   - Viseljen védőszemüveget.
   - Viseljen légzőmaszkot, ha a munka során por keletkezik.
10. Csatlakoztassa a porszívó berendezést
    - Ha a porszívó és a felfogó berendezések csatlakozásai rendelkezésre állnak, akkor győződjön meg arról, hogy ezek csatlakoztatva vannak, illetve használatuk megfelelően történik.
11. Ne használja fel a kábelt más célokra
    - Ne hordja a szerszámot a kábelnál fogva, és ne használja fel a kábelt a csatlakozó dugó kihúzására a dugaszoló aljzatból. Óvja a kábelt hőségtől, olajtól és éles szélektől.
12. Biztosítsa a munkadarabot
    - Használjon szorítószerkezeteket vagy egy satut a munkadarab befogására. Ezáltal ez biztosabban van rögzítve mint kézzel.
13. Kerülje a rendellenes testtartást
    - Biztosan álljon és mindig őrizze meg egyensúlyát.
14. Ápolja gondosan a szerszámait
    - Tartsa a szerszámait élesen és tisztán, hogy jól és biztosan tudjon dolgozni.
    - Kövesse a karbantartási előírásokat és az utasításokat a szerszámcserére.
    - Ellenőrizze le rendszeresen a csatlakozási vezetéket és a kábelját, és sérülés esetén cseréltesse ki azt egy elismert szakember által.
    - Ellenőrizze le rendszeresen a hosszabbító kábelt és sérülés esetén cserélje ki.
    - Tartsa a fogantyúkat szárazon valamint olaj és zsír mentesen.
15. Húzza ki a csatlakozódugót az aljzatból
    Ha nem használja az elektromos kéziszerszámot, javítás előtt és a szerszámok, pl. fűrészlap, fúró és marógép cseréjénél.
    Ha a munkavégzés során a túl nagy előtolási erő vagy a munkadarab beszorulása blokkolja a gyalutengelyt, akkor kapcsolja ki a készüléket, és válassza le a hálózatról. Távolítsa el a munkadarabot, és győződjön meg arról, hogy a gyalutengely szabadon mozog.
    Kapcsolja be a készüléket, és csökkentett előtolási erővel végezze el újra a munkalépést.
16. Ne hagyjon benne semmilyen szerszámkulcsot dugva
    - Bekapcsolás előtt ellenőrizze le, hogy a kulcsok és a beállító szerszámok el vannake távolítva.
17. Ügyeljen arra, hogy a gép ne indulhasson el akaratlanul
    - Mielőtt a csatlakozót bedugja az aljzatba, győződjön meg arról, hogy a gép kapcsolója kikapcsolt állapotban van.
18. Kültéren használjon hosszabbító kábelt
    - A szabadban csak szabadtéri használatra alkalmas, ennek megfelelő jelöléssel ellátott hoszszabbító kábelt alkalmazzon.
19. Legyen figyelmes
    - Figyeljen arra, amit csinál. Munkája során kellő körültekintéssel járjon el. Ne használja az elektromos kéziszerszámot, ha nem tud rá figyelni
20. Ellenőrizze le a készülékét sérülésekre
    - A szerszám további használata előtt a védő berendezéseket vagy enyhén sérült részeket gondosan megvizsgálni, hibátlan és meghatározásuknak megfelelő működésükre.
    - Vizsgálja meg, hogy a mozgó részek működése rendben van, és hogy nem szorulnak vagy nincsennek károsulva részeik. Ahhoz, hogy a készülék biztonsága biztosítva legyen minden résznek hely sen fel kell szerelve lennie.
    - Amennyiben a használati utasításban nincs más megadva, a károsult biztonsági berendezéseket és részeket szakszerüen egy elismert szakműhely által kell megjavíttatni vagy kicseréltetni.

- A károsult kapcsolókat egy vevőszolgálati műhely által muszáj kicseréltetni.
- Ne használjon olyan elektromos szerszámokat ahol a kapcsolót nem lehet be- és kikapcsolni.

21. FIGYELEM!

- Más betétszerszámok és tartozékok használata sérülésveszélyt okozhat Önnek.

22. Az elektromos kéziszerszám javítását villanyszerelővel végeztesse
    - Ez az elektromos szerszám megfelel a rávonatkozó biztonsági határozatoknak. Javításokat csak egy villamossági szakember végezheti el, különben balesetek érhetik a használót.

Ez a készülék nem alkalmas arra, hogy korlátozott fizikai, érzékszervi vagy szellemi képességekkel vagy hiányos tapasztalattal és/vagy tudással rendelkező személyek (beleértve a gyermekeket is) használják, kivéve, ha egy, a biztonságukért felelős személy felügyeli őket, vagy utasításokkal látja el őket a készülék használatára vonatkozóan.
Felügyelje a gyermekeket, hogy ne játszhassanak a készülékkel.

Figyelmeztetés! Ez az elektromos kéziszerszám működés közben elektromágneses mezőt képez. Ez a mező bizonyos körülmények között befolyásolhatja az aktív és passzív orvosi implantátumok működését. A súlyos és halálos sérülések veszélyének csökkentése érdekében javasoljuk, hogy az orvosi implantátumokkal élő személyek az elektromos kéziszerszám kezelése előtt kérjék ki orvosuk és az implantátum gyártójának véleményét.

KÜLÖNLEGES BIZTONSÁGI UTASÍTÁSOK

- Ne használjon tompa késeket. Visszacsapás veszélye!
- A vágóblokkot teljesen le kell takarni.
- Rövid munkadarabok gyalulásához használjon tolóbotot.
- Vékony munkadarabok gyalulásához további biztonsági intézkedésekre van szükség. A keresztnyomó szerkezetek és rugós borítások használatára szükség lehet a biztonságos munkavégzéshez.
- A készülék nem alkalmas falcoláshoz.
- Rendszeresen ellenőrizze a visszacsapás elleni biztosítást és az előtoló hengert.
- A forgácselvezetéssel és elszívó burkolatokkal felszerelt készülékeket a megfelelő készülékekhez kell csatlakoztatni. Az anyag fajtája kedvezőtlenül befolyásolhatja a porképződést.
- A készülék kizárólag fa és hasonló anyagok vágására alkalmas.
- Ha a kés 5%-os kopással rendelkezik, akkor ki kell cserélni.
- A hiányzó tolóbot veszélyeket okozhat. Ha nem használja, mindig a gépnél őrizze a tolóbotot.
- Ha kézzel vezet be kicsi munkadarabokat, akkor megnő a sérülésveszély. Vegye figyelembe a gyártónak a tolóbot használatára vonatkozó javaslatait.
- A védőborítások, az előtoló asztal vagy a rács helytelen beigazítása ellenőrizetlen helyzeteket okozhat.
- A sérült vagy szennyezett munkadarabok veszélyeket rejtenek magukban. Ez a készülék nem használható fémdarabok vagy szilánkokra törő anyag megmunkálásához. **Sérülésveszély!**
- A hosszú munkadarabokat vágáshoz helyezze a görgős asztalra vagy egy hasonló alátámasztó szerkezetekre. Ellenkező esetben elveszítheti uralmát a munkadarab felett.
- A gép csak gyalulásra és vastagoló gyalulásra alkalmas
- A gépen végzett munkálatok során mindig viseljen megfelelő védőruházatot:
  - hallásvédőt a halláskárosodások elleni védelemhez,
  - légzésvédőt a veszélyes porrészecskék belégzésének megelőzéséhez,
  - védőkesztyűt az éles élek vagy kések által okozott sérülések megelőzéséhez,
  - védőszemüveget az elrepülő darabkák által okozott szemsérülések megakadályozásához.
- Minden körülmények között kerülje a következő helyzeteket: a vágási eljárás idő előtti megszakítása (gyalulások, amelyek nem terjednek ki a munkadarab teljes hosszára; egyenetlen fadarabok gyalulása, amelyek nem egyenletesen fekszenek fel az előtoló asztalra).
- Figyelem! Ha a fő hálózati csatlakozó rossz állapotban van, akkor a készülék bekapcsolásakor rövidzárlat veszélye áll fenn. Ez más funkciókat is érinthet (például az ellenőrző lámpák felgyulladását). Ha üzemzavarok jelentkeznek a fő hálózati csatlakozásnál, akkor segítségért és tájékoztatásért forduljon a helyi áramszolgáltatóhoz.

Maradék kockázatok

Bizonyos fennmaradt rizikótényezőket rendeltetésszerű használat esetén sem lehet teljes mértékben kizárni. A szükséges munkalefolyás által a következő sérülések következhetnek be:

- ⚠ **SEBESÜLÉS VESZÉLY!** a kéz és az ujjak a késtengely nem letakart részeinek megérintése során, szerszámcserénél megsérülhetnek, ezenkívül becsípődhetnek a védőburkolat kinyitásával.
- Szemsérülések
- A betoló és kivezető nyílásnál
- A veszélyes visszacsapás következtében
- Áram által okozott veszélyeztetés, ha nem megfelelően csatlakoztatták az elektromos vezetékeket.
- Elszívás, illetve forgácsgyűjtő zsák nélküli üzemeltetés során az egészségre ártalmas fűrészpor keletkezhet.
- Elsodródó darabok miatt
- A munkadarabban található fémrészek miatt tompává válhatnak, illetve tönkremehetnek a kések.
- A tüdő károsodására kerül sor, ha nem visel megfelelő porvédő maszkot.

⚠ **Halláskárosodás!** A bekapcsolt közelében hosszabb ideig tartózko-dó személyek halláskárosodást szenvedhetnek. Hallásvédő eszköz használata ajánlott! A használati útmutató betartása ellenére létezhetnek maradványkockázatok.

Viselkedés kényszerhelyzetben

Igyekezzen a balesetnek megfelelően elsősegélyt nyújtani, s minél hamarabb biztosítson be orvosi segítséget. A sebesültet nyugtassa meg, s védje további balesettől. Az esetleges balesetek miatt a munkahelyen, a DIN 13164 norma követelménye szerint, mindig legyen kéznél, elsősegély nyújtáshoz, kézi patika. Amit, szükség esetén, a kézi patikából kivesz, azonnal pótolja vissza.

Ha segítségre van szüksége, tüntesse fel az alábbi adatokat:

1. A baleset színhelye
2. A baleset típusa
3. A sebesültek száma
4. A sebesülések típusa

6. Technikai adatok

Műszaki adatok	
Kések száma	2 darab
Gyaluhenger fordulatszáma	8000 1/perc
Méretek	780 x 440 x 455 mm
Súly	21 kg
Az egyengető gyalu műszaki adatai	
Max. gyalulási szélesség	204 mm
Max. forgácsolási vastagság	2 mm
Egyengető vezető h x sz	520 x 102 mm
Egyengető vezető szögtartománya	90°–45°
Egyengetési vastagság	737 x 210 mm
A vastagsági gyalu műszaki adatai	
Max. gyalulási szélesség	204 mm
Max. gyalulási vastagság	120 mm
Max. forgácsolási vastagság	2 mm
Vastagoló asztal mérete	350 x 204 mm
Meghajtás	
Motor	230 V~ / 50 Hz
Felvett teljesítmény S1	1250 W

Fenntartjuk a műszaki változtatások jogát!

Zaj és vibráció

A zajértékek az EN 61029 szerint lettek mérve.

Hangnyomásmérték L_{pA}	101 dB
Bizonytalanság K_{pA}	3 dB
Hangteljesítménymérték L_{WA}	114 dB
Bizonytalanság K_{WA}	3 dB

Hordjon egy zajcsökkentő fülvédőt.

A zaj befolyása hallásvesztességhez vezethet.

Csökkentse le a zajkibocsátást és a vibrálást egy minimumra!
- Csak kifogástalan készülékeket használni.
- A készüléket rendszeresen karbantartani és
- Megtisztítani.
- Illessze a munkamódját a készülékhez.
- Ne terhelje túl a készüléket.
- Hagyja adott esetben leellenőrizni a készüléket.
- Kapcsolja ki a készüléket, ha nem használja.

7. Kicsomagolás

- Nyissa ki a csomagolást, és óvatosan vegye ki a készüléket.
- Távolítsa el a csomagolóanyagot, valamint a csomagolási és szállítási biztosítékokat (ha vannak).
- Ellenőrizze a szállított elemek hiánytalanságát.
- Ellenőrizze, hogy a készülék és tartozékai nem szenvedtek-e szállítási sérüléseket. Reklamáció esetén azonnal értesítse a beszállítót. Utólagos reklamációkat nem fogadunk el.
- Lehetőleg a jótállási idő lejártáig őrizze meg a csomagolást.
- A használatba vétel előtt ismerje meg a készüléket a kezelési útmutatóból.
- Tartozékként, valamint kopó- és pótalkatrészként csak eredeti alkatrészeket használjon. Pótalkatrészeket szakkereskedőjénél vásárolhat.
- Rendelésnél adja meg a cikkszámot, valamint a gép típusát és gyártási évét.

FIGYELEM!
A készülék és a csomagolóanyag nem gyerekjáték! A gyerekek ne játsszanak a műanyag zacskókkal, fóliákkal és apró alkatrészekkel! Fennáll a lenyelés és fulladás veszélye!

8. Összeszerelés

8.1 Párhuzamos ütköző (2. ábra)
- Az óramutató járásának irányában csavarja ki kicsit a (17) reteszelőcsapot. (Ne essen ki a csap!)
- Ezután helyezze be az (5) párhuzamos ütköző (17) reteszelőcsapját az oldalfal erre kijelölt nyílásába.
- Most úgy tolja oldalra az (5) párhuzamos ütközőt, hogy az (5) párhuzamos ütköző hornyát le lehessen süllyeszteni a (18) csavarhoz.
- A szállítmány részét képező (14) imbuszkulccsal húzza meg a (18) belső hatlapú csavart.
- Ekkor az óramutató járásával ellentétesen húzza meg újra a (17) reteszelőcsapot.

8.2 A nagyoló gyalu állítására szolgáló kézikar (3. ábra)
- A forgácsmélység ráállítására szolgáló kézikart (10) csak rá kell dugni az orsóra (19)

8.3 Az egyengető gyalulás forgácselszívása (4–6. ábra)
- A szereléshez helyezze a (13) teljes gyalukésborítást a legfelső pozícióba.
- A (10) kézikar segítségével állítsa a legalsó pozícióba a (21) nagyoló gyalu asztalát.
- Kissé ferdén helyezze a (4) forgácselszívót a gépre, majd tolja hátra. Közben mindkét (3) kapcsoló rudat tartsa kifelé.
- A (3) kapcsoló rudak segítségével zárja le a (4) forgácselszívást. Figyelem! A gép nem indul el, ha a (3) kapcsoló rudak nem megfelelően vannak behelyezve.
- Újra hajtsa le a (13) teljes gyalukésborítást.

8.4 A nagyoló gyalulás forgácselszívása (11. ábra)
- A nagyoló gyaluláshoz le kell szerelni a párhuzamos ütközőt. A 8.1 pontban leírtakhoz képest fordított sorrendben járjon el.
- Tolja teljesen kívülre a (7) gyalukésborítást, hogy a késtengely teljesen szabadon legyen.
- Ismét tartsa kifelé a (3) kapcsoló rudakat, és helyezze fel a (4) forgácselszívást a gyalugépre.
- A (3) kapcsoló rudak segítségével zárja le a (4) forgácselszívást. **Figyelem!** A gép nem indul el, ha a (3) kapcsoló rudak nem megfelelően vannak behelyezve.

9. Üzembe helyezés előtt

⚠ Figyelem!
Az üzembe helyezés előtt feltétlenül szerelje összse teljesen a készüléket!

Minden használat előtt ellenőrizze:
- A kapcsoló megfelelő be- és kikapcsolása. és vészkapcsolók (ha van)
- **Zárolt leválasztó védőberendezések (1a-3. ábra)** Az egyes védőeszközök nyitásával a gépet kikapcsolhatja és ellenőrizheti, hogy a védőberendezés minden egyes nyílásán ne legyen bekapcsolva.
- **Fékellenőrző funkció** annak meghatározására, hogy a fékezés a fékezési időn belül, és ha a gép egy mechanikus fékkel van felszerelve, akkor a féknek minden egyes túlterhelés túlterheléses válaszát ellenőrizni kell

- **Visszacsapás elleni karmok (4. ábra, ps. 25)**
  Műszakonként legalább egyszer, szemrevételezéssel állapítsa meg, hogy munkára alkalmas állapotban vannak-e, például ütések nem okoztak-e sérülést az érintkező felületen, és hogy a (24) visszacsapás elleni karmok az önsúlyuk miatt nem tudnak-e akadálytalanul visszazuhanni;
- **Késtés (13 ábra - ps. 24)**
  a kár és a megfelelő lakóhely tekintetében.

A gép csak akkor használható, ha mindezek a feltételek teljesülnek

Csak élesített és karbantartott késeket használjon.
Csak erre a célra gyártott késeket használjon gépen.

A rövidnadrág használatához fordított fa vagy nyomógombok, amelyek nem hibásak.

Csatlakoztassa a gépet egy szívóeszközhöz vagy egy jet készülékhez.

A feldolgozás megkezdése előtt ellenőrizze a dugót csatolva.

Győződjön meg arról, hogy bármikor megőrizheti egyensúlyt. A gép oldalához álljon.

Állítsa be a készüléket. tart a kezét a gépen, amíg biztonságos távolságra dolgozik vágóhengert és a vödör felengedésének helyét.

A gyalulás csak akkor kezdődik, amikor szeletelésre kerül a görgő elérte a szükséges forradalmakat.

Ellenőrizze továbbá, hogy a munka nem tartalmaz-e semmit kábelek, vezetékek, kötelek vagy hasonlók. Ne dolgozzon egy fa, amely sok ágat vagy furatot tartalmaz ága.
Győződjön meg róla, hogy hosszú futás történik a gördülés ellen a bevonási folyamat végén. Például, egy rakodórekesz vagy hasonló.
Ne tisztítsa a fűrészpor és a por port a készülék körül, amíg készen van van a munkában.

Kapcsolja ki a gépet azonnal, ha le van tiltva. Húzza ki a dugót és vegye le a bélyegzett szövetet.

Minden használat után állítsa be a legkisebb méretet a sérülés veszélyének elkerülése érdekében.

⚠ **FIGYELEM!**
A gépet megfelelő csavarokkal kell biztonságosan a padlóhoz rögzíteni, mivel fennáll a felborulás veszélye.

- A gép hozzákapcsolása előtt ellenőrizze le, hogy a gép típustábláján levő adatok a hálózati adatokkal megegyeznek-e.
  ⚠ **FIGYELMEZTETÉS!** Minden tisztítási, beállítási, karbantartási vagy javítási munkálat előtt válassza le a hálózati csatlakozódugót a fő tápellátásról!
- Rendszeresen ellenőrizze, hogy a (24) kések és a reteszek szorosan rögzülnek-e a késblokkban. (17. ábra)
- A (24) kések legfeljebb 1,1 mm-rel nyúlhatnak ki a késblokkból. Ellenőrizze a (24) visszacsapás elleni karmok kifogástalan működését.
- Mindig viseljen szemvédőt.
- Soha ne vágjon beszögelléseket, csapokat vagy alakokat.
- A üzembe helyezés előtt minden fedőnek és biztonsági berendezésnek szabályszerűen kell felszerelve lennie.
- A gyalukésnek szabadon kell futnia.

10. Üzem

⚠ **FIGYELEM:** A vastagsági egyengetőgyalugép speciálisan tömör fa gyalulására lett koncipiálva.
Ehhez erősen ötvözött kések (24) lesznek használva. A vastagsági gyalulásnál a munkadarab kontaktusfelületének simának kell lennie. Ha nagyobb vagy nehezebb munkadarabokat dolgozna meg, akkor szükséges a gépet az állófelületre ráerősíteni (mint például csavaros szorítóval).

- A be-/kikapcsoló (1) a gép bal oldalán található. A gép bekapcsolásához nyomja meg a zöld „I” tasztert. A gép kikapcsolásához nyomja meg a piros „0” tasztert.
- A gép a motor védelmére egy túlterhelés elleni kapcsolóval (2) van felszerelve. Egy túlterhelés esetén automatikusan megáll a gép. Egy idő után ismét vissza lehet nyomni a tulterhelés elleni kapcsolót (2).
- Hosszú munkadarabok megmunkálásakor használjon görgős asztalt vagy hasonló alátámasztó szerkezetet. Ezek a kiegészítő felszerelések szakkereskedésekben kaphatók. Ezeket a gyalugép be- és kivezetési oldalánál kell elhelyezni. A magasság beállítását úgy kell elvégezni, hogy a munkadarabot vízszintesen lehessen a géphe vezetni, és vízszintesen lehessen kivenni.

10.1 Egyengető gyalulás

⚠ **FIGYELEM!:** Minden karbantartási, tisztítási és beállítási munkálat előtt húzza ki a hálózati csatlakozódugót.

10.1.1 Beállítás (7./8. ábra)
- A kívánt fogásmélységhez forgassa jobbra vagy balra a (11) állítócsavart. A fogásmélység az (A) skáláról olvasható le.
- A (22) csillagmarkolatos anyával lazítsa meg az (5) párhuzamos ütközőt. Állítsa be a kívánt szöget. A beállított szög a (B) skáláról olvasható le. A beállítás elvégzése után rögzítse vissza az (5) párhuzamos ütközőt a (22) csillagmarkolatos anyával.

10.1.2 Az egyengető gyalu üzemelése (9./10. ábra)
Figyelem! Figyeljen a forgácselszívó helyes felszerelésére (lásd: 8.3)
- **(Keskeny munkadarabok, ld. a 9. ábrát)** Oldja ki a (9) szorítócsavart, és annyira tolja el a (7) gyalukésborítást, amennyire a munkadarab szélessége megköveteli. Ezután újra húzza meg a (9) szorítócsavart.
- **(Széles, lapos munkadarabok, ld. a 10. ábrát)** Oldja ki a (6) csillagmarkolatos anyát, és pontosan olyan magasra állítsa a teljes (13) gyalukésborítást, amilyen vastag a munkadarab. Ekkor a (7) gyalukésborítás a teljes késes hengert beborítja! Ekkor újra húzza meg a (6) csillagmarkolatos anyát.
- Csatlakoztassa a hálózati dugót a hálózati vezetékhez. A gyalugép indításához nyomja meg a zöld „I" gombot.
- Helyezze fel a megmunkálni kívánt munkadarabot a (12) előtoló asztalra. Lehetőleg a (16) tolófa segítségével tolja előre a munkadarabot a (26) leszedő asztal irányába, a késtengely felett
- A munka befejezése után kapcsolja ki a gépet. Ehhez nyomja meg a piros „0" gombot. Ezután válassza le a gépet a hálózatról.
- Azután távolítsa el a forgácsot és a port a (12) előtoló asztalról, a (26) leszedő asztalról és a késtengelyről, hogy a gép teljesen nyugalmi állapotba került.
- Helyezze vissza a (7) gyalukésborítást, és a teljes hosszán fedje le a gyalukést.

10.2 Vastagsági gyalulás

⚠ **FIGYELMEZTETÉS!:** Minden karbantartási, tisztítási és beállítási munkálat előtt húzza ki a hálózati csatlakozódugót.

10.2.1 Beállítás (4./11. ábra)
Helyezze a (19) orsóra a (10) kézikart, és állítsa be a (21) nagyoló gyalu asztalát a kívánt magasságra. A beállított magasság a (C) skáláról olvasható le.

10.2.2 A nagyoló gyalu üzemelése (4./11./12. ábra)
Figyelem! Figyeljen a forgácselszívó helyes felszerelésére (lásd: 8.4)
- Csatlakoztassa a hálózati dugót a hálózati vezetékhez. A gyalugép indításához nyomja meg a zöld „I" gombot.
- Helyezzen fel egy munkadarabot a (21) nagyoló gyalu asztalára. A (12) előtoló asztal irányában vezesse be a munkadarabot. (Ügyeljen a nyíl irányára, amely a munkairányt szintúgy jelöli.)
- A munka befejezése után kapcsolja ki a gépet. Ehhez nyomja meg a piros „0" gombot. Ezután válassza le a gépet a hálózatról.
- Azután távolítsa el a forgácsot és a port a (21) nagyoló gyalu asztaláról és a késtengelyről, hogy a gép teljesen nyugalmi állapotba került.

10.2.3 Vastagsági gyalulás-üzem (képek 11/13/17)
- Csatlakoztasa össze a hálózati csatlakozót a hálózati vezetékkel. A gyalugép indításához nyissa ki a sárga burkolatot (1) és nyomja meg a zöld tasztert „I".
- Fektesse a munkadarabot a vastagsági gyaluasztalra (20). Vezese a munkadarabot az adagoló asztal (13) irányába.
- A munka befejezése után kapcsolja ki a gépet. Nyomja ahhoz a piros tasztert „0". Válassza azután le a gépet a hálózatról.
- Távolítsa el a forgácsot és a port az vastagsági gyaluasztalról (20) és a késblokkról (23), miután a gép teljesen nyugalmi helyzetben került
- Hosszabb munkadarabok esetén használja a (10) kihúzható munkadarab-alátétet.

10.3 Késcsere (13./14. ábra)
- ⚠ **FIGYELEM!:** A kések cseréje előtt alapvetően húzza ki a hálózati csatlakozódugót.
- A megemelt helyzetben reteszelje a (13) teljes gyalutengely-védelmet.
- Oldja ki és távolítsa el a négy darab (23) szorítócsavart.
- Emelje le a (24) kést és a (27) késgerendát a tengelyről.
- Távolítsa el a forgácsot és a gyantát a gyalutengelyről és a késgerendáról.

- Helyezze be az új (24) kést a gyalutengelybe, és rögzítse a (24) kést a téglalap alakú hornyokkal a két csavarfejben. (Ezzel a két csavarral állíthatja be a kés magasságát.)
- Helyezze a (27) késgerendát a (24) késre.
- Finoman húzza meg a 4 darab (23) szorítócsavart.
- Ismételje meg a munkalépéseket a második (24) késnél.
- Állítsa be pontosan a (24) gyalukéseket a leszedő asztalhoz. Használjon ehhez vonalzót, amelyet helyezzen a leszedő asztalra.
- A két (31) beállító csavar állításával állíthatja be a (24) kés magasságát.
- A gyalutengely fordításával a vonalzóval együtt leolvashatja a magassági beállítást.
- A kés akkor van pontosan beállítva, amikor a kés a vonalzót max. 3 mm-re tolja tovább.
- A kés sikeres beállítása után meg kell húzni minden szorító csavart (8,4 N/m).

Tartsa figyelemben:
- Az éles gyalukés szavatolja a tiszta gyaluképet, és nem terheli annyira a motort.
- Háromszoros csiszolás esetén ne húzzon le róla 3 x 0,05 mm anyagnál többet.
- A gépen használt kések nem alkalmasak hornyolásra és horganyozásra.
- Végül a gyalutengely-védőt újra süllyessze le az asztalon, és takarja le a gyalutengelyt, szorítsa le a csillagcsavarral.

⚠ FIGYELEM!
Csak kizárólagosan erre e készülékre a gyártótól késeket használni. Más kések használatánál sérülés veszélye áll fenn a kontrolla elvesztése miatt. Kerülje el a túlcsavarást és a menet esetleges lefejtését. Az elkopott menetes reteszt vagy csavarokat azonnal ki kell cserélni.

11. Tisztítás, karbantartás és pótalkatrészmegrendelés

⚠ FIGYELMEZTETÉS! Minden tisztítási, beállítási, karbantartási vagy javítási munkálat előtt válassza le a hálózati csatlakozódugót a fő tápellátásról!

A gép ápolása
Az elektromos egyengető és vastagító gyalugép nem igényel sok karbantartást. A csapágyak tartós olajozással rendelkeznek. Kb. 10 órás használat után javasoljuk a következő alkatrészek megolajozását:
- A be- és kivonó henger csapágyai.
- A gépszíjkorong és fogaskerék csapágya.

A vastagoló asztal magasságának beállításához való menetes orsó csak száraz kenőanyaggal kezelhető.
A munkaasztal felületeit és a be-, illetve kivonó hengereket mindig gyantamentesen kell tartani.

A szennyezett be-, kivonó hengereket meg kell tisztítani.
A motor túlhevülésének elkerülése érdekében rendszeresen ellenőrizni kell, hogy a motor levegőnyílásaiban nem rakodott-e le por.

Hosszas használat után javasoljuk a gép egy minősített javítóközpont általi ellenőriztetését.

A szerszám ápolása
A gyalutengelyt, feszítőkészülékeket, késfeltételeket és a kést rendszeresen meg kell tisztítani a gyantától, mivel a tiszta szerszám javít a vágás minőségén.

Ennek érdekében a feszítőkészülékeket, késfeltételeket és a kést behelyezheti 24 órára egy a kereskedelemben kapható gyantátlanító készülékbe.
Az alumínium szerszámok csak olyan tisztítófolyadékok által tisztíthatók meg a gyantától, amelyek ezt a fajta fémet nem marják.

Figyelem: Ha a villamos hálózat rossz állapotban van, ez rövid idejű feszültség kieséshez vezethet. Forduljon szakemberhez.

12. Tárolás (ábra 15)

Tároláshoz csévélje fel a (29) hálózati kábelt az erre szolgáló (30) kábeltartóba. A tolófához (28) tolófatartók állnak rendelkezésre.

A készüléket és tartozékait sötét, száraz és fagymentes helyen, gyermekektől elzárva tárolja. Az optimális tárolási hőmérséklet 5 és 30˚C között van.

Az elektromos szerszámot az eredeti csomagolásában őrizze. Takarja le az elektromos szerszámot, ezzel védve portól és nedvességtől.
A kezelési útmutatót az elektromos szerszámmal együtt őrizze meg.

13. Elektromos csatlakoztatás

⚠ POZOR! Az áramütés veszélye!
Az áramütés veszélye áll fenn
sokk! A sérült kábelek vagy dugók áramütést okozhatnak. Ne érintse meg a testet földelt részekkel, és ne védje az áramütést.

⚠ A készüléket csak az aljzatba kell bedugni
védő kapcsolóval az áram elleni védelem érdekében
hibák (RCD max hibaáram 30 mA).

Helyezze a tápkábel dugóját a foglalatba a forma, a feszültség és a frekvencia, valamint a az alkalmazandó jogszabályoknak való megfelelés.

A telepített elektromos motor üzemkészen csatlakozik. A csatlakozás megfelel a vonatkozó VDE és DIN rendelkezéseknek. A vásárló által használt hálózati csatlakozó, valamint az általa használt hosszabbító vezeték is feleljen meg ezeknek az előírásoknak.

- A termék megfelel az EN 61000-3-11 szabvány előírásainak és különleges csatlakoztatási feltételek vonatkoznak rá. Ez azt jelenti, hogy szabadon választott, tetszőleges csatlakozási pontok használatával nem engedélyezett a termék használata.
- A kedvezőtlen hálózati körülmények a készülék átmeneti feszültség-ingadozásához vezethetnek.
- A terméket kizárólag olyan csatlakozási pontokkal használatra tervezték, amely ek
  a) a maximálisan megengedett Z_{max} = 0,367 Ω hálózati impedanciát nem haladják meg, vagy amely ek
  b) tartós áramterhelhetősége fázisonként legalább 100 A.
- Felhasználóként meg kell győződnie arról - szükség esetén az áramszolgáltató vállalattal egyeztetve -, hogy a csatlakoztatási pont, amelynél a terméket üzemeltetni kívánja, a két, a) és b) követelmény valamelyikének megfelel.

Fontos utasítások
A motor túlterhelés esetén magától kikapcsol. Az (eltérő hosszúságú) hűtési idő után visszakapcsolhatja a motort.

Sérült elektromos csatlakozóvezetékek
Az elektromos csatlakozóvezetékek szigetelése gyakran megsérül.
Ennek oka lehet:
- Nyomási helyek, ha a csatlakozóvezetéket ablak- vagy ajtóréseken keresztül vezeti.
- Törési helyek a csatlakozóvezetékek szakszerűtlen rögzítése vagy vezetése miatt.
- Vágási helyek a csatlakozóvezetéken való áthajtás miatt.
- Szigetelés sérülése a fali csatlakozóaljzatból való kiszakítás miatt.
- Repedések a szigetelés öregedése miatt.

Ne használjon ilyen sérült elektromos csatlakozóvezetékeket, mivel használatuk a szigetelés sérülése miatt életveszélyes. Rendszeresen ellenőrizze, hogy nem sérültek-e az elektromos csatlakozóvezetékek. Ügyeljen arra, hogy ellenőrzéskor a vezeték ne csatlakozzon a hálózatra. Az elektromos csatlakozóvezetékek feleljenek meg a vonatkozó VDE és DIN rendelkezéseknek. Csak H05VV-F jelölésű csatlakozóvezetéket használjon.
A csatlakozóvezeték típusának megnevezését a vezetéken fel kell tüntetni.

Váltóáramú motor
- A hálózati feszültség 230 V~ / 50 Hz legyen.
- A 25 méternél rövidebb hosszabbító vezetékek keresztmetszete 1,5 négyzetmilliméter legyen, > 25 m / 2,5 mm².

M csatlakozási mód
Olyan csatlakoztatási módszer, melynél a csatlakozóvezetéket különleges szerszám használata nélkül, egy speciális vezetékkel, például hajlítás ellen védő hüvelyel vagy krimpelt csatlakozókkal rendelkező vezetékre lehet cserélni.

Az elektromos berendezések csatlakoztatását és javítását csak villamossági szakember végezheti.

Kérdései esetén az alábbi adatokat kell megadni:
- Motor áramtípusa
- Gép típuscímkéjének adatai
- Motor típuscímkéjének adatai

14. Alkatrészek rendelése

Pótalkatrész rendelésnél adja meg a következő adatokat:
- Készülék típusa
- Készülék cikkszáma
- Készülék azonosító száma
- A szükséges pótalkatrész azonosító száma

Szervíz-információk
Figyelembe kell venni, hogy ennél a terméknél a következő részek már használat szerinti vagy természetes kopásnak vannak alávetve ill. a következő részekre van mint fogyóeszközökre szükség.
Gyorsan kopó részek*: gyalukések, szénkefék, ékszíj

* nincs okvetlenül a szállítás terjedelmében!

Pótalkatrészeket és tartozékokat szervizközpontunktól vásárolhat. Ehhez szkennelje be a címlapon található QR-kódot.

15. Ártalmatlanítás és újrahasznosítás

A csomagolásra vonatkozó megjegyzések



A csomagolóanyagok újrahasznosíthatók. Kérjük, ártalmatlanítsa a csomagolásokat környezetbarát módon.

Megjegyzések az elektromos és elektronikai berendezések ártalmatlanításáról (törvényi rendelkezések)



A leselejtezett elektromos és elektronikai berendezések nem minősülnek kommunális hulladéknak, hanem szelektíven gyűjtendők, illetve le kell adni őket ártalmatlanításra!

- A leselejtezett akkumulátorokat és elemeket, melyek nincsenek rögzített módon telepítve a készülékbe, leadás előtt roncsolásmentesen el kell távolítani! Ezek ártalmatlanítását az akkumulátorok hulladékkezelésére vonatkozó törvény szabályozza.
- Az elektromos és elektronikai berendezések tulajdonosát, illetve használóját törvény kötelezi a berendezések leadására az élettartamuk lejártával.
- A végfelhasználó saját maga viseli a felelősséget adatainak törléséért az ártalmatlanítandó készülékről!
- Az áthúzott kuka ikonja arra utal, hogy a leselejtezett elektromos és elektronikai berendezések nem minősülnek kommunális hulladéknak, és külön kell őket ártalmatlanítani.
- A leselejtezett elektromos és elektronikai berendezéseket az alábbi átvevőhelyeken lehet díjmentesen leadni újrahasznosításra:
  - Önkormányzati hulladékszigetek és gyűjtőhelyek (kerületi, illetve települési hulladékudvarok)
  - Az elektronikai berendezés vásárlásának helyszíne (telephellyel rendelkező vagy online forgalmazó), amennyiben a kereskedő kötelezhető a visszavételre, vagy önkéntesen vállalja azt.
  - Készülékfajtánként legfeljebb három darab, 25 cm-t élhosszúságot meg nem haladó leselejtezett berendezést anélkül lehet térítésmentesen visszavinni a gyártónak, hogy előtte új készüléket vásárolt volna nála, illetve ugyanígy leadhatja őket az Ön közelében található illetékes gyűjtőhelyen is.
  - A gyártók és forgalmazók további, kiegészítő visszavételi rendelkezéseiről az adott szolgáltató ügyfélszolgálatán tájékozódhat.
- Ha magánháztartásába kiszállítással rendelt új elektronikai berendezést a gyártótól, akkor végfelhasználóként a gyártótól kérheti a régi berendezés díjtalan elszállítását. Ennek érdekében vegye fel a kapcsolatot a gyártó ügyfélszolgálatával.
- A fentebb közöltek csak azokra a berendezésekre vonatkoznak, melyeket az Európai Unióban telepítettek és értékesítettek, és így a 2012/19/EU európai irányelv hatálya alá tartoznak. Az Európai Unión kívüli országban a fentiektől eltérő rendelkezések vonatkozhatnak a leselejtezett elektromos és elektronikai berendezések ártalmatlanítására.

16. Hibaelhárítás

Üzemzavar	Lehetséges ok	Elhárítás
Nem kapcsolható be a gép	• Nincs hálózati feszültség • Elkoptak a szénkefék • Nincs felszerelve az elszívó csonk	• Ellenőrizze a tápellátást • Vigye a gépet az ügyfélszolgálat műhelyébe • Szerelje fel a forgácselszívót
A gép nem működik, vagy hirtelen leáll.	• Áramkimaradás • A motor vagy a kapcsoló elromlott. • Ellenőrizze a mikrokapcsolót.	• Ellenőrizze a biztosítékot, ellenőrizze a készüléken a túlterhelés elleni védelmet. • Ellenőriztesse a motort vagy a kapcsolót villamossági szakemberrel. • Úgy szerelje fel a forgácselszívó fedelet, hogy a mikrokapcsolót működésbe hozza. Ellenőrizze a hálózat oldalának előbiztosítékát A beépített alacsony feszültség elleni védelem miatt a gép nem indul újra magától, és a feszültség visszaállta után újra be kell kapcsolni.
Gyalulás közben megáll a gép	• A gyalukés életlen/kopott. • A túlterhelés elleni védelem kioldott. • Ellenőrizze a mikrokapcsolót. • Túl sok forgács keletkezik • Túl nagy előtolás	• Cserélje ki vagy élezze meg a késeket. • A lehűlést követően kapcsolja be újra a motort. • Úgy szerelje fel a forgácselszívó fedelet, ill. az asztal reteszelését, hogy a mikrokapcsolót működésbe hozza. • Csökkentse a keletkező forgácsot • Csökkentse az előtolási sebességet
A munkadarab beszorul vastagoló gyalulás közben.	• Túl nagy a vágásmélység.	• Csökkentse a vágásmélységet, és a munkadarabot több lépésben munkálja meg.
Gyalulás közben csökken a fordulatszám	• Túl sok forgács keletkezik • Túl nagy előtolás • Tompa kések	• Csökkentse a keletkező forgácsot • Csökkentse az előtolási sebességet • Cserélje ki a késeket
Nem kielégítő felületi állapot	• A gyalukés életlen/kopott. • A gyalukés eltömődött forgáccsal. • Egyenetlen bevezetés	• Cserélje ki vagy élezze meg a késeket. • Távolítsa el a forgácsot. • A munkadarabot állandó nyomással és kisebb sebességgel tolja előre.
A megmunkált felület túl durva.	• A munkadarab víztartalma még túl magas.	• Szárítsa ki a munkadarabot.
A megmunkált felület repedezett.	• A munkadarabot szálirránnyal szemben munkálták meg. • Egyszerre túl sok anyagot gyalult le.	• Az ellenkező irányból munkálja meg a munkadarabot. • Több lépésben munkálja meg a munkadarabot.
Túl csekély munkadarabelőtolás vastagoló gyalulásnál	• A munkadarabot szálirránnyal szemben munkálták meg. • Egyszerre túl sok anyagot gyalult le.	• Tisztítsa meg az asztallapot és kezelje vékony réteg csúszóviasszal. • Szállítótengelyek javítása

Vastagoló gyalulásnál eltömődött a forgács-kidobás (elszívás nélkül)	• Túl sok forgács keletkezik • Tompa kések • Túl nedves fa	• Csökkentse a keletkező forgácsot • Cserélje ki a késeket • Szárítsa ki a munkadarabot.
Egyengető gyalulásnál eltömődött a forgácskidobás (elszívás nélkül)	• Túl sok forgács keletkezik • Túl nagy előtolás • Tompa kések • Túl nedves fa	• Csökkentse a keletkező forgácsot • Csökkentse az előtolási sebességet • Cserélje ki a késeket • Szárítsa ki a munkadarabot.
Egyengető vagy vastagoló gyalulásnál eltömődött az elszívással rendelkező forgácskimenet	• Túl gyenge az elszívás	• Olyan elszívó készüléket kell alkalmazni, amely legalább 20 m/s levegősebességről gondoskodik az elszívás csatlakozócsonkjánál

Opcionális tartozékok



HSS gyalukés
Kétrészes szett
Cikkszám: 3902202709
EAN: 4046664042655

Rendszeres karbantartási időközök		**Minden üzembe helyezés esetén**	**Szükség esetén**	**Hetente**	**6 havonta**
Gyalukések kifogástalan állapotának vizsgálata	Ellenőrzés	X			
	Csere		X		X
Biztonsági berendezések működőképességének vizsgálata	Ellenőrzés	X			
	Csere		X		
A gép megtisztítása a portól/forgácstól	Tisztítás	X			
Hajtószíjak feszítésének és állapotának/ elhasználódásának vizsgálata	Ellenőrzés		X		
	Csere				
Az összes mozgó csatlakozóelem olajozása/zsírzása				X	X

Objaśnienie symboli na urządzeniu

Zastosowanie symboli w niniejszym podręczniku ma za zadanie zwrócenie uwagi na możliwe ryzyka. Symbole bezpieczeństwa i ich objaśnienia muszą być dokładnie zrozumiane. Same ostrzeżenia nie powodują usunięcia ryzyka i nie mogą zastąpić prawidłowych środków ochrony przed wypadkami.

	Przeczytać i przestrzegać przepisów bezpieczeństwa i Instrukcji Przed uruchomieniem maszyny!
	Stosować środki ochrony słuchu!
	W przypadku emisji pyłu nosić maskę chroniącą drogi oddechowe! Podczas obróbki drewna oraz innych materiałów może powstawać pył szkodliwy dla zdrowia. Nie wolno poddawać obróbce materiałów zawierających azbest!
	Stosować środki ochrony oczu. Powstające w trakcie pracy iskry lub wyrzucane przez urządzenie odłamki, wióry i pyły mogą się przyczynić do utraty widoczności.
	**OSTRZEŻENIE!** Niebezpieczeństwo odniesienia obrażeń! Nie sięgać do poruszającego się noża strugarskiego.
	Wyłącznik przeciążeniowy
	Produkt jest zgodny z obowiązującymi europejskimi dyrektywami.
⚠ Uwaga!	Miejsca w niniejszej instrukcji obsługi, które dotyczą bezpieczeństwa użytkownika, zostały oznaczone następującym znakiem.
	Produkt jest zgodny z obowiązującymi serbskimi dyrektywami.

Spis treści: **Strona:**

1. Wprowadzenie ... 86
2. Wyposażenie (rys. 1-15) ... 86
3. Zawartość zestawu (rys. 1a/b) ... 87
4. Użycie zgodne z przeznaczeniem ... 87
5. Ważne wskazówki ... 87
6. Dane techniczne ... 90
7. Rozpakowanie ... 91
8. Montaż ... 91
9. Przygotowanie stanowiska pracy ... 92
10. Zakład ... 93
11. Czyszczenie, konserwacja i zamawianie części zamiennych ... 94
12. Przechowywanie (rys. 15) ... 95
13. Podłączenie elektryczne ... 95
14. Zamawianie części zamiennych ... 96
15. Utylizacja i ponowne wykorzystanie ... 96
16. Pomoc dotycząca usterek ... 97
17. Deklaracja zgodności ... 130

1. Wprowadzenie

Producent:
Scheppach GmbH
Günzburger Str. 69
D - 89335 Ichenhausen

Szanowny kliencie,
Życzymy wiele radości i sukcesów w trakcie pracy z nowo nabytym urządzeniem.

Wskazówka:
W świetle obowiązującego prawa dotyczącego odpowiedzialności za produkt producent tego urządzenia nie odpowiada za szkody, które powstały w tym urządzeniu lub poprzez jego działanie, podczas:

- nieprawidłowej obsługi,
- nieprzestrzegania instrukcji obsługi,
- napraw przeprowadzanych przez osoby trzecie, nieautoryzowanych fachowców,
- montażu i wymiany na nieoryginalne części,
- użytkowania niezgodnego z przeznaczeniem,
- awarii instalacji elektrycznej, w przypadku nieprzestrzegania przepisów elektrycznych i przepisów VDE: 0100, DIN 57113 / VDE 0113.

Zalecenie:
Przed montażem oraz przed rozpoczęciem użytkowania urządzenia należy przeczytać dokładnie cały tekst instrukcji obsługi.
Instrukcja obsługi ma na celu ułatwić Państwu zapoznanie się z nową maszyną oraz umożliwić jak najlepsze wykorzystanie maszyny zgodnie z przeznaczeniem.
Instrukcja obsługi zawiera ważne wskazówki dotyczące bezpiecznej, profesjonalnej i ekonomicznej pracy z maszyną, a także tego, jak uniknąć niebezpieczeństw, obniżyć koszty napraw, unikać przestojów w pracy oraz jak zwiększyć niezawodność i żywotność urządzenia.
Oprócz przepisów bezpieczeństwa zawartych w niniejszej instrukcji należy bezwzględnie przestrzegać lokalnych przepisów krajowych dotyczących eksploatacji maszyny.
Niniejszą instrukcję obsługi należy przechowywać przy maszynie w plastikowej torebce, chroniąc ją przed brudem i wilgocią. Każdy operator urządzenia camprzed rozpoczęciem z nim pracy powinien przeczytać instrukcję obsługi i dokładnie jej przestrzegać.

Do pracy z urządzeniem mogą być dopuszczone wyłącznie osoby, które zostały przeszkolone w zakresie korzystania z urządzenia i zostały poinformowane o niebezpieczeństwach z tym związanych. Należy przestrzegać wymaganej dolnej granicy wieku.
Poza informacjami o bezpieczeństwie zawartymi w niniejszej instrukcji obsługi oraz szczegółowych przepisów krajowych należy przestrzegać ogólnych zasad technicznych.
Nie ponosimy odpowiedzialności za wypadki lub szkody powstałe wskutek nieprzestrzegania niniejszej instrukcji oraz wskazówek bezpieczeństwa.

2. Wyposażenie (rys. 1-15)

1. Włącznik/wyłącznik
2. Wyłącznik przeciążeniowy
3. Elementy łącznikowe
4. Odsysacz wiórów
5. Ogranicznik równoległy
6. Nakrętka gwiazdkowa M8
7. Osłona noża strugarskiego
8. Nakrętka gwiazdkowa M6
9. Śruba zaciskowa
10. Korba ręczna
11. Śruba regulacyjna
12. Stół posuwowy
13. Osłona noża strugarskiego, kompl.
14. Klucz imbusowy
15. Pasek rowkowy
16. Popychacz
17. Sworzeń blokujący
18. Śruba z łbem walcowym o gnieździe sześciokątnym
19. Wrzeciono
20. Gwint pociągowy
21. Stół do strugania grubościowego
22. Nakrętka gwiazdkowa
23. Śruba naprężająca
24. Nóż strugarski
25. Zapadki przeciwodrzutowe
26. Stół odbiorczy
27. Belka nożycowa
28. Uchwyty do popychacza
29. Kabel zasilający
30. Uchwyty do kabla
31. Śruba nastawcza

A. Podziałka (regulacja)
B. Podziałka (ogranicznik równoległy)
C. Podziałka (struganie grubościowe)

3. Zawartość zestawu (rys. 1a/b)

- Grubościówko-strugarka 1x
- Popychacz 1x
- Zapasowy pasek rowkowy 2x
- Klucz imbusowy 1x
- Korba ręczna 1x
- Ogranicznik równoległy 1x
- Odsysacz wiórów 1x
- Nóż strugarski 1x (59022059958)
- Instrukcja obsługi 1x

UWAGA!
Urządzenie i materiały opakowaniowe nie mogą służyć jako zabawka dla dzieci! Nie pozwalać dzieciom na zabawę plastikowymi torebkami, foliami lub małymi częściami! Istnieje niebezpieczeństwo połknięcia i uduszenia!

4. Użycie zgodne z przeznaczeniem

Maszyna do strugania wzdłużnego z funkcją strugania grubościowego służy do strugania wzdłużnego i grubościowego okorowanego drewna tarcicowego każdego rodzaju, o kwadratowym lub prostokątnym kształcie lub ze ściętymi brzegami.

Urządzenia używać tylko zgodnie z jego przeznaczeniem.

⚠ OSTRZEŻENIE!
Wykonywanie wymienionych poniżej prac jest zabronione:
- Wypełnianie ubytków drewna (tzn. Wszelka obróbka, której nie przeprowadza się na całej długości obrabianego przedmiotu)
- Wykonywanie wgłębień, czopowania lub wykonywanie otworów
- Struganie mocno pogiętego drewna, które nie przylega dostatecznie do stołu podawczego.

⚠ Modyfikowanie, wykorzystywanie niezgodnie z przeznaczeniem oraz wymienianie na inne znajdujące się na maszynie urządzenia zabezpieczające jest surowo zabronione.
Podczas obróbki nie wolno usuwać zabezpieczenia mostków. Nieużywana część wału nożowego musi być osłonięta.

Wymagania dotyczące obsługi
Obsługiwanie i konserwacja urządzenia są dozwolone wyłącznie dla osób, które zostały wykwalifikowane w tym zakresie i poinformowane o zagrożeniach.
Nigdy nie powierzać wykonywania prac przy urządzeniu dzieciom.
Nigdy nie powierzać wykonywania prac przy urządzeniu dorosłym bez należytego przeszkolenia.
Przed rozpoczęciem użytkowania urządzenia operator musi przeczytać ze zrozumieniem instrukcję obsługi.

Kwalifikacje: Oprócz szczegółowego przeszkolenia przez kompetentną osobę do użytkowania urządzenia nie są wymagane żadne specjalne kwalifikacje.

Dolna granica wieku: Urządzenie mogą obsługiwać wyłącznie osoby powyżej 18 roku życia. Wyjątek stanowi użytkowanie w ramach praktyki zawodowej w celu pozyskania umiejętności pod nadzorem instruktora. Dolną granicę wieku użytkownika mogą określać przepisy lokalne.

Szkolenie: Do użytkowania urządzenie wymagany jest jedynie odpowiedni instruktaż przekazany przez kompetentną osobę lub zawarty w instrukcji obsługi. Specjalne szkolenie nie jest wymagane.
Urządzenia używać tylko zgodnie z jego przeznaczeniem. Każde użycie, odbiegające od opisanego w niniejszej instrukcji jest niezgodne z przeznaczeniem urządzenia.

Za powstałe w wyniku niewłaściwego użytkowania szkody lub zranienia odpowiedzialność ponosi użytkownik / właściciel, a nie producent.

W zakres użytkowania zgodnego z przeznaczeniem wchodzi również przestrzeganie instrukcji obsługi, instrukcji montażu oraz wskazówek bezpieczeństwa zawartych w niniejszej instrukcji. Osoby obsługujące oraz przeprowadzające prace konserwacyjne na urządzeniu muszą zostać zapoznane z instrukcją jej użytkowania oraz możliwymi niebezpieczeństwami.

5. Ważne wskazówki

Ogólne wskazówki bezpieczeństwa

Uwaga! Podczas używania narzędzi elektrycznych należy przestrzegać zasadniczych środków bezpieczeństwa w celu ochrony przed porażeniem prądem, zagrożeniem obrażeniami i pożarem. Przed przystą-

pieniem do używania niniejszego narzędzia elektrycznego należy przeczytać wszystkie wskazówki i odpowiednio przechowywać je w bezpiecznym miejscu.

Bezpieczna praca

1. Należy zachować porządek w miejscu pracy
   - Bałagan w miejscu pracy wywołuje zagrożenie wypadkiem.
2. Zwracać uwagę na otoczenie
   - Nie wystawiać urządzenia na deszcz.
   - Nie używać elektronarzędzi w mokrym lub wilgotnym otoczeniu.
   - Proszę pamiętać o właściwym oświetleniu.
   - Nie używać narzędzi elektrycznych w miejscach, gdzie występuje zagrożenie pożarem lub wybuchem.
3. Proszę pamiętać o właściwym oświetleniu
   - Unikać zetknięcia części ciała z uziemionymi częściami urządzenia, np. rurami, elementami grzejnymi, kuchenkami, lodówkam.
4. Trzymać dzieci z dala od urządzenia!
   - Nie pozwalać innym osobom, by poruszały urządzeniem lub kablem, trzymać je z dala od obszaru roboczego.
5. Przechowywać urządzenie w pewnym miejscu
   - Nieużywane urządzenia powinny być przechowywane w suchym, zamkniętym i niedostępnym dla dzieci pomieszczeniu.
6. Nie przeciążać urządzenia
   - Pracuje ono lepiej i bezpieczniej przy podanej wydajności.
7. Używać odpowiednie urządzenie
   - Nie używać zbyt słabego urządzenia lub przystawek do ciężkich prac.
   - Narzędzia elektrycznego nie używać do cięcia drewna opałowego.
8. Zawsze nosić odpowiednią odzież roboczą
   - Nie nosić luźnej odzieży lub biżuterii.
   - Mogą one zostać wciągnięte przez ruchome części urządzenia. Przy pracy na wolnym powietrzu zalecane są gumowe rękawice i antypoślizgowe obuwie
   - W przypadku długich włosów używać siatki na włosy.
9. Stosować odpowiednie środki ochrony
   - Stosować okulary ochronne.
   - Podczas prac z dużą emisją pyłu stosować maskę chroniącą drogi oddechowe.
10. Podczas obróbki drewna,
    - Jeśli przewidziane są urządzenia do podłączenia służące do odsysania pyłu, należy sprawdzić, czy są podłączone i używane.
11. Nie używać kabla do innych celów
    - Nie przenosić urządzenia za kabel i nie ciągnąć go, by wyjąć wtyczkę z gniazdka. Chronić kabel przed gorącem, olejami i ostrymi krawędziami.
12. Zabezpieczyć obrabiany przedmiot
    - Używać uchwytów mocujących lub imadła, aby podtrzymać obrabiany przedmiot. Jest to bezpieczniejszy sposób podtrzymania niż własne ręce
13. Unikać nietypowej pozycji ciała
    - Zadbać o stabilną pozycję i zachowanie równowagi w każdej chwili.
14. Starannie dbać o urządzenie
    - Pamiętać o tym, żeby urządzenie było zawsze czyste i naostrzone, co zapewnia dobrą i bezpieczną pracę.
    - Przestrzegać zasad konserwacji i wskazówek dotyczących wymiany części.
    - Regularnie kontrolować wtyczkę i kabel, a w razie stwierdzenia uszkodzenia naprawę zlecić w autoryzowanym serwisie.
    - Regularnie kontrolować przedłużacze i wymieniać te uszkodzone.
    - Uchwyty utrzymywać suche, wolne od oleju i tłuszczu.
15. Wtyczkę należy wyjąć z gniazdka
    - W przypadku nieużywania narzędzia elektrycznego, przed przystąpieniem do konserwacji i przy wymianie narzędzi, jak np. brzeszczot piły, wiertła, frezy. Jeśli podczas pracy dojdzie do zablokowania wału strugarskiego na skutek zbyt dużej siły posuwu lub zacisku obrabianego przedmiotu, należy wyłączyć urządzenie i odłączyć je od zasilania. Usunąć obrabiany przedmiot i upewnić się, że wał strugarski obraca się swobodnie. Włączyć urządzenie, a następnie ponownie przeprowadzić czynność ze zmniejszoną siłą posuwu.
16. Nie zostawiać w urządzeniu kluczy ślusarskich
    - Przed włączeniem urządzenia skontrolować, czy usunięte zostały klucze ślusarskie i urządzenia nastawcze.
17. Unikać nieumyślnego uruchomienia
    - Upewnić się, że podczas wkładania wtyczki do gniazda przełącznik jest wyłączony.

18. Użyć przedłużacza w przypadku zastosowania na zewnątrz
    - Na powietrzu stosować wyłącznie dopuszczone do tego i odpowiednio oznaczone kable przedłużające.
19. Proszę postępować ostrożnie
    - Skupiać się na wykonywanych czynnościach. Pracować z rozwagą. Nie używać narzędzia elektrycznego w stanie dekoncentracji.
20. Kontrolować urządzenie pod kątem usterek
    - Przed dalszym użyciem urządzenia sprawdzić uważnie elementy zabezpieczające i lekko uszkodzone części, czy spełniają właściwe i zgodne z przeznaczeniem funkcje.
    - Skontrolować, czy części ruchome funkcjonują bez zarzutu i nie zakleszczają się oraz czy nie są uszkodzone. Wszystkie części muszą być właściwie zamontowane, aby zapewnić bezpieczeństwo urządzenia.
    - Uszkodzone elementy zabezpieczające i części naprawiać niezwłocznie w autoryzowanym serwisie lub wymieniać, o ile nie podano inaczej w instrukcji obsługi.
    - Uszkodzone przełączniki muszą zostać wymienione w autoryzowanym serwisie.
    - Nie używać urządzeń, w których włącznik nie daje się włączyć lub wyłączyć.
21. **UWAGA!**
    - Używanie innych narzędzi roboczych i innego osprzętu może powodować zagrożenie obrażeniami
22. Naprawę narzędzia elektrycznego należy zlecać wykwalifikowanemu elektrykowi
    - Urządzenie to odpowiada ujednoliconym normom bezpieczeństwa.
      Napraw powinien dokonywać jedynie autoryzowany serwis, w przeciwnym wypadku może powstać niebezpieczeństwo dla użytkownika.

Opisywane urządzenie nie jest przeznaczone do użytkowania przez osoby (w tym także dzieci) z ograniczonymi możliwościami fizycznymi, sensorycznymi lub psychicznymi lub nieposiadające wymaganego doświadczenia i/lub wiedzy, chyba że pracują one pod nadzorem osoby odpowiedzialnej za ich bezpieczeństwo lub też otrzymują od niej instrukcje odnośnie pracy przy urządzeniu.
Dzieci powinny przebywać pod nadzorem, aby uniemożliwić im zabawę przy urządzeniu.

Ostrzeżenie! Niniejsze narzędzie elektryczne wytwarza podczas pracy pole elektromagnetyczne. Pole to może w pewnych okolicznościach wpływać negatywnie na aktywne lub pasywne implanty medyczne. W celu zmniejszenia ryzyka poważnych lub śmiertelnych obrażeń, osobom z implantami medycznymi przed użyciem narzędzia elektrycznego zalecamy konsultację z lekarzem i producentem.

SPECJALNE WSKAZÓWKI BEZPIECZEŃSTWA

- Nie stosować tępych noży. Niebezpieczeństwo odrzutu!
- Blok tnący musi być cały czas osłonięty.
- Do strugania krótkich przedmiotów obrabianych stosować popychacz.
- Przy struganiu wąskich przedmiotów obrabianych należy podjąć dodatkowe środki bezpieczeństwa. Dla zapewnienia bezpiecznej pracy konieczne może być zastosowanie zabezpieczeń poprzecznych i osłon sprężyny.
- Urządzenie nie jest przeznaczone do wycinania wpustów.
- Zabezpieczenie przed odrzutem oraz walec podający należy poddawać regularnej kontroli.
- Urządzenia wyposażone w odciąg wiórów i osłony odciągowe powinny być podłączone do odpowiednich urządzeń. Dany rodzaj materiału może nasilać tworzenie się pyłu.
- Urządzenie przeznaczone jest wyłącznie do cięcia drewna i podobnych materiałów.
- Jeśli nóż jest w 5% zużyty, trzeba go wymienić.
- Używanie uszkodzonego popychacza może być niebezpieczne. Nieużywany popychacz należy zawsze przechowywać przy maszynie.
- Podczas ręcznego wprowadzania przedmiotów obrabianych zwiększa się ryzyko odniesienia obrażeń. Należy przestrzegać zaleceń producenta dotyczących stosowania popychacza.
- Nieprawidłowe ustawienie osłon ochronnych, stołu posuwowego lub kratek może doprowadzić do niekontrolowanych sytuacji.
- Uszkodzone lub zabrudzone przedmioty obrabiane stwarzają zagrożenia. Urządzenie to nie jest przeznaczone do obróbki części metalowych. **Niebezpieczeństwo odniesienia obrażeń!**
- Długie przedmioty obrabiane przeznaczone do cięcia umieszczać na stole rolkowym lub innym wsporniku. Inaczej można łatwo stracić kontrolę nad przedmiotem obrabianym.

- Maszyna nadaje się wyłącznie do strugania wzdłużnego i grubościowego.
- Podczas pracy przy maszynie zawsze należy stosować odpowiednią odzież ochronną:
  - ochronę słuchu zabezpieczającą przed uszkodzeniami słuchu,
  - ochronę dróg oddechowych, aby zapobiec wdychaniu niebezpiecznych cząsteczek pyłu,
  - rękawice ochronne, aby zapobiec skaleczeniom przez ostre krawędzie lub noże,
  - okulary ochronne aby zapobiec obrażeniom oczu przez swobodnie latające odłamki.
- Następujących sytuacji należy bezwzględnie unikać:
  - przedwczesne przerwanie procesu cięcia (cięcia strugania nieobejmujące całej długości obrabianego przedmiotu;
  - struganie nierównych kawałków drewna, nierównomiernie przylegających do stołu posuwowego.
- Uwaga! Jeśli główne zasilanie sieciowe jest w złym stanie, podczas uruchamiania urządzenia istnieje ryzyko wystąpienia zwarcia. Może mieć to również wpływ na pozostałe funkcje (np. zapalenie się kontrolek). W przypadku zakłóceń w głównym zasilaniu sieciowym, prosimy o kontakt z miejscowego zakładem energetycznym w celu uzyskania pomocy i informacji.

Ryzyka szczątkowe

Mimo używania w sposób zgodny z przeznaczeniem nie można całkowicie uniknąć czynników ryzyka szczątkowego. Ze względu na charakter przebiegu pracy mogą występować następujące obrażenia:

- ⚠ **OSTRZEŻENIE! Niebezpieczeństwo odniesienia obrażeń!** palców i rąk w wyniku dotknięcia nieosłoniętych obszarów wału nożowego, podczas wymiany narzędzia; poza może dojść do ich zmiażdżenia w wyniku otwarcia osłony ochronnej.
- obrażenia oczu,
- w okolicy wlotu i wylotu,
- w wyniku niebezpiecznego odrzutu,
- niebezpieczeństwo ze strony prądu elektrycznego, gdy przewody elektryczne nie zostały prawidłowo podłączone,
- podczas eksploatacji bez układu odsysania lub worka na wióry może powstać szkodliwy dla zdrowia pył drzewny,
- ze strony wyślizgujących się części.
- Części metalowe znajdujące się w przedmiocie obrabianym mogą spowodować stępienie lub uszkodzenie noża.
- Obrażenia dróg oddechowych w przypadku niestosowania odpowiedniej maski przeciwpyłowej.

⚠ OSTRZEŻENIE! USZKODZENIA SŁUCHU!
Dłuższe przebywanie w bezpośredniej okolicy pracującego urządzenia może prowadzić do uszkodzenia słuchu. **Nosić nauszniki ochronne!**

Pomimo przestrzegania instrukcji obsługi mogą pojawić się ukryte ryzyka szczątkowe.

Postępowanie w nagłych przypadkach
Zastosować odpowiednie do obrażenia środki pierwszej pomocy, a następnie jak najszybciej zapewnić wykwalifikowaną pomoc lekarską.
Zabezpieczyć ranną osobę przez innymi obrażeniami i unieruchomić ją. Na wypadek ewentualnych wypadków na stanowisku pracy zawsze powinna znajdować się apteczka pierwszej pomocy wg DIN 13164.
Materiał pobrany z apteczki należy niezwłocznie uzupełnić.

Podczas wzywania pomocy należy podać następujące informacje
1. Miejsce wypadku
2. Rodzaj wypadku
3. Liczba rannych
4. Rodzaj obrażenia

6. Dane techniczne

Dane techniczne	
liczba noży	2 halki
Liczba obrotów wałka rozrządu	8000 min $^{-1}$
miary	780 x 440 x 455 mm
waga	21 kg
Dane techniczne dotyczące strugania opatrunkowego	
maks. Szerokość strugania	204 mm
maks. usuwanie wiórów	2 mm
Ogrodzenie dekoracyjne	520 x 102 mm
Stopka opatrunkowa Zakres obrotu	90°–45°
Wielkość stołu do toczenia	737 x 210 mm
Planowanie grubości danych technicznych	

maks. Szerokość strugania	204 mm
maks. Hobeldyk	120 mm
maks. usuwanie wiórów	2 mm
Wielkość tabeli grubości	350 x 204 mm
Bodziec	
Silnik	230 V~ / 50 Hz
Zużycie energii S1	1250 W

Zmiany techniczne zastrzeżone!

Hałas i wibracje
Hałas tej piły został zmierzony zgodnie z EN 61029.

Poziom ciśnienia akustycznego L_{pA}	101 dB
Odchylenie K_{pA}	3 dB
Poziom mocy akustycznej L_{WA}	114 dB
Odchylenie K_{WA}	3 dB

Zakładać nauszniki ochronne.
Hałas może powodować utratę słuchu.

Emisję hałasu oraz wibracje należy ograniczyć do minimum!
- Stosować wyłącznie sprawne urządzenia.
- Urządzenie poddawać regularnej konserwacji i czyszczeniu.
- Dostosować metodę pracy do urządzenia.
- Nie przeciążać urządzenia.
- W razie potrzeby oddać urządzenie do przeglądu.
- Gdy urządzenie nie jest używane, powinno być wyłączone.

7. Rozpakowanie

- Otworzyć opakowanie i wyjąć ostrożnie urządzenie.
- Usunąć materiał opakowaniowy oraz zabezpieczenia opakowania transportowe (jeśli występują).
- Sprawdzić, czy zakres dostawy jest kompletny.
- Sprawdzić urządzenie i elementy wyposażenia pod kątem uszkodzeń w trakcie transportu. W przypadku reklamacji natychmiast poinformować o tym dostawcę. Późniejsze reklamacje nie będą uznawane.
- W miarę możliwości zachować opakowanie do zakończenia okresu gwarancyjnego.
- Przed zastosowaniem urządzenia zapoznać się z nim na podstawie instrukcji obsługi.
- W przypadku akcesoriów i części zużywalnych i zamiennych stosować wyłącznie oryginalne części. Części zamienne można nabyć u swojego dystrybutora.
- Przy zamówieniach podawać nasze numery artykułów oraz typ i rok produkcji urządzenia.

UWAGA!
Urządzenie i materiały opakowaniowe nie mogą służyć jako zabawka dla dzieci! Nie pozwalać dzieciom na zabawę plastikowymi torebkami, foliami lub małymi częściami! Istnieje niebezpieczeństwo połknięcia i uduszenia!

8. Montaż

8.1 Ogranicznik równoległy (rys. 2)
- Wykręcić nieco sworzeń blokujący (17) zgodnie z ruchem wskazówek zegara. (Sworzeń nie powinien wypaść!)
- Następnie wsadzić sworzeń blokujący (17) ogranicznika równoległego (5) do przewidzianej w tym celu szczeliny w ściance bocznej.
- Następnie przesunąć ogranicznik równoległy (5) na bok, tak aby rowek ogranicznika równoległego (5) można było obniżyć do śruby (18).
- Następnie dokręcić śrubę z łbem walcowym o gnieździe sześciokątnym (18) za pomocą dostarczonego klucza imbusowego (14).
- Teraz z powrotem dokręcić sworzeń blokujący (17) przeciwne do ruchu wskazówek zegara.

8.2 Korba ręczna do regulacji strugania grubościowego (rys. 3)
- Korbę ręczną (10) do dosuwania głębokości strugania należy tylko nasadzić na wrzeciono (19).

8.3 Odsysacz wiórów - struganie wyrównujące powierzchnię (rys. 4-6)
- W celu montażu osłonę noża strugarski kompl. (13) ustawić w najwyższej pozycji.
- Stół do strugania grubościowego (21) ustawić za pomocą korby ręcznej (10) w najniższej pozycji.
- Odsysacz wiórów (4) ustawić lekko skośnie w stosunku do maszyny i przesunąć go do tyłu. Oba elementy łącznikowe (3) należy trzymać skierowane na zewnątrz.
- Następnie odsysacz wiórów (4) zablokować za pomocą elementów łącznikowych (3). **Uwaga!** Maszyna nie włączy się, jeśli elementy łącznikowe (3) nie zostaną prawidłowo wetknięte.
- Następnie złożyć osłonę noża strugarskiego kompl. (13) z powrotem do tyłu.

8.4 Odsysacz wiórów - struganie grubościowe (rys. 11)

- Do strugania grubościowego należy zdemontować ogranicznik równoległy. Wykonać czynności opisane w punkcie 8.1 w odwrotnej kolejności.
- Przesunąć osłonę noża strugarskiego (7) całkowicie na zewnątrz, tak aby wałek z nożami leżał zupełnie swobodnie.
- Następnie elementy łącznikowe (3) ponownie trzymać skierowane na zewnątrz i nałożyć odsysacz wiórów (4) na strugarkę.
- Następnie odsysacz wiórów (4) zablokować za pomocą elementów łącznikowych (3). **Uwaga!** Maszyna nie włączy się, jeśli elementy łącznikowe (3) nie zostaną prawidłowo wetknięte.

9. Przygotowanie stanowiska pracy

⚠ Uwaga!
Przed uruchomieniem produkt należy całkowicie zmontować!

Przed każdym użyciem sprawdzić:

- Włączniki i wyłączniki, łącznie z wyłącznikiem awaryjnym (jeśli dostępny) pod kątem dpoprawności działania
- **Zasunięte oddzielające urządzenia zabezpieczające (rys. 1a - poz. 3)** przez otwarcie po kolei każdego oddzielającego urządzenia zabezpieczającego, aby wyłączyć maszynę oraz przez sprawdzenie, czy nie jest możliwe włączenie maszyny przy wszystkich otwartych urządzeniach zabezpieczających
- **Hamulec** sprawdzając działanie, by stwierdzić, czy hamowanie w danym czasie hamowania jest skuteczne oraz, o ile maszyna jest wyposażona w hamulec mechaniczny, sprawdzając hamulec po każdym uruchomieniu ochrony przed przeciążeniem
- **Zapadki przeciwodrzutowe (rys. 4 - poz. 25)**dokonując oględzin przynajmniej raz w trakcie zmiany, by stwierdzić, czy są w dobrym stanie technicznym, np. czy powierzchnia styku nie jest uszkodzona w wyniku uderzeń oraz czy zapadki przeciwodrzutowe (24) powracają na miejsce pod wpływem własnego ciężaru;
- **Nóż struga (rys. 13 - poz. 24)** pod kątem uszkodzeń i właściwego zamocowania.

Użytkowanie maszyny jest dozwolone wyłącznie wtedy, gdy spełnione są te wszystkie warunki.

Stosować wyłącznie dobrze naostrzone noże poddane konserwacji. Stosować wyłącznie noże przeznaczone do użytku z daną maszyna.

Do obróbki krótkich przedmiotów obrabianych stosować nieuszkodzone klocki do przesuwania lub popychacze.

Maszynę podłączyć do urządzenia odsysającego pył lub wióry.

Przed rozpoczęciem obróbki sprawdzić, czy ogranicznik jest mocno zaciśnięty.
Upewnić się, że przez cały czas możliwe jest zachowanie równowagi. Ustawić się bokiem do maszyny.

Gdy maszyna jest uruchomiona, trzymać ręce w bezpiecznej odległości od walca tnącego i miejsca wyrzucania wiórów.

Struganie rozpocząć dopiero wtedy, gdy walec tnący osiągnie wymaganą prędkość obrotową.

Poza tym upewnić się, że obrabiany przedmiot nie zawiera kabli, lin, sznurów itp. Nie obrabiać drewna, które zawiera liczne sęki lub dziurki po sękach.
Długie elementy obrabiane zabezpieczyć przed przechyleniem na końcu procesu cięcia. W tym celu stosować np. stojak rolkowy lub podobne urządzenia.
Stanowczo odradza się usuwania wiórów lub odprysków, gdy maszyna jest uruchomiona.

W przypadku zablokowania maszyny niezwłocznie ją wyłączyć. Wyjąć wtyczkę z zasilania i usunąć zakleszczony przedmiot obrabiany.

Po każdym użyciu ustawić najmniejszą szerokość cięcia, aby zminimalizować obrażenia.

⚠ UWAGA!
Maszyna musi być stabilnie przymocowana do podłogi/blatu roboczego za pomocą odpowiednich śrub/ścisków stolarskich, aby zapobiec ryzyku przechylenia. (rys.19)

- Przed podłączeniem do sieci upewnić się, że dane na tabliczce identyfikacyjnej są zgodne z parametrami sieci.

⚠ **OSTRZEŻENIE!** Przed jakimikolwiek pracami związanymi z czyszczeniem, ustawianiami, czynnościami konserwacyjnymi lub naprawczymi odłączyć wtyczkę od głównego zasilania elektrycznego!

- Regularnie sprawdzać, czy nóż (24) i zasuwa są stabilnie zamontowane do bloku z nożami.
- Nóż (24) może wystawać maksymalnie 1,1 mm ponad blok z nożami.
- Sprawdzić zapadki przeciwodrzutowe (25) pod kątem poprawności działania.
- Zawsze stosować środki ochrony oczu.
- Nigdy nie wykonywać wcięć, czopowania ani rzeźbienia.
- Przed uruchomieniem należy prawidłowo zamontować wszystkie osłony i zabezpieczenia.
- Nóż struga musi się swobodnie poruszać

10. Zakład

⚠ **UWAGA!:** Maszyna do strugania wzdłużnego z funkcją strugania grubościowego została zaprojektowana specjalnie do strugania drewna twardego. W tym celu zastosowano noże ze stali wysokostopowej (24). Podczas skrawania grubościowego przedmiot obrabiany musi płasko przylegać do powierzchni styku. W przypadku obrabiania większych lub cięższych przedmiotów obrabianych konieczne jest unieruchomienie maszyny na powierzchni ustawienia (np. za pośrednictwem gwintów na dnie maszyny).

- Włącznik/wyłącznik (1) znajduje się po lewej stronie maszyny. Zielony przycisk „I" służy do włączenia maszyny. Czerwony przycisk „0" służy do wyłączenia maszyny.
- Maszyna jest wyposażona w wyłącznik przeciążeniowy (2) chroniący silnik. W razi przeciążenia maszyna zatrzymuje się automatycznie. Po chwili wyłącznik przeciążeniowy (2) można przywrócić do pozycji początkowej.
- Podczas obróbki długich przedmiotów obrabianych stosować stoły rolkowe lub podobne wsporniki. Tego typu wyposażenie dodatkowe jest dostępne w marketach specjalistycznych. Należy je umieścić po stronie doprowadzającej i odbierającej strugarki. Wysokość należy ustawić w taki sposób, aby przedmiot obrabiany mógł być poziomo wprowadzany do maszyny i wyjmowany poziomo z maszyny.

10.1 Struganie wzdłużne

⚠ **UWAGA!:** Przed wszelkimi pracami konserwacyjnymi, czyszczenia i ustawiania odłączyć wtyczkę od zasilania.

10.1.1 Ustawienie (rys. 7/8)

- Przekręcić śrubę regulacyjną (11) w prawo lub w lewo, tak aby ustawić żądaną głębokość strugania. Głębokość strugania można odczytać na podziałce (A).
- Zablokować ogranicznik równoległy (5) za pomocą nakrętki gwiazdkowej (22). Ustawić żądany kąt. Ustawiony kąt można odczytać na podziałce (B). Po udanym ustawieniu ponownie przymocować ogranicznik równoległy (5) za pomocą nakrętki gwiazdkowej (22).

10.1.2 Obsługa strugania wzdłużnego (rys. 9/10)

Uwaga! Zwrócić uwagę na prawidłowy montaż odsysacza wiórów (patrz 8.3)

- **(Wąskie przedmioty obrabiane patrz rys. 9)** Otworzyć śrubę zaciskową (9) i przesunąć osłonę noża strugarskiego (7) na całą szerokość przedmiotu obrabianego. Następnie z powrotem dokręcić śrubę zaciskową (9).
- **(Szerokie przedmioty obrabiane patrz rys. 10)** Otworzyć nakrętkę gwiazdkową (6) i przesunąć osłonę noża strugarskiego (13) w górę na całą grubość przedmiotu obrabianego. Osłona noża strugarskiego (7) osłania przy tym cały wał nożowy! Następnie z powrotem dokręcić nakrętkę gwiazdkową (6).
- Podłączyć wtyczkę do gniazda elektrycznego. Uruchomić strugarkę zielonym przyciskiem „I".
- Umieścić przedmiot obrabiany na stole posuwowym (12). Przesunąć przedmiot obrabiany najlepiej za pomocą popychacza (16) do przodu w kierunku stołu odbiorczego (26) po wałku z nożami
- Po zakończeniu pracy wyłączyć maszynę. W tym celu nacisnąć czerwony przycisk „0". Na koniec odłączyć maszynę od zasilania.
- Gdy maszyna znajdzie się w całkowitym bezruchu, ze stołu posuwowego (12), stołu odbiorczego (26) i wałka z nożami usunąć wióry i pył.
- Ustawić osłonę noża strugarskiego (7) w położeniu wyjściowym i zakryć nią nóż strugarski na całej długości.

10.2 Struganie grubościowe

⚠ **UWAGA!:** Przed wszelkimi pracami konserwacyjnymi, czyszczenia i ustawiania odłączyć wtyczkę od zasilania.

10.2.1 Ustawienie (rys. 4/11)
Założyć korbę ręczną (10) na wrzeciono (19) i ustawić stół do strugania grubościowego (21) na żądanej wysokości. Ustawioną wysokość można odczytać na podziałce (C).

10.2.2 Obsługa strugania grubościowego (rys. 4/11/12)
Uwaga! Zwrócić uwagę na prawidłowy montaż odsysacza wiórów (patrz 8.4)
- Podłączyć wtyczkę do gniazda elektrycznego. Uruchomić strugarkę zielonym przyciskiem „I".
- Umieścić przedmiot obrabiany na stole do strugania grubościowego (21). Ustawić przedmiot obrabiany w kierunku stołu posuwowego (12). (Zwrócić uwagę na kierunek wskazany strzałką, który również symbolizuje kierunek pracy.)
- Po zakończeniu pracy wyłączyć maszynę. W tym celu nacisnąć czerwony przycisk „0". Na koniec odłączyć maszynę od zasilania.
- Gdy maszyna znajdzie się w całkowitym bezruchu, ze stołu do strugania grubościowego (21) i wałka z nożami usunąć wióry i pył.

10.3 Wymiana noży (rys. 13/14)
- ⚠ **UWAGA!:** Przed wymianą noży należy bezwzględnie wyjąć wtyczkę z gniazda elektrycznego.
- Zablokować osłonę wałka strugarskiego kompl. (13) w pozycji uniesionej.
- Odkręcić i usunąć cztery śruby naprężające (23).
- Zdjąć noże (24) i belkę nożową (27) z wałka.
- Usunąć wióry i żywicę z wałka strugarskiego i belki nożowej.
- Włożyć nowy nóż (24) do wałka strugarskiego, zamocować nóż (24) za pomocą prostokątnych szczelin w obu łbach śruby. (Za pomocą obu tych śrub ustawia się wysokość noża.)
- Ułożyć belkę nożową (27) na nożu (24).
- Lekko dokręcić 4 śruby naprężające (23).
- Powtórzyć te czynności dla drugiego noża (24).
- Następnie nóż strugarski (24) dokładnie wyrównać ze stołem odbiorczym. W tym celu użyć linijki ułożonej na stole odbiorczym.
- Przestawiając obie śruby nastawcze (31) można wyregulować wysokość noża (24).
- Poprzez obrót wałka strugarskiego wraz z liniałem można rozpoznać ustawienie wysokości.
- Nóż jest ustawiony odpowiednio, gdy liniał zostanie przesunięty przez noże maks. 3 mm dalej.
- Po udanym ustawieniu noży ponownie dokręcić wszystkie śruby mocujące (8,4 N/m).

Zwróć uwagę:
- Ostre noże strugające gwarantują czysty wzór strugania i zmniejszają obciążenie silnika.
- Nie usuwać więcej niż 3 x 0,05 mm materiału podczas trzykrotnego szlifowania.
- Stosowane w tej maszynie noże nie nadają się do składania i składania zębów.
- Na koniec opuścić osłonę wału struga i przykryć wałek struga, zacisnąć go śrubą z pokrętłem gwiazdowym.

⚠ **UWAGA!**
Dla tego urządzenia stosować wyłącznie noże zalecane przez producenta. W przypadku stosowania innych noży w związku z możliwością utraty kontroli powstaje ryzyko odniesienia obrażeń.
Nie dokręcać gwintów za mocno ani za luźno. Zasuwy lub śruby ze zużytymi gwintami należy niezwłocznie wymienić.

11. Czyszczenie, konserwacja i zamawianie części zamiennych

⚠ **OSTRZEŻENIE!** Przed jakimikolwiek pracami związanymi z czyszczeniem, ustawianiami, czynnościami konserwacyjnymi lub naprawczymi odłączyć wtyczkę od głównego zasilania elektrycznego!

Pielęgnacja maszyn:
Strugarka i maszyna do obróbki gruboziarnistej nie wymaga konserwacji. Łożyska są trwale smarowane. Po ok. 10 godzinach pracy zalecamy olejowanie następujących części:
- Łożysko wałka wejściowego i wyjściowego.
- Łożysko koła pasowego i koła pasowego.

Gwintowane wrzeciono do regulacji wysokości stołu grubego może być obrabiane tylko suchym środkiem smarnym.
Powierzchnia stołu oraz rolki podające i wyładowcze muszą być zawsze utrzymywane bez żywicy.

Należy oczyścić zabrudzone rolki prowadzące/wysuwające.
Aby uniknąć przegrzania silnika, należy regularnie sprawdzać, czy na otworach wentylacyjnych silnika nie tworzy się pył.

Po długotrwałym użytkowaniu zaleca się wykonanie przeglądu urządzenia przez autoryzowany serwisant.

Narzędzi
Wały strugające, elementy zaciskowe, podpory noża i noże muszą być regularnie czyszczone żywicą, ponieważ czyste narzędzie poprawia jakość cięcia.

W tym celu uchwyty mocujące, podpory noża i noże mogą być umieszczane w dostępnym w handlu odkurzaczu żywicy na 24 godziny. Narzędzia aluminiowe mogą być wykonane bez żywicy tylko z płynami czyszczącymi, które nie atakują tego typu metalu.

Uwzględnianie:
Jeśli instalacja elektryczna jest w złym stanie, może wystąpić chwilowy spadek wydajności. Skontaktuj się z ekspertem.

12. Przechowywanie (rys. 15)

Na czas przechowywania kabel zasilający (29) owinąć wokół przewidzianych w tym celu uchwytów do kabla (30). Dla popychacza są przewidziane uchwyty do popychacza (28).

Urządzenie i wyposażenie dodatkowe przechowywać w miejscu ciemnym, suchym i wolnym od przemarzania, zabezpieczyć przed dziećmi. Optymalna temperatura przechowywani 5 do 30°C.

Narzędzie elektryczne przechowywać w oryginalnym opakowaniu.

Przykryć narzędzie elektryczne, by chronić je przed pyłem lub wilgocią. Zachować instrukcję obsługi urządzenia elektrycznego.

13. Podłączenie elektryczne

⚠ OSTRZEŻENIE! Porażenie prądem elektrycznym! Istnieje ryzyko obrażeń spowodowanych prądem elektrycznym!
Uszkodzony kabel lub wtyczka mogą doprowadzić do porażenia prądem elektrycznym.
Unikać kontaktu ciała z uziemionymi częściami i zabezpieczać się w ten sposób przed porażeniem prądem elektrycznym.

⚠ Eksploatacja jest dopuszczalna wyłącznie z bezpiecznikiem różnicowoprądowym (RCD maks. Dopuszczalny prąd różnicowy 30 mA).

Wtyczkę kabla zasilania podłączać do gniazda o pasującym kształcie, napięciu i częstotliwości, zgodnego z obowiązującymi przepisami. Nie ciągnąć za przewód zasilania w celu wyjęcia wtyczki z gniazda.

Zainstalowany silnik elektryczny jest gotowy do eksploatacji. Przyłącze odpowiada właściwym przepisom VDE (Związek Elektryków Niemieckich) oraz normom DIN.
Przyłącze sieciowe udostępniane przez klienta oraz przedłużacz muszą być zgodne z powyższymi przepisami.

- Produkt odpowiada wymogom normy EN 61000-3-11 i jest odbiornikiem objętym specjalnymi warunkami przyłączenia. Oznacza to, iż niedopuszczalne jest podłączanie go do sieci w dowolnie wybranych miejscach.
- Przy niekorzystnych warunkach zasilania urządzenie może spowodować przejściowe wahania napięcia.
- Urządzenie może być podłączane do sieci jedynie w punktach:
  a) nie przekraczających maksymalnej, dopuszczalnej impedancji Z_{max} = 0,367 Ω lub
  b) w których wytrzymałość sieci na obciążenie prądem stałym wynosi przynajmniej 100 A na fazę
- Użytkownik musi się upewnić w odpowiednim zakładzie energetycznym, iż miejsce, w którym chce on podłączyć urządzenie odpowiada jednemu z wyżej wymienionych wymogów a) lub b).

Ważne wskazówki
W przypadku przeciążenia silnika wyłącza się on samoczynnie. Po czasie chłodzenia (zróżnicowany), silnik można ponownie uruchomić.

Uszkodzone przyłącze elektryczne
Na przewodach elektrycznych powstają często uszkodzenia izolacji.
Przyczyną może być:
- Ściskanie, w przypadku gdy przewody są prowadzone przez okna lub szczeliny w drzwiach.
- Zagięcia, w przypadku nieprawidłowego zamocowania lub prowadzenia przewodów.
- Przecięcia, w przypadku najeżdżania na przewody.
- Uszkodzenia izolacji, w przypadku wyrywania z gniazdka naściennego.
- Pęknięcia, w przypadku starej izolacji.

Uszkodzone przewody elektryczne nie mogą być stosowane i ze względu na uszkodzenie izolacji zagrażają życiu. Elektryczne przewody należy regularnie kontrolować pod kątem uszkodzeń. Pamiętać, by podczas sprawdzania przewodu nie był on podłączony do sieci elektrycznej. Przewody elektryczne muszą odpowiadać właściwym przepisom VDE (Związek Elektryków Niemieckich) oraz normom DIN. Stosować wyłącznie przewody elektryczne z oznaczeniem H05VV-F. Odpowiednia informacja znajduje się na oznaczeniu typu, umieszczonym na przewodzie.

Silnik prądu przemiennego
- Napięcie sieciowe musi wynosić 230 V~ / 50 Hz.
- Przedłużacze o długości 25 m muszą posiadać przekrój wynoszący 1,5 milimetra kwadratowego, > 25m długość / 2,5mm².

Rodzaj przyłącza M
Sposób połączenia, w którym przewód przyłączeniowy można łatwo wymienić, bez pomocy specjalnego narzędzia, na przewód specjalny, na przykład z wyprofilowaną tuleją ochronną przed zginaniem lub połączeniami zaciskanymi.

Podłączanie oraz naprawy wyposażenia elektryc nego mogą być przeprowadzane przez wykwalifikowanego elektryka.

W przypadku pytań proszę o podanie następujących danych:
- Rodzaj prądu silnika
- Dane znajdujące się na tabliczce znamionowej maszyny
- Dane znajdujące się na tabliczce znamionowej silnika

14. Zamawianie części zamiennych

Podczas zamawiania części zamiennych powinno przygotować się następujące informacje:
- Typ urządzenia
- Numer artykułu urządzenia
- Nr identyfikacyjny urządzenia
- Numer potrzebnej części zamiennej

Informacje o usłudze
Należy pamiętać, że ten produkt zawiera części, które są noszone podczas właściwego lub naturalnego użytkowania, czyli części, które są potrzebne jako materiały eksploatacyjne.

Noszące szczegóły *: Paski klinowe, Shcotki węglowe, Nóż struga

* Nie ma potrzeby być w pakiecie!

Części zamienne i wyposażenie można zamówić w naszym punkcie serwisowym. W tym celu zeskanować kod QR znajdujący się na stronie tytułowej.

15. Utylizacja i ponowne wykorzystanie

Wskazówki dotyczące opakowania



Materiały opakowaniowe nadają się do recyklingu. Opakowania należy utylizować w sposób przyjazny dla środowiska.

Wskazówki dotyczące ustawy o urządzeniach elektrycznych i elektronicznych (ElektroG)



Zużyte urządzenia elektryczne i elektroniczne nie wchodzą w skład odpadów domowych, lecz muszą być zbierane i usuwane oddzielnie!
- Zużyty sprzęt może mieć szkodliwy wpływ na środowisko i zdrowie ludzi z uwagi na potencjalną zawartość niebezpiecznych substancji, mieszanin oraz części składowych. Gospodarstwo domowe spełnia ważną rolę w przyczynianiu się do ponownego użycia i odzysku surowców wtórnych, w tym recyklingu zużytego sprzętu. Na tym etapie kształtuje się postawy, które wpływają na zachowanie wspólnego dobra jakim jest czyste środowisko naturalne.
- Stare baterie lub akumulatory, które nie są na stałe zainstalowane w starym urządzeniu, należy usunąć przed oddaniem go do serwisu nie powodując zniszczenia! Ich utylizacja jest regulowana ustawą o bateriach.
- Właściciele lub użytkownicy urządzeń elektrycznych i elektronicznych są prawnie zobowiązani do ich zwrotu po zakończeniu użytkowania.
- Użytkownik końcowy jest odpowiedzialny za usunięcie swoich danych osobowych ze starego urządzenia przeznaczonego do utylizacji!
- Symbol przekreślonego kosza na śmieci oznacza, że zużytego urządzenia elektrycznego i elektronicznego nie wolno wyrzucać razem z odpadami domowymi.

- Zużyte urządzenia elektryczne i elektroniczne można bezpłatnie oddawać w następujących miejscach:
  - Publiczne punkty utylizacji lub zbiórki (np. podwórza budynków komunalnych)
  - Punkty sprzedaży urządzeń elektrycznych (stacjonarne i internetowe), o ile sprzedawcy są zobowiązani do ich odbioru lub oferują je dobrowolnie.
  - Do trzech sztuk urządzeń elektrycznych i elektronicznych każdego typu, o długości krawędzi nie większej niż 25 centymetrów, można bezpłatnie zwrócić do producenta bez konieczności wcześniejszego zakupu nowego urządzenia od producenta lub można je oddać do innego autoryzowanego punktu zbiórki w swojej okolicy.
  - W celu uzyskania informacji na temat dodatkowych warunków przyjmowania zwrotów przez producentów i dystrybutorów należy skontaktować się z odpowiednim działem obsługi klienta.
- W przypadku dostarczenia przez producenta nowego urządzenia elektrycznego do prywatnego gospodarstwa domowego, może ono zorganizować bezpłatną zbiórkę zużytych urządzeń elektrycznych i elektronicznych na wniosek użytkownika końcowego. W tym celu należy skontaktować się z działem obsługi klienta producenta.
- Niniejsze oświadczenia dotyczą wyłącznie urządzeń zainstalowanych i sprzedawanych w krajach Unii Europejskiej i podlegają Dyrektywie Europejskiej 2012/19/UE. W krajach spoza Unii Europejskiej mogą obowiązywać inne przepisy dotyczące utylizacji zużytych urządzeń elektrycznych i elektronicznych.

16. Pomoc dotycząca usterek

Usterka	Możliwa przyczyna	Pomoc
Nie można uruchomić maszyny	• Brak napięcia sieciowego • Zużyte szczotki węglowe • Odsysacz wiórów niezamontowany	• Sprawdzić zasilanie • Zanieść maszynę do punktu serwisowego • Montaż odsysacza wiórów
Maszyna nie działa lub nagle się zatrzymuje	• Przerwa w dostawie prądu • Uszkodzony silnik lub wyłącznik • Sprawdzić mikroprzełącznik	• Sprawdzić bezpiecznik/sprawdzić ochronę przed przeciążeniem • Zlecić przegląd silnika lub wyłącznika wykwalifikowanemu elektrykowi • Zamontować osłonę odsysacza (jeśli dostępna), tak by dotykała ona mikroprzełącznika sprawdzić zabezpieczenie wstępne od strony sieci Maszyna nie uruchamia się ponownie sama ze względu na wbudowane zabezpieczenie niedomiarowo-napieciowe i po przywróceniu napięcia należy ją ponownie włączyć.
Maszyna zatrzymuje się podczas strugania	• Stępiony/zużyty nóż struga • Aktywował się wyłącznik przeciążeniowy • Sprawdzić mikroprzełącznik • Odbiór zbyt dużej ilości wiórów • Zbyt duży posuw	• Zmienić lub naostrzyć nóż • Po minięciu czasu chłodzenia ponownie uruchomić silnik • Osłonę odsysacza lub blokadę stołu zamontować w taki sposób, by dotykały mikroprzełącznika. • Zredukować odbiór wiórów • Zredukować prędkość posuwu
Przedmiot obrabiany zakleszcza się podczas strugania grubościowego	• Zbyt duża głębokość cięcia	• Zmniejszyć głębokość cięcia i obrabiać przedmiot obrabiany w kilku etapach
Prędkość obrotowa spada podczas strugania	• Odbiór zbyt dużej ilości wiórów • Zbyt duży posuw • Stępiony nóż	• Zredukować odbiór wiórów • Zredukować prędkość posuwu • Wymienić nóż

Niezadowalający stan powierzchni	• Stępiony/zużyty nóż struga • Nóż struga oblepiony wiórami • Nieregularne podawanie	• Zmienić lub naostrzyć nóż • Usunąć wióry • Przedmiot obrabiany podawać ze stałym naciskiem i ze zmniejszoną prędkością podawania
Obrabiana powierzchnia jest zbyt chropowata	• Przedmiot obrabiany jest zbyt wilgotny	• Wysuszyć przedmiot obrabiany
Obrabiana powierzchnia jest popękana	• Przedmiot obrabiany był obrabiany niezgodnie z pokrojem • Zestrugano zbyt dużą ilość materiału naraz	• Obrabiać przedmiot obrabiany od strony przeciwnej • Obrabiać przedmiot obrabiany w kilku etapach
Zbyt mały posuw przedmiotu obrabianego podczas strugania grubościowego	• Przedmiot obrabiany był obrabiany niezgodnie z pokrojem • Zestrugano zbyt dużą ilość materiału naraz	• Oczyścić blat stołu i posmarować grubą warstwą smaru • Naprawić wałki transportujące
Zatkany wyrzut trocin podczas strugania grubościowego (bez układu odsysania)	• Odbiór zbyt dużej ilości wiórów • Stępiony nóż • Zbyt wilgotne drewno	• Zredukować odbiór wiórów • Wymienić nóż • Wysuszyć przedmiot obrabiany
Zatkany wyrzut wiórów podczas strugania wzdłużnego (bez układu odsysania)	• Odbiór zbyt dużej ilości wiórów • Zbyt duży posuw • Stępiony nóż • Zbyt wilgotne drewno	• Zredukować odbiór wiórów • Zredukować prędkość posuwu • Wymienić nóż • Wysuszyć przedmiot obrabiany
Wyjście wiórów z układem odsysania zatkane podczas strugania wzdłużnego lub grubościowego	• Zbyt słabe odsysanie	• Należy zastosować urządzenie odsysające, które na króćcach przyłączeniowych odsysania zapewnia przepływ powietrza z prędkością co najmniej 20 m/s

Akcesoria opcjonalne



Nóż struga ze stali HSS
Dwuczęściowy zestaw
Numer artykułu: 3902202709
EAN: 4046664042655

Regularne okresy konserwacji		**Przed każdym uruchomieniem**	**W razie potrzeby**	**Co tydzień**	**Po 6 miesiącach**
Kontrola noża struga pod kątem prawidłowego stanu	Skontrolować	X			
	Wymienić		X		X
Sprawdzić sprawność urządzeń zabezpieczających	Skontrolować	X			
	Wymienić		X		
Oczyścić maszynę z pyłu/wiórów	Oczyścić	X			
Sprawdzić naprężenie oraz stan/ zużycie paska napędowego	Skontrolować		X		
	Wymienić				
Naoliwić/nasmarować wszystkie ruchome komponenty złączeniowe				X	X

Objašnjenje simbola na uređaju

Svrha je simbola u ovom priručniku skrenuti vašu pozornost na moguće rizike. Sigurnosne simbole i objašnjenja uz njih valja pomno proučiti. Sama upozorenja neće otkloniti rizike i ne mogu zamijeniti ispravne mjere za sprječavanje nezgoda.

	Prije stavljanja u pogon pročitajte i poštujte priručnik za rukovanje i sigurnosne napomene!
	Nosite zaštitu za sluh.
	Nosite masku za zaštitu od prašine. Kod obrade drva i drugih materijala može doći do stvaranja prašine štetne po zdravlje. Azbestni materijali ne smiju se obrađivati!
	Nosite zaštitne naočale. Iskre koje nastaju za vrijeme rada, iverje, piljevina i prašina koji izlaze iz uređaja mogu izazvati gubitak vida.
	**POZOR!** Opasnost od ozljeđivanja! Ne hvatajte nož blanjalice dok radi.
	Sigurnosna sklopka
	Proizvod udovoljava važećim europskim direktivama.
⚠ Pozor!	U ovom priručniku za uporabu mjesta koji se tiču vaše sigurnosti označili smo ovim znakom.
	Proizvod je u skladu sa važećim srpskim smernicama.

Sadržaj: **Stranica:**

1. Uvod ... 101
2. Opis uređaja (slike 1-15) ... 101
3. Isporučena oprema (slike 1a/b) ... 101
4. Namjenska upotreba ... 102
5. Važne napomene ... 102
6. Tehnički podaci ... 105
7. Raspakiravanje ... 106
8. Montaža ... 106
9. Priprema rada / Rad ... 106
10. Pogon ... 107
11. Održavanje ... 109
12. Skladištenje (slika 15) ... 109
13. Električni priključak / Električna sigurnost ... 109
14. Rezervni dijelovi naručiti ... 110
15. Zbrinjavanje i recikliranje ... 110
16. Traženje i uklanjanje grešaka ... 111
17. Izjava o sukladnosti ... 130

1. Uvod

Proizvođač:
Scheppach GmbH
Günzburger Str. 69
D - 89335 Ichenhausen

Poštovani kupci,
Želimo vam mnogo zadovoljstva i uspjeha pri radu s novim uređajem.

Napomena:
Prema važećem njemačkom Zakonu o odgovornosti za proizvode, proizvođač ovog uređaja ne odgovara za štete koje nastanu na ovom uređaju ili koje ovaj uređaj prouzroči:

- Nestručnim rukovanjem
- Nepoštivanjem priručnika za rukovanje
- Popravcima koje obave neovlašteni stručnjaci
- Ugradnjom i zamjenom neoriginalnih rezervnih dijelova
- Nenamjenskom upotrebom
- Kvarom električnog sustava zbog nepoštivanja električnih propisa i odredaba VDE 0100, DIN 57113 / VDE 0113

Naše preporuke:
Prije montaže i prije stavljanja u pogon pročitajte cjelokupan priručnik za rukovanje.
Ovaj priručnik za rukovanje upoznat će vas sa strojem i objasniti njegovu namjensku upotrebu.
Priručnik za rukovanje sadrži važne upute za siguran, stručan i ekonomičan rad ovim strojem te za izbjegavanje opasnosti, uštedu na troškovima popravka, smanjenje prekida rada te povećanje pouzdanosti i radnog vijeka stroja.
Osim sigurnosnih propisa u ovom priručniku za rukovanje morate svakako poštivati i propise koji se odnose na rad stroja u vašoj državi.
Priručnik za rukovanje spremite blizu stroja, zaštićenog od prljavštine i vlage u plastičnoj vrećici. Prije početka rada svi rukovatelji moraju pročitati i pozorno poštivati ovaj priručnik.
Strojem smiju rukovati samo osobe koje su podučene u upotrebu stroja i upoznate s opasnostima koje iz toga proizlaze. Strojem smiju rukovati samo osobe odgovarajuće minimalne dobi.
Osim sigurnosnih napomena u ovom priručniku za rukovanje i posebnih nacionalnih propisa potrebno je poštivati i općeprihvaćena tehnička pravila za rad strojeva za obradu.

Ne preuzimamo odgovornost za nezgode ili štete koje nastanu nepoštivanjem ovog priručnika ili sigurnosnih napomena.

2. Opis uređaja (slike 1-15)

1. Glavna sklopka
2. Sklopka za preopterećenje
3. Sklopni aktivator
4. Usisivač strugotina
5. Paralelni graničnik
6. Matica sa zvjezdastom ručkom M8
7. Pokrov noževa za blanjanje
8. Matica sa zvjezdastom ručkom M6
9. Zatezni vijak
10. Ručica
11. Predajni vijak
12. Ulazni stol
13. Pokrov noževa za blanjanje kompl.
14. Imbus ključ
15. Rebrasti remen
16. Palica za guranje
17. Blokirni svornjak
18. Imbus vijak
19. Vreteno
20. Navojno vreteno
21. Stol za blanjanje
22. Matica sa zvjezdastom ručkom
23. Zatezni vijak
24. Nož za blanjanje
25. Čeljusti za zaštitu od trzaja
26. Izlazni stol
27. Poluga noža
28. Držač palice za guranje
29. Električni kabel
30. Kabelski držač
31. Vijak za namještanje

A. Ljestvica (predaja)
B. Ljestvica (paralelni graničnik)
C. Ljestvica (blanjalica)

3. Isporučena oprema (slike 1a/b)

- Ravnalica i blanjalica 1x
- Palica za guranje 1x
- Rezervni rebrasti remen 2x
- Imbus ključ 1x
- Ručica
- Paralelni graničnik 1x
- Usisivač strugotina 1x

- Nož za blanjanje 1x (59022059958)
- Priručnik za uporabu 1x

4. Namjenska upotreba

Blanjalicaravnalica služi za poravnavanje i blanjanje raznovrsne rezane gradje, pravokutnog, kvadratnog ili kosog oblika.

Stroj se smije koristiti samo namjenski.

⚠ UPOZORENJE!
Sljedeći se radovi ne smiju izvoditi:
- Umetanje (tj. Svaka obrada koja ne obuhvaća cijelu dužinu obratka)
- Depresije, čunjevi ili udubljenja
- Planiranje čvrsto zakrivljenog drva gdje nema dovoljno kontakata sa stola za hranjenje.

⚠ Strogo je zabranjeno otklanjati, demontirati i mijenjati sve zaštitne elemente koji se nalaze na stroju kao i koristiti iste protivno njihovoj namjeni odnosno koristiti zaštitne elemente drugih proizvođača.
Mosno zaštitno uređenje se za vrijeme obrade ne smije odstraniti. Dio vratila noža koji se ne koristi mora biti prekriven.

Zahtjevi na osoblje
Uređaj može koristiti i održavati samo osobe koje dobro poznaju način rukovanja s njim i koje su obaviještene o potencijalnim opasnostima.
Nikad ne dozvolite, da uređaj koriste djeca. Nikada nemojte dozvoliti osobama koje nisu upoznate s korištenjem uređaja, da rade s ovim postrojenjem.
Prije rukovanja sa strojem korisnik je dužan pažljivo pročitati naputak za uporabu.

Kvalifikacija: Osim detaljnog upoznavanja sa strojem od strane stručnjaka nije potrebna nikakva posebna kvalifikacija.

Minimalna starost korisnika: Sa strojem smiju raditi samo osobe koje su navršile 18 godina. Iznimku pred-stavljaju samo maloljetne osobe u okviru programa stručne prakse i obrazovanja pod nadzorom voditelja praktične nastave. Važeće lokalne odredbe mogu odrediti minimalnu starost korisnika kultivatora.

Obuka: Korištenje stroja zahtijeva samo odgovarajuću opću obuku odnosno objašnjenje od strane stručnjaka odnosno postupanje u skladu s naputkom za korištenje stroja. Specijalna obuka nije neophodna.
Uređaj se smije koristiti samo namjenski. Svaka drugačija uporaba nije namjenska.

Za štete ili ozljede svih vrsta nastale zbog nenamjenskog korištenja odgovoran je korisnik/rukovatelj a nikako proizvođač.

Molimo da obratite pozornost na to da naši uređaji nisu pogodni za korištenje u komercijalne, obrtničke ili industrijske svrhe. Ne preuzimamo jamstvo ako se uređaj koristi u komercijalne i industrijske svrhe kao i u sličnim djelatnostima.

5. Važne napomene

Opće sigurnosne upute

Pozor! Pri uporabi električnih alata moraju se poštivati sljedeće osnovne sigurnosne mjere radi zaštite od električnog udara te opasnosti od ozljeda i požara. Prije uporabe ovog električnog alata pročitajte sve sljedeće sigurnosne napomene i čuvajte ih na sigurnom mjestu.

Siguran rad
1. Održavajte red na radnom području
   – Nered na radnom području može uzrokovati nezgode.
2. Vodite računa o okolnim utjecajima
   – Električne alate ne izlažite kiši.
   – Električne alate ne rabite u vlažnoj ili mokrom okolini.
   – Osigurajte dobro osvjetljenje radnog područja.
   – Električne alate ne rabite ondje gdje postoji opasnost od požara ili eksplozije.
3. Zaštitite se od električnog udara
   – Izbjegavajte dodir tijela s uzemljenim dijelovima (npr. cijevima, radijatorima, električnim štednjacima, rashladnim uređajima).
4. Udaljite druge osobe.
   – Ne dopustite drugim osobama, a naročito djeci, da dodiruju električni alat ili kabel. Udaljite ih iz svog radnog područja.
5. Nekorištene električne alate spremite na sigurno mjesto
   – Nekorištene električne alate spremite na suho, povišeno ili zatvoreno mjesto, izvan dohvata djece.

6. Ne preopterećujte električni alat
   – Radit ćete bolje i sigurnije u navedenom rasponu snage.
7. Rabite ispravan električni alat
   – Ne rabite slabe električne alate za teške radove.
   – Električni alat ne rabite za svrhe za koje nije predviđen. Na primjer, ručnu kružnu pilu ne rabite za rezanje grana stabala ili cjepanica.
   – Električni alat ne rabite za rezanje ogrjevnog drva.
8. Nosite odgovarajuću odjeću
   – Ne nosite široku odjeću ili nakit jer bi ih pokretni dijelovi mogli zahvatiti.
   – Pri radu na otvorenom preporučujemo neklizajuće cipele.
   – Ako imate dugu kosu, nosite mrežicu za kosu.
9. Rabite zaštitnu opremu
   – Nosite zaštitne naočale.
   – Pri radu u prašnjavim uvjetima nosite masku za disanje.
10. Pri obradi drva, drvenastih materijala ili plastika priključite usisivač prašine. **POZOR!** Pri obradi metala ne smijete priključiti usisivač prašine. **Opasnost od požara i eksplozije zbog vruće piljevine ili iskrenja! Pri obradi metala uklonite i vreću za piljevinu (21).**
    – Ako postoje priključci za usisivač prašine i uređaj za hvatanje, provjerite jesu li oni priključeni i rabe li se ispravno.
    – Rad u zatvorenim prostorijama pri obradi drva, drvenastih materijala i plastika dopušten je samo s odgovarajućim usisivačem.
11. Kabel ne rabite za svrhe za koje nije namijenjen
    – Ne rabite kabel kako biste izvukli utikač iz utičnice. Zaštitite kabel od vrućine, ulja i oštrih bridova.
12. Osigurajte izradak
    – Za učvršćivanje izratka uporabite zatezače ili škripac. On će time biti sigurnije učvršćen nego rukom i omogućit će rukovanje strojem objema rukama.
    – Kod dugih izradaka potrebna je dodatna podloga (stol, stalci itd.) kako bi se izbjeglo prevrtanje stroja.
    – Izradak uvijek pritisnite na radnu ploču i graničnik kako biste spriječili klimanje i zakretanje izratka.
13. Izbjegavajte nenormalno držanje tijela
    – Osigurajte siguran položaj i uvijek održavajte ravnotežu.
    – Izbjegavajte nespretne položaje ruku pri kojima bi iznenadnim otklizavanjem jedna ruka ili obje ruke mogle dodirnuti list pile.
14. Pozorno njegujte alate
    – Oštrite i čistite rezne alate kako biste mogli raditi bolje i sigurnije.
    – Slijedite upute za podmazivanje i za zamjenu alata.
    – Redovito provjeravajte priključni kabel električnog alata i, ako se ošteti, neka ga zamijeni ovlašteni stručnjak.
    – Redovito provjeravajte produžne kabele i zamijenite ih ako su oštećeni.
    – Ručke moraju biti suhe, čiste i očišćene od ulja i masti.
15. Izvucite utikač iz utičnice
    – Nikad ne uklanjajte labavo iverje, piljevinu ili uglavljene drvene dijelove kad list pile radi.
    – Kad električni alat ne rabite, prije održavanja i pri zamjeni alata kao što su listovi pile, svrdla, glodalice.
    – Ako se list pile pri rezanju blokira zbog prevelike sile pomicanja, isključite uređaj i odvojite ga od električne mreže. Uklonite izradak i osigurajte da se list pile slobodno kreće. Zatim uključite uređaj i ponovite rezanje sa smanjenom silom pomicanja.
16. Ne utičite ključeve za alat
    – Prije uključenja provjerite jesu li ključevi i alati za namještanje uklonjeni.
17. Izbjegavajte nehotično pokretanje
    – Pri priključivanju utikača u utičnicu osigurajte da je sklopka isključena.
18. Za vanjsko područje rabite produžne kabele
    – Na otvorenom rabite samo odobrene i prikladno označene produžne kabele.
    – Kabelski bubanj rabite samo ako je odmotan.
19. Budite uvijek pozorni
    – Pazite na ono što radite. Radite razumno. Električni alat ne rabite ako niste koncentrirani.
20. Provjerite ima li na električnom alatu možebitnih oštećenja
    – Prije daljnje uporabe električnog alata pozorno provjerite funkcioniraju li zaštitne naprave ili lako oštećeni dijelovi ispravno i namjenski.
    – Provjerite funkcioniraju li pomični dijelovi ispravno i da ne zapinju te jesu li dijelovi oštećeni. Svi dijelovi moraju biti ispravno montirani i ispunjavati sve uvjete kako bi se osigurao ispravan rad električnog alata.
    – Pomični štitnik ne smije zapinjati kad je otvoren.

– Ovlaštena specijalizirana radionica mora namjenski popraviti ili zamijeniti oštećene zaštitne naprave i dijelove, osim ako nije drukčije navedeno u priručniku za uporabu.
– Oštećene sklopka mora zamijeniti ovlaštena servisna radionica.
– Ne rabite neispravne ili oštećene električne kabele.
– Ne rabite električne alate kod kojih se sklopka ne može uključiti i isključiti.

21. **POZOR!**
– Uporaba drugih priključnih alata i drugog pribora može predstavljati opasnost od ozljeda za vas.

22. Popravak električnog alata prepustite elektrotehničaru
– Ovaj električni alat ispunjava važeće sigurnosne propise. Popravke smije obaviti samo elektrotehnički stručnjak uporabom originalnih rezervnih dijelova; u suprotnom korisnik može doživjeti nezgode.

Ovaj uređaj ne smiju koristiti osobe (uključujući djecu) s ograničenim fi zičkim, osjetilnim ili psihičkim osobinama ili one bez iskustva i/ili znanja, već bi trebale biti pod nadzorom osobe nadležne za njihovu sigurnost ili od nje primiti upute za korištenje uređaja. Djeca trebaju biti pod nadzorom, kako bismo se uvjerili da se ne igraju uređajem.

Upozorenje! Ovaj električni alat tijekom rada proizvodi elektromagnetsko polje. To polje može u određenim okolnostima ometati aktivne ili pasivne medicinske implantate. Kako bi se smanjila opasnost od teških ili smrtonosnih ozljeda, preporučujemo da se osobe s medicinskim implantatima prije rukovanja električnim alatom savjetuju sa svojim liječnikom i proizvođačem tog medicinskog implantata.

POSEBNE SIGURNOSNE NAPOMENE

- Ne rabite tupe noževe. Opasnost od trzaja!
- Rezni blok mora biti potpuno pokriven.
- Za blanjanje kratkih izradaka rabite palicu za guranje.
- Za blanjanje uskih izradaka morate poduzeti dodatne sigurnosne mjere. Uporaba naprava za poprečno pritiskanje i opružnih pokrova može biti potrebna kako bi se zajamčio siguran rad.
- Uređaj nije prikladan za rezanje pregiba.
- Zaštitu od trzaja i pomični valjak potrebno je redovito provjeravati.
- Uređaje opremljene odbojnikom strugotina i odbojnim pokrovima trebalo bi priključiti na odgovarajuće uređaje. Vrsta materijala može nepovoljno utjecati na nastanak prašine.
- Uređaj je prikladan isključivo za rezanje drva i sličnih materijala.
- Ako je nož istrošen do 5 %, potrebno ga je zamijeniti.
- Nedostajuća palica za guranje može uzrokovati opasnosti. Palicu za guranje trebalo bi uvijek čuvati na stroju kada se ne rabi.
- Ako se mali izradci umeću rukom, postoji povećana opasnost od ozljeda. Potrebno je pridržavati se preporuka proizvođača o uporabu palice za guranje.
- Pogrešno poravnanje zaštitnih pokrova, ulaznog stola ili rešetke može uzrokovati nekontrolirane situacije.
- Oštećeni ili onečišćeni izradci skrivaju opasnosti. Metalne dijelove ili rascijepljeni materijal nije dopušteno obrađivati ovim uređajem. Opasnost od ozljeda!
- Postavite duge izratke za rezanje na valjčani stol ili neku drugu potpornu napravu. U suprotnom bite mogli izgubiti kontrolu nad izratkom.
- Stroj je prikladan samo za blanjanje i ravnanje
- Kada radite na stroju, trebali biste uvijek nositi prikladnu zaštitnu odjeću:
  - zaštitu za sluh radi zaštite od oštećenja sluha,
  - zaštitnu masku kako biste izbjegli udisanje opasnih čestica prašine,
  - zaštitne rukavice prilikom rukovanja vratilom noža i grubih materijala radi smanjenja opasnosti od ozljeda zbog oštrih rubova,
  - zaštitne naočale kako biste izbjegli ozljede očiju zbog izbačenih komadića.
- Sljedeće situacije trebalo bi po mogućnosti izbjegavati: prijevremeno prekidanje postupka blanjanja (rezovi blanjanjem koji ne obuhvaćaju cijelu duljinu izratka; blanjanje neravnih drvenih dijelova koji ne naliježu jednoliko na ulaznom stolu).
- **Pozor**! Ako je glavni mrežni priključak u lošem stanju, prilikom uključivanja uređaja postoji opasnost od kratkog spoja. To može utjecati i na druge funkcije (npr. svijetljenje kontrolnih žaruljica). Ako se na glavnom mrežnom priključku pojave neispravnosti, za pomoć i informacije obratite se lokalnom elektrodistribucijskom poduzeću.

Ostali rizici

Unatoč svrsishodnoj uporabi ipak mogu nastati odredjeni faktori rizika. Zbog tehnologije postupka mogu nastati sljedeçe ozljede:

- ⚠ **OPASNOST Od ozljeda!** prstiju i ruku dodirivanjem vratila noža na nepro-krivenim područjima, kod promjene alata, osim toga oni mogu otvaranjem zaštitnog pokrivača biti nagnječeni.
- na uložnom i ispušnom otvoru
- kroz opasni povratni udar
- Ugroženost od strane struje, ako električni vodovi nisu pravilno bili priključeni.
- kod rada bez usisavanja odn. bez vreće za iver može nastati zdravstveno štetna drvena prašina.
- izbacivanjem dijelova
- Kroz metalne dijelova sadržane u izratku noževi mogu postati tupim odn. mogu biti uništeni.

⚠ OŠTEĆENJE SLUHA

Duže vrijeme u neposrednoj blizini uređaja može oštetiti sluh. **Koristiti odgovarajuću zaštitu sluha!**

Unatoč poštivanju radnih uputa može da postoji opasnost od skrivenih sekundarnih rizika.

Postupanje u slučaju nužde

Pružite povrijeđenoj osobi prvu pomoć koja odgovara vrsti ozljede i odmah potražite liječničku pomoć. Štitite ozlijeđenu osobu od drugih ozljeda i probajte je smiriti. Za slučaj nesreća i ozljeda na radnom mjestu mora biti na raspolaganju priručna ljekarna za pružanje prve pomoći prema standardu DIN 13164.
Upotrebljeni materijal iz priručne ljekarne treba zatim odmah dopuniti.

Jako tražite liječničku pomoć, navedite slijedeće podatke:
1. Mjesto nezgode
2. Vrsta nezgode
3. Broj ozlijeđenih osoba
4. Vrsta ozljede

6. Tehnički podaci

Tehnički podatci	
Broj noževa	2 kom.
Brzina vrtnje vratila za blanjanje	8000 min^{-1}
Dimenzije	780 × 440 × 455 mm
Masa	21 kg
Tehnički podatci za ravnanje	
Maks. širine blanjanja	204 mm
Maks. skidanje strugotina	2 mm
Graničnik ravnanja l × h	520 × 102 mm
Raspon zakretanja graničnika ravnanja	90°–45°
Veličina stola za ravnanje	737 × 210 mm
Tehnički podatci za blanjanje	
Maks. širine blanjanja	204 mm
Maks. debljina blanjanja	120 mm
Maks. skidanje strugotina	2 mm
Veličina stola za blanjanje	350 × 204 mm
Pogon	
Motor	230 V~ / 50 Hz
Ulazna snaga S1	1250 W

Zadržavamo pravo na tehničke izmjene!

Šum

Vrijednosti buke i vibracija određene su prema normi EN 61029.

Razina akustičkog tlaka L_{pA}	101 dB
Nesigurnost K_{pA}	3 dB
Poziom mocy akustycznej L_{WA}	114 dB
Nesigurnost K_{WA}	3 dB

Buka i vibracije

Vrijednosti buke i vibracija određene su prema normi EN 60745.

Ograničite stvaranje buke i vibracija na minimum!

- Koristite samo besprijekorne uređaje.
- Redovito čistite i održavajte uređaj.
- Svoj način rada prilagodite uređaju.
- Nemojte preopterećivati uređaj.

- Po potrebi predajte uređaj na kontrolu.
- Isključite uređaj kad ga ne koristite.

7. Raspakiravanje

- Otvorite pakiranje i oprezno izvadite uređaj.
- Uklonite ambalažni materijal te ambalažne i transporte osigurače (ako postoje).
- Provjerite je li opseg isporuke potpun.
- Provjerite postoje li na uređaju i priboru štete kod transporta. U slučaju reklamacija potrebno je odmah obavijestiti otpremnika. Naknadne reklamacije neće se uvažiti.
- Sačuvajte pakiranje po mogućnosti do isteka jamstvenog razdoblja.
- Prije uporabe upoznajte se s uređajem na temelju priručnika za uporabu.
- Kao pribor te potrošne i rezervne dijelove rabite samo originalne dijelove. Rezervne dijelove možete nabaviti od ovlaštenog distributera
- Prilikom naručivanja navedite naše brojeve artikala te tip i godinu proizvodnje uređaja.

POZOR
Uređaj i ambalažni materijali nisu dječja igračka! Djeca se ne smiju igrati plastičnim vrećicama, folijama i sitnim dijelovima! Postoji opasnost od gutana i gušenja!

8. Montaža

8.1 Paralelni graničnik (slika 2)
- Malo odvrnite blokirni svornjak (17) nadesno. (Svornjak ne smije ispasti!)
- Zatim umetnite blokirni svornjak (17) paralelnog graničnika (5) u predviđeni prorez na bočnoj stijeni.
- Nakon toga pomaknite paralelni graničnik (5) na stranu tako da je utor paralelnog graničnika (5) moguće spustiti do vijka (18).
- Pritegnite imbus vijak (18) s pomoću isporučenog imbus ključa (14).
- Nakon toga ponovno pritegnite blokirni svornjak (17) nalijevo.

8.2 Ručica za namještanje blanjalice (slika 3)
- Ručica (10) za namještanje dubine blanjanja natiče se samo na vreteno (19).

8.3 Usisivač strugotina - ravnanje (slike 4-6)
- Radi montaže stavite pokrov noževa za blanjanje kompl. (13) u najviši položaj.
- Stavite stol za blanjanje (21) na najniži položaj s pomoću ručice (10).
- Postavite usisivač strugotina (4) lagano nagnut na stol i pomaknite ga prema natrag. Pritom je oba sklopna aktivatora (3) potrebno držati okrenuta prema van.
- Blokirajte usisivač strugotina (4) s pomoću sklopnih aktivatora (3). **Pozor!** Stroj se neće pokrenuti ako se sklopni aktivatori (3) ne utaknu ispravno.
- Zatim preklopite pokrov noževa za blanjanje kompl. (13) ponovno prema dolje.

8.4 Usisivač strugotina - blanjanje (slika 11)
- Paralelni graničnik potrebno je demontirati radi blanjanja. Postupite obrnutim redoslijedom od opisa iz točke 8.1.
- Pomaknite pokrov noževa za blanjanje (7) potpuno prema van tako da se valjak s noževima potpuno oslobodi.
- Držite sklopne aktivatore (3) ponovno prema van i stavite usisivač strugotina (4) na blanjalicu.
- Blokirajte usisivač strugotina (4) s pomoću sklopnih aktivatora (3). **Pozor!** Stroj se neće pokrenuti ako se sklopni aktivatori (3) ne utaknu ispravno.

9. Priprema rada / Rad

⚠ Pozor!
Prije stavljanja u pogon svakako kompletno montirajte proizvod!

- **Prije svake uporabe provjerite:** Pravilan rad prekidača za uklj./isklj. i prekidača za slučaj nužde
- **Zaključani Prekinuti zaštitni uređaji (slika 1a - pozicija 3)** Postepenim otvaranjem svakog zaštitnog uređaja, kako bi bilo stroj moguće isključiti i provjeriti, da nije moguće uključiti prilikom svakog otvaranja zaštitnog uređaja.
- **Kočnica** na početku rada uključite stroj i pustite ga da ubrza do pune brzine vrtnje. Nakon toga ponovno isključite stroj. Motor se mora zaustaviti unutar 10 sekunda. U suprotnom postoji neispravnost.
- **Povratna hvataljka (slika 4 - pozicija 25)** najmanje jednom po radnoj smjeni vizualno, da bi se utvrdilo, da se nalaze u dobrom radnom stanju, npr. nemaju nikakva oštećenja dodirne površine kroz udarce i da hvataljke osobnom težinom neometano padaju nazad;
- **Nož blanje (slika 13 - pozicija 24)** U svezi oštećenja i pravilnog dosjeda.

Stroj se smije koristiti samo ako su pridržani svi ovi uvjeti.

Rabite samo dobro naoštrene i održavane noževe. Rabite noževe konstruirane samo za stroj.

Radi obrađivanja kratkih izradaka rabite ispravna drva za guranje ili palice za guranje.

Priključite stroj na napravu za usisavanje prašine ili strugotina.

Prije početka obrade provjerite je li graničnik pritegnut. Uvjerite se u to da u svakom trenutku možete održavati ravnotežu. Stanite bočno od stroja.

Kada stroj radi, držite šake na sigurnoj udaljenosti od valjka za rezanje i od mjesta iz kojih se izbacuju strugotine.

Počnite s blanjanjem tek kada valjak za rezanje postigne potrebnu brzinu vrtnje.

Osim toga pazite na to da u izratku ne postoje kabeli, užad, uzice ili slično. Ne obrađujte drvo koje ima mnogo čvorova ili rupa.
Osigurajte duge izratke od naginjanja na završetku postupka blanjanja. U tu svrhu rabite npr. stalak za kotrljanje ili slične naprave.
Najstrože je zabranjeno uklanjanje strugotina ili iverja kada stroj radi.

U slučaju blokade odmah isključite stroj. Izvucite mrežni utikač i uklonite uglavljeni izradak.

Nakon svake uporabe namjestite najmanju veličinu reza kako biste izbjegli opasnost od ozljeda.

⚠ POZOR!
Stroj je potrebno sigurno učvrstiti na pod/radnu ploču prikladnim vijcima/navojnim stegama jer postoji opasnost od prevrtanja.

- Prije uključivanja provjerite odgovaraju li podaci na tipskoj pločici podacima o mreži.
  ⚠ UPOZORENJE! Prije svih radova održavanja, čišćenja i podešavanja izvucite utikač iz strujne mreže.
- Redovito provjeravajte jesu li nož (21) i zasun
- (22) dobro pricvršćeni u bloku noževa (23) (slika 16).
- Noževi (21) smiju iz bloka (23) stršiti maksimalno 1, 1 mm.
- Nikad ne uklanjajte sigurnosne pokrove sa stroja, čak ni kod servisiranja niti popravaka.
- Sigurnosni pokrovi moraju uvijek funkcionirati. Prije svakog korištenja stroja pričvrstite i osigurajte sigurnosne pokrove na predvidjenom mjestu.
- Ako stroj koristite u zatvorenim prostorijama, priključite odsisavanje prašine na otvor za odvod piljevine (5).
- Provjerite funkcioniraju li protuudarni zahvatnici (24) besprijekorno (slika 17). Zahvatnici se moraju lagano pomicati tako da slobodno vise prema dolje.
- Uvijek koristite zaštitu za oči.
- Nikad ne režite ulegnuça, rukavce niti neke oblike.
- Raspakirajte blanjalicu i provjerite ima li kakvih transportnih oštećenja.
- Stroj se mora postaviti tako da bude stabilan i centriran.

10. Pogon

⚠ PAŽNJA!: Blanjalica debljača-ravnalica koncipirana je specijalno za blanjanje tvrdog drva. Za to se koriste visokolegirani noževi (21). Prilikom debljanja kontaktna površina radnog komada mora biti rav-na. Ako se obrađuju veći ili teži radni komadi, stroj se treba pričvrstiti na stalak (npr. pomoću navoja u podu stroja).

- Sklopka za uključivanje/isključivanje (1) nalazi se na lijevoj strani stroja. Da biste uključili st-roj, pritisnite zelenu tipku „I“. Da biste isključili stroj, pritisnite crvenu tipku „0“.
- Motor ovog uređaja zaštićen je od preopterećenja odgovarajućom sklopkom (35). U slučaju prekoračenja nazivne struje sklopka za opterećenje isključuje uređaj. Nakon kratke stanke za hlađenje uređaj se ponovno može uključiti pritiskom na sklopku za zaštitu od preopterećenja.
- Prilikom obrade dugih radnih komada koristite stol s kotačima ili sličnu potpornu napravu. Ovu dodatnu opremu možete kupiti u specijaliziranim trgovinama. Ona se mora smjestiti na strani dovođenja i odvođenja radnog komada. Podešavanje visine morate izvršiti tako da se radni komad može uvesti vodoravno u stroj i isto tako vodoravno izvaditi.

10.1 Obradu površina

⚠ UPOZORENJE! Prije svih radova održavanja, čišćenja i podešavanja izvucite utikač iz strujne mreže.

10.1.1 Namještanje (slike 7/8)

- Okrenite vijak za namještanje (11) nadesno ili nalijevo do željene dubine blanjanja. Dubinu blanjanja moguće je očitati na ljestvici (A).

- Olabavite paralelni graničnik (5) maticom sa zvjezdastom ručkom (22). Namjestite željeni kut. Namješteni kut moguće je očitati na ljestvici (B). Fiksirajte paralelni graničnik (5) nakon obavljenog namještanja ponovno maticom sa zvjezdastom ručkom (22).

10.1.2 Rad ravnalice (slike 9/10)

Pozor! Pobrinite se za ispravno montiranje usisivača strugotina (vidi 8.3)

- **(Uski izradci, vidi sliku 9)** Otvorite zatezni vijak (9) i pomaknite pokrov noževa za blanjanje (7) toliko daleko koliko zahtijeva širina izratka. Nakon toga ponovno pritegnite zatezni vijak (9).
- **(Široki, plosnati izradci, vidi sliku 10)** Otvorite maticu sa zvjezdastom ručkom (6) i postavite pokrov noževa za blanjanje kompl. (13) toliko visoko koliko je debeo izradak. Pokrov noževa za blanjanje (7) pritom pokriva čitav valjak s noževima! Nakon toga ponovno pritegnite maticu sa zvjezdastom ručkom (6).
- Spojite mrežni utikač s električnim kabelom. Pritisnite zelenu tipku „I“ kako biste pokrenuli blanjalicu.
- Položite izradak za obradu na ulazni stol (12). Jednom rukom držite izradak pritisnut na stolu (12) i pomičite ga po mogućnosti palicom za guranje (16) naprijed u smjeru izlaznog stola (26) preko valjka s noževima.
- Nakon završetka rada isključite stroj. U tu svrhu pritisnite crvenu tipku „0“. Nakon toga iskopčajte stroj s električne mreže.
- Uklonite strugotine i prašinu s ulaznog stola (12), izlaznog stola (26) i valjka s noževima nakon što se stroj potpuno zaustavio.
- Postavite pokrov noževa za blanjanje (7) ponovno na mjesto i pokrijte nož za blanjanje po čitavoj duljini.

10.2 Planiranje

⚠ **UPOZORENJE!** Prije svih radova održavanja, čišćenja i podešavanja izvucite utikač iz strujne mreže.

10.2.1 Namještanje (slike 4/11)

Nataknite ručicu (10) na vreteno (19) i okrenite stol za blanjanje (21) na željenu visinu. Namještenu visinu moguće je očitati na ljestvici (C).

10.2.2 Rad blanjalice (slike 4/11/12)

Pozor! Pobrinite se za ispravno montiranje usisivača strugotina (vidi 8.4)

- Spojite mrežni utikač s električnim kabelom. Pritisnite zelenu tipku „I“ kako biste pokrenuli blanjalicu.
- Položite izradak na stol za blanjanje (21). Vodite izradak u smjeru ulaznog stola (12). (Vodite računa o smjeru strelice koja ujedno simbolizira i smjer rada.)
- Nakon završetka rada isključite stroj. U tu svrhu pritisnite crvenu tipku „0“. Nakon toga iskopčajte stroj s električne mreže.
- Uklonite strugotine i prašinu sa stola za blanjanje (21) i valjka s noževima nakon što se stroj potpuno zaustavio.

10.3 Promjena oštrice (slika 13/14)

- ⚠ **OPREZ!:** Prije mijenjanja oštrica uvijek odspojite mrežni kabel.
- Blokirajte zaštitu vratila za blanjanje kompl. (13) u podignutom položaju.
- Odvrnite i izvadite četiri zatezna vijka (23).
- Podignite nož (24) i polugu noža (27) s vratila.
- Uklonite strugotine i smolu s vratila za blanjanje i poluge noža.
- Umetnite novi nož (24) u vratilo za blanjanje, fiksirajte nož (24) s pravokutnim prorezima u obje navojne glave. (Tim dvama vijcima nož se namješta po visini.)
- Položite polugu noža (27) na nož (24).
- Lagano pritegnite 4 zatezna vijka (23).
- Ponovite radne postupke za drugi nož (24).
- Zatim točno namjestite nož za blanjanje (24) prema izlaznom stolu. U tu svrhu uporabite ravnalo koje se položi na izlazni stol.
- Namještanjem dvaju vijaka za namještanje (31) moguće je nož (24) namjestiti po visini.
- Okretanjem vratila za blanjanje zajedno s ravnalom prepoznat ćete namještenu visinu.
- Nož je ispravno namješten ako noževi nastave pomicati ravnalo za maks. 3 mm.
- Nakon uspješnog namještanja noževa valja čvrsto pritegnuti sve zatezne vijke (8,4 N/m)

Vodite računa o sljedećem:

- Oštri noževi za blanjanje jamče čiste rezultate blanjanja i manje opterećuju motor.
- Prilikom trećeg brušenja ne smije se skinuti više materijala nego 3 x 0,05 mm.
- Noževi koji se rabe na ovom stroju nisu prikladni za nabore/šiljke.
- Na kraju spustite štitnik vratila za blanjanje natrag na stol i stegnite ga vijkom sa zvjezdastom ručkom.

⚠ **UPOZORENJE!** Koristite isključivo noževe koje je proizvođač preporučio za ovaj uređaj. U slučaju uporabe drukčijih noževa postoji opasnost od ozljeđivanja zbog gubitka kontrole. Nemojte vijke previše stezati niti premalo. Zasun (22) ili vijke s istrošenim navojima morate odmah zamijeniti.

11. Održavanje

⚠ **UPOZORENJE!** Prije svih radova održavanja, čišćenja i podešavanja izvucite utikač iz strujne mreže.

Briga o stroju
Ravnalica/debljača nije zahtjevna u pogledu održavanja. Kuglični ležajevi trajno su podmazani. Nakon približno deset radnih sati, preporučuje se podmazivanje sljedećih dijelova:
- Ležaj valjka za uvođenje i izlaz
- Ležaj remenice i lančanika

Na osovinu s navojima za podešavanje visine stola za stanjivanje dozvoljeno je nanošenje samo suhog sredstva za podmazivanje.
S površine stola i s ulaznih i izlaznih valjaka potrebno je uvijek uklanjati smolu.

Prljave ulazne/izlazne potrebno je očistiti.
Kako bi se izbjeglo pregrijavanje motora, potrebno je redovito provjeravati je li se na otvorima za zrak motora nakupila prašina.
Nakon dulje uporabe preporučuje se da stroj provjeri ovlaštena servisna služba.

Njegovanje alata
S vratila za blanjanje, steznih naprava, oslonaca noževa i noževa potrebno je redovito uklanjati smolu jer čisti alat poboljšava kvalitetu rezanja.

U tu svrhu stezne naprave, oslonce noževa i noževe moguće je položiti na 24 sata u komercijalno dostupno sredstvo za rastvaranje smole. S aluminijskih alata dopušteno ej uklanjati smolu samo sredstvima za čišćenje koji ne oštećuju tu vrstu metala.

Pozor:
U slučaju lošeg stanja električne mreže može doći do kratkotrajnog pada snage. Obratite se stručnjaku.

12. Skladištenje (slika 15)

Radi skladištenja omotajte električni kabel (29) oko za to predviđenog kabelskog držača (30). Za palicu za guranje predviđeni su držači palice za guranje (28).

Uređaj i njegov pribor spremite na tamno i suho mjesto zaštićeno od smrzavanja, kojem djeca ne-maju pristup. Optimalna temperatura skladištenja je između 5 i 30 ˚C.
Elektroalat čuvajte u original-noj pakovini.

Pokrijte električni alat kako biste ga zaštitili od prašine ili vlage.
Spremite priručnik za rukovanje pored električnog alata.

13. Električni priključak / Električna sigurnost

⚠ **POZOR! Opasnost od strujnog udara! Postoji opasnost od ozljeda uslijed strujnog udara!**
Oštećeni kablovi ili utikači mogu izazvati udar električnom strujom.
Izbjegavajte dodire tijela sa uzemljenim dijelovi-ma i štitite se od električnog udara.

⚠ Stroj smije biti priključen samo na utičnicu sa zaštitnim prekidačem za zaštitu od struje greške (RCD maks. Struja greške 30mA).

Priključite utikač električnog kabela u utičnicu prikladnog oblika, napona i frekvencije koja udovoljava važećim propisima. Ne povlačite električni kabel kako biste izvukli utikač iz utičnice.

Montirani elektromotor priključen je pripravan za rad. Priključak ispunjava važeće propise VDE i DIN. Električni priključak na mjestu uporabe i korišteni produžni kabel moraju ispunjavati te propise.

- Proizvod ispunjava zahtjeve EN 61000-3-11 i podlijeŸe uvjetima specijalnog prikljuãivanja. To znaãi da nije doputena uporaba na slobodno odabranim prikljuãnim toãkama po Ïelji.
- Kod nepovoljnih odnosa u mreŸi ovaj uredjaj moŸe uzrokovati privremena kolebanja napona.
- Proizvod je namijenjen iskljuãivo za uporabu na prikljuãnim toãkama koje
  a) ne prekoraãuju maksimalnu dopu tenu impedanciju mreŸe Z_{max} = 0,367 Ω ili

b) ãija opteretivost trajnom strujom mreŤe iznosi minimalno 100 A po fazi.
- Vi kao korisnik morate osigurati, po potrebi i u dogovoru s elektrodistribucijskom tvrtkom, da spojna točka preko koje želite napajati proizvod ispunjava jednu od gore navedenih zahtjeva a) ili b).

Važne napomene:
Ako se motor preopteretі, to se automatski isključuje. Nakon vremena hlađenja (različita vremena) motor se može ponovno uključiti.
Neispravan električni kabel za spajanje

Oštećeni kabeli za električni priključak:
Kabel za električni priključak obično pretrpe oštećenje izolacije. Mogući uzroci su:
- Mjesta prignječenja kada kabeli za povezivanje prolaze kroz odškrinute prozore ili vrata.
- Prijelomi koji su izazvani nepropisnim priključivanjem ili polaganjem kabela za povezivanje.
- Posjekotine koje nastaju vožnjom ili hodanjem po kabelu za povezivanje.
- Oštećenje izolacije koje nastaje zbog nasilnog izvlačenja kabela iz zidne utičnice.
- Pukotine koje nastaju starenjem izolacije kabela.

Tako oštećeni priključni električni kabeli ne smiju se koristiti jer oštećenje izolacije ih čini iznimno opasnima.
Redovito provjeravajte da na spojnim kabelima nema oštećenja. Ne zaboravite za vrijeme provjere kabel odvojiti od mreže.
Električni kablovi za povezivanje moraju biti usklađeni sa propisima VDE i DIN. Koristite samo kabele sa oznakom „H0 5 VV-F“.
To je obvezujući propis.

Jednofazni motor
- Napon električnog napajanja mora biti u opsegu 230 V~ / 50 Hz.
- Produžni kabeli dužine do 25 m moraju imati poprečni presjek 1,5 mm², a oni duži od 25 m najmanje 2,5 mm².

Način priključivanja M
Metoda priključivanja kod koje je priključni vod moguće lako zamijeniti bez specijalnog alata, bez pomoću specijalnog alata, s pomoću specijalnog voda, na primjer s nalivenim tuljkom protiv savijanja ili uvijenim priključcima.
U slučaju slanja upita navedite sljedeće podatke:
- Vrsta struje motora
- Podaci s nazivne pločice motora
- Podaci s nazivne pločice sklopke

14. Rezervni dijelovi naručiti

Pri naručivanju rezervnih dijelova valja navesti sljedeće podatke:
- Tip uređaja
- Broj artikla uređaja
- identifikacijski broj uređaja
- broj potrebnog rezervnog dijela

Informacije o servisu
Treba imati na umu da kod ovog proizvoda sljedeći dijelovi podliježu trošenju uslijed korištenja ili prirodnom trošenju odnosno potrebni su kao potrošni materijal.

Potrošni dijelovi*: Klinasti remen, Nož za blanjanje, četke atoma

* nije obavezno u sadržaju isporuke!

Rezervne dijelove i pribor možete nabaviti preko našeg servisnog centra. Za to skenirajte QR kod na naslovnici.

15. Zbrinjavanje i recikliranje

Napomene o ambalaži



Ambalažni materijali mogu se reciklirati. Molimo zbrinite ambalažu na ekološki način.

Napomene o Zakonu o električnim i elektroničkim uređajima



Otpadni električni i elektronički uređaji ne spadaju u kućni otpad, nego ih valja odnijeti na odvojeno mjesto prikupljanja i zbrinjavanja!
- Stare baterije ili akumulatore koji nisu fiksno ugrađeni u otpadni uređaj potrebno je prije predaje izvaditi tako da se ne unište! Njihovo zbrinjavanje regulirano je zakonom o baterijama.
- Vlasnici i korisnici električnih i elektroničkih uređaja zakonom su obvezni vratiti ih nakon uporabe.
- Krajnji korisnik isključivo je odgovoran za brisanje osobnih podataka na otpadnom uređaju koji treba zbrinuti!
- Simbol prekrižene kante za otpad znači da otpadne električne i elektroničke uređaje nije dopušteno zbrinjavati u kućni otpad.

- Otpadne električne i elektroničke uređaje moguće je besplatno predati na sljedeća mjesta:
  - Javno-pravna mjesta za zbrinjavanje i prikupljanje (npr. komunalna dvorišta)
  - Mjesta prodaje električnih uređaja (stacionarna i internetska), ako su trgovci obvezni preuzeti ih ili ako besplatno nude tu uslugu.
  - Do tri otpadna električna uređaja po svakoj vrsti uređaja, s duljinom rubova od maksimalno 25 centimetara, možete bez prethodne nabave novog uređaja besplatno predati proizvođaču ili nekom drugom obližnjem ovlaštenom sabiralištu.
  - Dodatne dopunske uvjete povrata od proizvođača i distributera možete saznati od servisne službe.
- U slučaju isporuke novog električnog uređaja od proizvođača privatnom kućanstvu on može omogućiti besplatno preuzimanje otpadnog električnog uređaja na zahtjev krajnjeg korisnika. U vezi s tim obratite se servisnoj službi proizvođača.
- Ove izjave vrijede samo za uređaje koji se montiraju i prodaju u državama Europske unije i koji podliježu Europskoj direktivi 2012/19/EU. U državama izvan Europske unije mogu vrijediti drukčiji propisi za zbrinjavanje otpadnih električnih i elektroničkih uređaja.

16. Traženje i uklanjanje grešaka

Kvar	Uzrok	Način uklanjanja
Stroj nije moguće uključiti	• Ne postoji mrežni napon • Ugljene četkice su istrošene • Usisivač strugotina nije montiran	• Provjerite opskrbu elektroenergijom • Odnesite stroj u radionisu servisne službe • Montirajte usisivač strugotina
Stroj bez funkcije ili se naglo zaustavlja	• Nestanak struje • Motor ili sklopka defektni • Mikro sklopku provjeriti	• Provjeriti osigurač, provjeriti zaštiti preopterećenja na napravi. • Motor ili sklopku dati na provjeru jednom električnom stručnjaku. • Haubu usisavanja ivera montirati tako, da se mikro sklopka aktivira. Provjerite mrežni predosigurač Stroj se zbog montirane zaštite od podnapona neće sam uključiti, nego ga valja ponovno uključiti nakon ponovnog uspostavljanja napajanja.
Stroj se za vrijeme blan-janja zaustavlja	• Nož blanje tup/pohaban • Sklopka preopterećenosti se aktivirala • Mikro sklopku provjeriti	• Nož promijeniti ili naoštriti • Nakon vremena hlađenja motor pono-vno uključiti • Haubu usisavanja ivera odn. zasun stola montirati tako, da se mikro sklopka aktivira.
Izradak se zaglavi kod debljinskog blanjanja	• Dubina rezanja prevelika	• Dubinu rezanja reducirati i izradak obrađivati u više radnih postupaka
Brzina vrtnje smanjuje se tijekom blanjanja	• Preveliko skidanje strugotina • Preveliko pomicanje • Tupi nož	• Smanjite skidanje strugotina • Smanjite brzinu pomicanja • Zamijenite nož
Nezadovoljavajuće stanje površine	• Nož blanje tup/pohaban • Nož blanje ometan iverom • Neravnomjeran dovo	• Nož promijeniti ili naoštriti • Iver odstraniti • Izradak sa konstantnim tlakom i redu-ciranom dovodnom brzinom dovesti
Obrađena površina pregruba	• Izradak sadrži još previše vlage	• Izradak osušiti

Obrađena površina popucana	• Izradak je bio obrađivan suprotno smjeru rasta • Previše materijala odblanjano odje-dnom	• Izradak obrađivati sa suprotnog smjera • Izradak obrađivati u više radnih postupaka
Premali pomak izratka kod debljinskog blanjanja	• Zradak je bio obrađivan suprotno smjeru rasta • Previše materijala odblanjano odje-dnom	• Stolnu ploču čistiti i natanko obraditi kliznim voskom • Transportne valjke održavati
Začepljen izlaz strugotina prilikom blanjanja (bez usisavanja)	• Preveliko skidanje strugotina • Tupi nož • Drvo je suviše mokro	• Smanjite skidanje strugotina • Zamijenite nož • Osušite izradak
Začepljen izlaz strugotina prilikom ravnanja (bez usisavanja)	• Preveliko skidanje strugotina • Preveliko pomicanje • Tupi nož • Drvo je suviše mokro	• Smanjite skidanje strugotina • Smanjite brzinu pomicanja • Zamijenite nož • Osušite izradak
Začepljeno izbacivanje strugotina s usisavanjem prilikom blanjanja ili ravnanja	• Usisavanje je preslabo	• Potrebno je rabiti uređaj za usisavanje koji na priključnom nastavku za usisavanje jamči brzinu zraka od najmanje 20 m/s

Dodatna oprema



HSS-Nož za blanjanje
Dvodijelni komplet
Broj artikla: 3902202701
EAN: 40 46664 00031 0

Pravila redovitog održavanja		**Prije svakog puštanja u pogon**	**Po potrebi**	**Svaki tjedan**	**Nakon 6 mjeseca**
Provjeriti nož blanje u svezi besprijekornog stanja	Kontrola	X			
	Zamijena		X		X
Provjera funkcionalnosti sigurnosnih uređenja	Kontrola	X			
	Zamijena		X		
Čišćenje stroja od prašine / ivera	Očistiti	X			
Provjera pogonskih remena u svezi napona & stanja / habanja	Kontrola		X		
	Zamijena				
Nauljati / podmazati sve pokretne spojne dijelove				X	X

Razlaga simbolov na napravi

Z uporabo simbolov v tem priročniku želimo vašo pozornost usmeriti na mogoča tveganja. Varnostni simboli in razlage, ki jih spremljajo, je treba natančno razumeti. Sama opozorila ne odpravijo tveganj in ne morejo nadomestiti ustreznih ukrepov za preprečevanje nesreč.

	Pred zagonom preberite navodila za uporabo in varnostne napotke ter jih upoštevajte!
	Nosite glušnike.
	Uporabljajte ustrezno zaščito dihal. Pri delu z lesom in drugimi materiali lahko nastane zdravju škodljiv prah. Materiala, ki vsebuje azbest, ni dovoljeno obdelovati!
	Nosite zaščitna očala. Med delom nastajajo iskre ali drobci, trske in prah, ki jih izvrže iz naprave, ki lahko povzročijo izgubo vida.
	**OPOZORILO!** Nevarnost telesnih poškodb! Ne posegajte v delujoče skobeljno rezilo.
	Preobremenitveno stikalo
	Izdelek ustreza veljavnim evropskim direktivam.
⚠ Pozor!	V teh navodilih za uporabo smo mesta, ki zadevajo vašo varnost, označili s tem znakom.
	Izdelek ustreza veljavnim srbskimi direktivam.

Kazalo: **Stran:**

1. Uvod ... 115
2. Opis naprave (Slika 1-15) ... 115
3. Obseg dostave (Slika 1a/b) ... 115
4. Predpisana namenska uporaba ... 116
5. Varnost ... 116
6. Tehnični podatki ... 119
7. Razpakiranje ... 120
8. Montaža ... 120
9. Pred uporabo ... 120
10. Operacijski ... 121
11. Vzdrževanje ... 123
12. Skladiščenje (Slika 15) ... 123
13. Električna povezava ... 123
14. Rezervni deli naročiti ... 124
15. Odlaganje med odpadke in reciklaža ... 124
16. Rešitev ... 125
17. Izjava o skladnosti ... 130

1. Uvod

Proizvajalec:
Scheppach GmbH
Günzburger Str. 69
D - 89335 Ichenhausen

Spoštovani kupec,
želimo vam veliko veselja in uspeha pri delu z vašim novim strojem.

Ob vestilo :
V skladu z veljavnim zakonom o varnosti izdelkov proizvajalec te naprave ni odgovoren za poškodbe nastale na napravi ali z uporabo te naprave zaradi:

- neprimerne uporabe,
- neupoštevanja navodil za uporabo,
- popravila s strani nepooblaščenihin neusposobljenih oseb,
- vgradnje in zamenjave neoriginalnih rezervnih delov,
- neprimerne uporabe,
- napak na električnem sistemu, nastalih zaradi neupoštevanjaelektrične specifikacije za napravo in pravil VDE 0100, DIN 57113/ VDE 0113.

Priporočamo:
Pred sestavo in uporabo stroja preberite celotna navodila za uporabo.
Navodila so namenjena vašemu lažjemu spoznavanju s strojem, njegovo pravilno rabo ter načini uporabe.
Priročnik za uporabo vsebuje pomembna navodila o tem kako varno, ustrezno in ekonomično delati z vašim strojem, kako se izogniti nevarnosti, prihraniti stroške in skrajšati čas popravila ter izboljšati zanesljivost in podaljšati življenjsko dobo vašega stroja.
Poleg navodil za varno delovanje naštetih v tem priročniku, morate vedno upoštevati vse predpise za varno delo, ki veljajo v vaši državi.
Navodila za uporabo hranite v bližini stroja. Hranite jih v prozorni plastični mapi in jih s tem zaščitite pred vlago in umazanijo. Z navodili mora biti seznanjen vsak posameznik pred pričetkom dela s strojem.
Stroj lahko uporabljajo le osebe, ki so bile usposobljene za njegovo uporabo in so seznanjene z nevarnostmi povezanimi z uporabo stroja. Upoštevati je potrebno minimalno starostno mejo za delo s strojem.
Poleg tukaj navedenih varnostnih navodil in posebnih predpisov, ki veljajo v vaši državi, je potrebno pri delu s strojem upoštevati še splošno uveljavljena tehnična pravila za rokovanje z napravami za obdelovanje lesa.
Ne prevzemamo nikakršne odgovornosti za nezgode in poškodbe, nastale zaradi neupoštevanja teh navodil in varnostnih napotkov.

2. Opis naprave (Slika 1-15)

1. Stikalo za vklop/izklop
2. Preobremenitveno stikalo
3. Odmaševalnik
4. Odsesavanje ostružkov
5. Vzporedni omejevalnik
6. Zvezdasta matica M8
7. Pokrov skobeljnega rezila
8. Zvezdasta matica M6
9. Vpenjalni vijak
10. Ročica
11. Nastavitveni vijak
12. Podajalna miza
13. Sklopka pokrova skobeljnega rezila
14. Šestkotni ključ
15. Narebreni jermen
16. Potisna palica
17. Zatični vijak
18. Šestkotna prirobnica
19. Vreteno
20. Navojno vreteno
21. Miza za debelinsko skobljanje
22. Zvezdasta matica
23. Napenjalni vijak
24. Skobeljno rezilo
25. Kavlji za zaščito pred povratnim udarcem
26. Miza za snemanje
27. Gred z rezili
28. Držalo potisne palice
29. Električni kabel
30. Držalo za kable
31. Nastavitveni vijak

A. Lestvica (storitev)
B. Lestvica (vzporedni omejevalnik)
C. Lestvica (debelinsko skobljanje)

3. Obseg dostave (Slika 1a/b)

- Združevalnik in stroj za debelinsko skobljanje 1 x
- Potisna palica 1 x
- Nadomestni narebreni jermen 2 x
- Šestkotni ključ 1 x
- Ročica 1x
- Vzporedni omejevalnik 1 x
- Odsesavanje ostružkov 1 x

- Skobeljno rezilo 1x (59022059958)
- Navodila za upravljanje 1 x

4. Predpisana namenska uporaba

Debelinski/poravnalni skobeljni stroj je namenjen poravnalnemu in debelinskemu skobljanju obžaganega rezanega lesa vseh vrst kvadratne, pravokotne ali poševne oblike.

Ta stroj se lahko uporablja le v skladu z njegovo namembnostjo.

⚠ OPOZORILO!
Sledečih del ni dovoljeno izvajati:
- Vstavljalna dela (gre za sleherno vrsto obdelave, ki ne presega celotne dolžine obdelovanca)
- Poglobitve, zatiči ali vdolbine
- Skobljanje močno ukrivljenega lesa, pri katerem ni zadostnega stika s podajalno mizo

⚠ Snemanje, spreminjanje ali dodajanje drugih varnostnih naprav, ki se oziroma naj bi se nahajale na napravi je strogo prepovedano, saj bi delovale v neskladju z njihovim namenom.
Mostične zaščitne priprave med obdelavo ni dovoljeno odstranjevati. Del gredi z rezili, ki ni v uporabi, mora biti prekrit.

Zahteve, ki jih mora spolnjevati uporabnik
Napravo lahko uporabljajo in vzdržujejo le osebe, ki jo dobro poznajo in so seznanjene z možnimi nevarnostmi.
Nikoli ne puščajte otrok, da napravo uporabljajo sami.
Nikoli ne puščajte odraslih oseb brez tega, da jih naučite pravilno uporabljati napravo.
Uporabnik je pred uporabo naprave dolžan natančno prebrati navodilo za uporabo.

Izobrazba: Za uporabo ni potrebna nobena posebna izobrazba, razen strokovnih napotkov v zvezi z uporabo naprave.

Minimalna starost: Mladoletniki lahko uporabljajo napravo, ko dopolnijo 18. leto starosti. Izjema so mladoletniki, ki se kot vajenci udeležijo del z namenom, da se naučijo pravilne uporabe; morajo pa biti pod stalnim nadzorom učitelja. Krajevni predpisi posameznih držav lahko različno določajo starostno mejo uporabnika.

Šolanje: Glede pravilne uporabe se posvetujte z izkušeno osebo in natančno preberite navodilo za uporabo. Posebno šolanje zato ni potrebno.
Ta stroj se lahko uporablja le v skladu z njegovo namembnostjo. Vsaka druga uporaba šteje kot nenamenska nedovoljena uporaba.

Za kakršnekoli poškodbe ali škodo, ki bi nastale zaradi nedovoljene uporabe, nosi odgovornost uporabnik/upravljalec in ne proizvajalec.

Prosimo, da upoštevate, da naše naprave niso bile konstruirane za namene uporabe v obrtništvu ali industriji. Ne prevzemamo nobene odgovornosti, če je bila naprava uporabljana v obrtništvu ali industriji ter v podobnih dejavnostih.

5. Varnost

Splošna varnostna navodila

Pozor! Pri uporabi električnih orodij je treba zaradi zaščite pred električnim udarom, nevarnostjo poškodb in požara upoštevati sledeče temeljne varnostne ukrepe.
Pred uporabo električnega orodja preberite vse te napotke in jih varno shranite.

Varno delo
1. Vzdržujte Vaše delovno območje v dobrem redu
   – Nered v delovnem območju predstavlja nevarnost za nezgodo.
2. Upoštevajte vplive okolja
   – Ne izpostavljajte električnega okolja dežju.
   – Ne uporabljajte električnega orodja v vlažnem ali mokrem okolju.
   – Poskrbite za dobro osvetljavo.
   – Električnih orodij ne uporabljajte, če obstaja nevarnost požara ali eksplozije.
3. Zaščitite se pred električnim udarom
   – S telesom se ne dotikajte ozemljenih delov, npr. cevi, grelnih teles, štedilnikov, hladilnikov.
4. Otroci naj se ne nahajajo v bližini!
   – Ne dovolite, da bi se druge osebe dotikale orodja ali kabla, naj se ne nahajajo v Vašem delovnem območju.
5. Dobro shranjujte Vaše orodje
   – Neuporabljano orodje morate shranjevati v suhem, zaprtem in za otroke nedostopnem prostoru.
6. Ne preobremenjujte Vašega orodja

– Delali boste bolje in varneje znotraj navedenega močnostnega območja.

7. Uporabljajte pravo orodje
   – Ne uporabljajte slabega orodja ali dodanih naprav za težka dela.
   – Ne uporabljajte orodja za namene in dela, za katere orodje ni namenjeno; na primer ne uporabljajte ročne krožne žage za podiranje dreves ali rezanje vej.
   – Električnega orodja ne uporabljajte za žaganje drv.
8. Nosite ustrezna delovna oblačila
   – Ne nosite ohlapnih oblačil ali nakita. Le-te lahko zagrabijo premični deli naprave.
   – Pri delu na prostem je priporočena uporaba obutve, ki je odporna proti drsenju.
   – Če imate dolge lase, pri delu uporabljajte mrežico za lase.
9. Uporabljajte zaščitno opremo.
   – Nosite zaščitna očala.
   – Pri delih, kjer se praši, uporabljajte dihalno masko.
10. Če želite obdelovati les, lesu podobne materiale ali plastične materiale, priključite napravo za odsesavanje prahu. **POZOR!** Pri obdelovanju kovin ne priključite naprave za odsesavanje prahu. **Nevarnost požara in eksplozije zaradi vročih iveri ali iskrenje! Pri obdelovanju kovin morate odstraniti tudi vrečko za iveri (21).**
    – Če obstajajo priključki za odsesavanje prahu in zbiralna priprava, se prepričajte, da so priključeni in pravilno uporabljeni.
    – Uporaba v zaprtih prostorih je pri obdelavi lesa, lesu podobnih materialov in plastičnih materialov dovoljena samo s primerno napravo za odsesavanje.
11. Kabla na uporabljajte za druge namene
    – Orodja ne prenašajte za kabel in kabla ne uporabljajte za izvlačenje vtikača iz vtičnice.
    – Kabel varujte pred toploto, oljem in pred ostrimi robovi.
12. Zavarujte obdelovanec
    – Uporabljajte vpenjalne naprave ali primež za držanje obdelovanca. S tem se bo obdelovanec nahajal v čvrstem položaju kot pa, če bi ga držali z roko in omogočeno Vam bo izvajanje dela z obema rokama.
    – Pri dolgih obdelovancih je potrebna dodatna podlaga (miza, stojalo, itd.), da preprečite prevrnitev stroja.
    – Obdelovanec zmeraj potiskajte proti delovni plošči in naslonu, da preprečite majanje oz. obračanje obdelovanca.
13. Izogibajte se nenaravni drži telesa.
    – Pazite, da stojite varno in da vedno ohranjate ravnotežje.
    – Izogibajte se nerodnim položajem rok, pri katerih bi se zaradi nenadnega zdrsa ena ali obe roki lahko dotaknili žaginega lista.
14. Skrbno negujte Vaše orodje
    – Vzdržujte Vaše orodje v ostrem in čistem stanju, da boste lahko delali varno.
    – Upoštevajte predpise za vzdrževanje in napotke za zamenjavo orodja.
    – Redno preverjajte vtikač in kabel in ju dajte v
    – primeru poškodbe popraviti priznanemu strokovnjaku.
    – Redno preverjajte kabelski podaljšek in ga po potrebi zamenjajte.
    – Ročaje vzdržujte v suhem stanju in brez
    – prisotnosti olja in maščobe.
15. Vtič odklopite iz vtičnice.
    – Drobcev, trsk ali zataknjenih delčkov lesa ne odstranjujte, medtem ko žagin list deluje.
    – Ob neuporabi električnega orodja, pred vzdrževanjem in pri menjavi orodij, kot npr. žagin list, vrtalnik, rezkalnik.
    – Če pride pri rezanju do blokade lista žage zaradi prevelike moči potiskanja, izklopite napravo in jo odklopite iz električnega omrežja. Odstranite obdelovanec in preverite, ali list žage teče prosto. Vklopite napravo in ponovno izvedite postopek rezanja z zmanjšano močjo potiskanja.
16. Ne puščajte na napravi nikakršnih ključev za orodje
    – Pred vklopom preverite, če ste odstranili ključ in nastavljalno orodje.
17. Izogibajte se nenamernemu zagonu.
    – Pred vklopom vtiča v vtičnico se prepričajte, da je stikalo izklopljeno.
18. Kabelski podaljšek uporabljajte na prostem.
    – Na prostem uporabljajte samo dovoljene in ustrezno označene kabelske podaljške.
    – Kabelski boben uporabljajte samo, ko je odvit.
19. Bodite pozorni.
    – Pazite, kaj delate. Dela se lotevajte pametno. Električnega orodja ne uporabljajte, če niste koncentrirani.
20. Preverjajte poškodbe na Vaši napravi
    – Pred nadaljnjo uporabo orodja je potrebno zaščitne priprave ali lažje poškodovane dele skrbno pregledati glede brezhibnega in smotrnega namenskega delovanja.

– Preverite, če premični deli dobro delujejo, če se ne zatikajo ali, če so deli poškodovani. Vsi deli morajo biti pravilno montirani, da bo zagotovljena varnost naprave.
– Premičnega zaščitnega pokrova v odprtem stanju ne smete zatikati.
– Poškodovane zaščitne priprave in del je potrebno po vseh pravilih dati popravit ali zamenjat v priznano strokovno delavnico, v kolikor v navodilih za uporabo ni navedeno drugače.
– Poškodovana stikala morate dati zamenjati v delavnici servisne službe.
– Ne uporabljajte pomanjkljivih ali poškodovanih priključnih vodov.
– Ne uporabljajte orodja, pri kateremu se stikalo za vklop/izklop ne da vklopiti oz. izklopiti.

21. POZOR!

– Uporaba drugih vložnih orodij in drugega pribora lahko za vas predstavlja nevarnost.

22. Vaše električno orodje naj popravlja strokovnjak za elektriko.

– To orodje je v skladu z vsemi zadevnimi varnostnimi predpisi. Popravila smejo izvajati samo elektro strokovnjaki, v nasprotnem lahko uporabnik utrpi nezgode.

Ta naprava ni namenjena, da bi jo uporabljale osebe (vključno otroci) z omejenimi fi zičnimi, senzoričnimi ali duševnimi sposobnostmi ali zaradi pomanjkanja izkušenj in/ali pomanjkanja znanja razen, če so pod nadzorom za njihovo varnost pristojne osebe ali, če so prejele od takšne osebe navodila kako uporabljati napravo. Otroci morajo biti pod nadzorom, da bo zagotovljeno, da se ne bodo igrali z napravo.

Opozorilo! To električno orodje med delovanjem ustvarja elektromagnetno polje. To polje lahko v določenih okoliščinah vpliva na aktivne ali pasivne medicinske vsadke. Zaradi zmanjšanja nevarnosti resnih ali smrtnih poškodb, osebam z medicinskimi vsadki priporočamo, da se pred uporabo električnega orodja posvetujejo s svojim zdravnikom ali proizvajalcem medicinskega vsadka.

POSEBNI VARNOSTNI NAPOTKI

- Ne uporabljajte topih rezil. Nevarnost povratnega udarca!
- Blok rezila mora biti v celoti pokrit.
- Za skobljanje kratkih obdelovancev uporabljajte potisno palico.
- Pri skobljanju ozkih obdelovancev poskrbite za dodatne varnostne ukrepe. Za zagotovitev varnega dela bo mogoče potrebna uporaba priprav za prečno pritiskanje in vzmetnih pokrovov.
- Naprava ni primerna za rezanje zarez.
- Varovalo pred povratnim udarcem in podajalni valj je treba redno pregledovati.
- Naprave, ki imajo vgrajeno odvajanje ostružkov in odvajalne pokrove, morajo biti priključene na ustrezne naprave. Vrsta materiala lahko neugodno vpliva na nastajanje prahu.
- Naprava je primerna samo za rezanje lesa in podobnih materialov.
- Če je rezilo obrabljeno 5 %, ga je treba zamenjati.
- Zaradi manjkajoče potisne palice lahko pride do nevarnosti. Potisna palica mora biti, ko se ne uporablja, vedno shranjena ob stroju.
- Če ročno dovajate majhne obdelovance, obstaja povečana nevarnost telesnih poškodb. Upoštevati je treba proizvajalčeve napotke za uporabo potisne palice.
- Zaradi napačne naravnanosti zaščitnih pokrovov, podajalne mize ali mreže lahko pride do nenadzorovanih situacij.
- Poškodovani ali umazani obdelovanci predstavljajo nevarnost. S to napravo ni dovoljeno obdelovati kovinskih delov ali materiala, ki se drobi. **Nevarnost telesnih poškodb!**
- Dolge obdelovance za rezanje namestite na valjčno mizo ali drugo podporno pripravo. Sicer lahko izgubite nadzor nad obdelovancem.
- Stroj je primeren za skobljanje in debelinsko skobljanje.
- Ko delate na stroju, morate vedno nositi primerna zaščitna oblačila:
  - zaščito za sluh za zaščito pred poškodbami sluha,
  - zaščito dihalnih poti, da preprečite vdihavanje nevarnih prašnih delcev,
  - rokavice pri delu z gredjo rezila in grobimi obdelovanci za zmanjšanje tveganja telesnih poškodb zaradi ostrih robov,
  - zaščitna očala, da preprečite poškodbe oči zaradi letečih delcev.
- V vsakem primeru se izognite tem situacijam: predčasna prekinitev postopka rezanja (skobeljni rezi, ki ne potekajo čez celotno dolžino obdelovanca; skobljanje neravnih kosov lesa, ki ne ležijo enakomerno na podajalni mizi).
- **Pozor**! Če je glavni priključek na električno omrežje v slabem stanju, obstaja ob vklopu naprave nevarnost kratkih stikov. To lahko prizadene tudi druge

funkcije (npr. prižiganje kontrolnih lučk). Če pride do motenj na glavnem priključku na električno omrežje, se za pomoč in informacije obrnite na lokalno podjetje za oskrbo z električno energijo.

Ostala tveganja

Stroj je narejen skladno s stanjem v tehniki in priznanimi varnostno tehničnimi pravili. Kljub temu lahko pride pri delu do pojava ostalih tveganj.

- **⚠ NEVARNOST POŠKODB!**
- prstov in rok vsled dotika gredi z rezili na neprkritih območjih, pri menjavi orodja, razen tega lahko vsled odpiranja zaščitnega prekritja pride do zmečkanja le teh.
- na vstopni in izstopni odprtini
- vsled nevarnega povratnega udara
- Ogroženost zaradi toka, kadar električna napeljava ni bila pravilno priklopljena.
- pri obratovanju brez odsesovanja oz. vreče za od--rezke, lahko nastane zdravju škodljiv leseni prah.
- vsled izmeta delov
- Zaradi v obdelovancu vsebovanih kovinskih delov lahko rezila otopijo oz. se uničijo.
- Poškodbe pljuč, če ni ustrezna maska za prah.

⚠ POŠKODBE SLUHA
Prisotnost dalj časa v neposredni bližini naprave lahko poškoduje sluh. **Uporabljajte zaščito za sluh**

Kljub upoštevanju teh navodil za uporabo pa lahko obstajajo sekundarne in skrite nevarnosti.

Ukrepi v zasilnih primerih
Poškodovani osebi začnite čimprej dajati ustrezno prvo pomoč in pokličite zdravnika specialista v najkrajšem možnem času. Zavarujte jo pred drugimi nevarnostmi in jo pomirite.
Zaradi reševanja morebitnih nezgodnih situacij, mora biti na delovnem mestu vedno prisotna omarica ali škatla prve pomoči, v skladu z DIN 13164. Material, potreben za prvo pomoč, ki ga porabite, takoj dopolnite z novim.
Če potrebujete strokovno pomoč, izpolnite prosim sledeče podatke:
1. Kraj nezgode
2. Vrsta nezgode
3. Število ranjenih oseb
4. Vrsta poškodbe

6. Tehnični podatki

Tehnični podatki	
Število rezil	2 komada
Število vrtljajev rezalne gredi	8000 min $^{-1}$
Dimenzije	780 x 440 x 455 mm
Teža	21 kg
Tehnični podatki skoblja	
maks. širina obliča	204 mm
maks. razmik ostružkov	2 mm
Naslon skoblja D x V	520 x 102 mm
Območje naklona za naslon skoblja	90–45 °
Velikost mize skoblja	737 x 210 mm
Tehnični podatki za debelinsko skobljanje	
maks. širina obliča	204 mm
maks. debelina obliča	120 mm
maks. razmik ostružkov	2 mm
Velikost mize debelinke	350 x 204 mm
Pogon	
Motor	230 V~ / 50 Hz
Vhodna moč S1	1250 W

Pridržujemo si pravico do tehničnih sprememb!

Nosite glušnike.
Zaradi vpliva hrupa lahko oglušite. Ugotovljene skupne vrednosti vibracij (vektorska vsota treh smeri) ustrezajo EN 61029.

Nivo zvočnega tlaka L_{pA}	101 dB
Negotovost K_{pA}	3 dB
Nivo zvočne moči L_{WA}	114 dB
Negotovost K_{WA}	3 dB

Uporabljajte zaščito za ušesa.
Hrup lahko povzroči izgubo sluha.
Omejite hrupnost in vibracije na minimum!
- Uporabljajte samo brezhibne naprave.
- Redno vzdržujte in čistite napravo.
- Vaš način dela prilagodite napravi.
- Ne preobremenjujte naprave.
- Po potrebi dajte napravo v preverjanje.
- Izključite napravo, ko je ne uporabljate.

7. Razpakiranje

- Odprite embalažo in napravo previdno vzemite ven.
- Odstranite embalažni material ter embalažna in transportna varovala (če obstajajo).
- Preverite, ali je obseg dostave celovit.
- Preverite, če so se naprava in deli pribora poškodovali med transportom. V primeru reklamacij morate takoj obvestiti prevoznika. Kasnejših reklamacij ne bomo priznali.
- Po možnosti embalažo shranite do preteka garancijskega časa.
- Pred uporabo morate s pomočjo navodil za uporabo spoznati napravo.
- Kot pribor, obrabne in nadomestne dele uporabljajte samo originalne dele. Nadomestne dele dobite pri svojem specializiranem trgovcu.
- Pri naročanju navedite našo številko artikla in tip ter leto izdelave naprave.

POZOR
Naprava in ovojnina niso otroške igrače! Otroci se ne smejo igrati s plastičnimi vrečkami, folijami in majhnimi delci! Obstaja nevarnost da delce pogoltnejo in se zadušijo!

8. Montaža

8.1 Vzporedni omejevalnik (slika 2)
- Zatični vijak (17) obrnite v smeri urinega kazalca za eno stopnjo (vijak ne sme pasti iz stroja).
- Zatični vijak (17) vzporednega omejevalnika (5) vstavite v za to predvideno zarezo stranske stene.
- Vzporedni omejevalnik (5) potisnite v stran tako, da lahko matico vzporednega naslona (5) privijete do vijaka (18).
- S priloženim šestkotnim ključem (14) privijte šestkotni vijak (18).
- Nato zatični vijak (17) ponovno privijte v nasprotni smeri urinega kazalca.

8.2 Ročica za nastavitev debelinskega skobljanja (slika 3)
- Ročico (10) za nastavitev globine ostružkov nastavite na vreteno (19).

8.3 Odsesavanje ostružkov – poravnalno skobljanje (slike 4 - 6)
- Sklopko pokrova skobeljnega rezila (13) vgradite na najvišji položaj.
- Mizo za debelinsko skobljanje (21) z ročico (10) nastavite na najnižji položaj.
- Napravo za odsesavanje ostružkov (4) namestite na stroj pod blagim kotom in jo nato potisnite nazaj. Pri tem morate oba bata (3) pridržati navzven.
- Z batom (3) zapahnite napravo za odsesavanje ostružkov (4). **Pozor!** Stroja ni mogoče zagnati, če bat (3) ni pravilno vstavljen.
- Sklopko pokrova skobeljnega rezila (13) potisnite ponovno navzdol.

8.4 Odsesavanje ostružkov – debelinsko skobljanje (slika 11)
- Vzporedni omejevalnik morate pri debelinskem skobljanju odstraniti. Upoštevajte navodila, opisana pod točko 8.1, vendar v obratnem vrstnem redu.
- Pokrov skobeljnega rezila (7) potisnite povsem navzven, tako da je valj z rezili povsem prost.
- Bat ponovno pridržite navzven (3) in nato napravo za odsesavanje ostružkov (4) namestite na skobeljni stroj.
- Z batom (3) zapahnite napravo za odsesavanje ostružkov (4). **Pozor!** Stroja ni mogoče zagnati, če bat (3) ni pravilno vstavljen.

9. Pred uporabo

⚠ Pozor!
Pred zagonom obvezno v celoti montirajte napravo!

Pred vsako uporabo preverite:
- Pravilno delovanje stikala za vklop in izklop vključno s stikalom za izklop v sili.
- **Zaklenjene Prekinjene zaščitne naprave (slika 1a - pol. 3)** S postopnim vsake zaščitne opreme, da je stroj mogoče izklopiti in s preverjanjem, da stroja ni mogoče po vsaki odprti zaščitni napravi vključiti.
- **Zavora** Pred pričetkom dela vklopite stroj in počakajte, da doseže nastavljeno število vrtljajev. Nato ponovno izklopite stroj. Motor se mora ustaviti v naslednjih 10 sekundah. V nasprotnem primeru je prišlo do okvare.
- **Prijemala povratnega udara (slika 4 - pol. 25)** vsaj en krat na izmeno z ogledom ugotoviti, ali so v dobrem delovnem stanju, da npr. nimajo poškodb na stični površini zaradi udarcev in da prijemala vsled lastne teže brez ovir padejo nazaj;
- **Skobeljna rezila (slika 13 - pol. 24)** glede na poškodbe in pravilno nasedanje.

Stroj je dovoljeno uporabljati zgolj, kadar so vsi ti pogoji izpolnjeni:

Uporabljajte zgolj dobro naostrena in vzdrževana rezila. Uporabljajte zgolj za stroj konstruirana rezila.

Za obdelavo kratkih obdelovancev uporabljajte potisne deščice ali palice, ki niso pokvarjene.

Stroj priključite na sesalno napravo za prah ali odrezke.

Pred začetkom obdelave se prepričajte, da je prislon zataknjen.
Prepričajte se, da lahko vsakokrat držite ravnotežje. Ob stroje se postavite stransko. Roke držite pri tekočem stroju na varni razdalji od rezalnega valja in mesta, na katerem je izmet odrezkov.

S skoblanjem pričnite šele tedaj, ko je rezalni valj dosegel svoje potrebno število vrtljajev.
Razen tega bodite pozorni na to, da obdelovanec ne vsebuje kablov, vrvi, vrvic ali podobnega. Ne obdelujte lesa, ki vsebuje številne grče ali luknje vej.

Dolge obdelovance zavarujte pred prevrnitvijo na koncu skobeljnega postopka. Za ta namen uporabljajte npr. valjčna stojala ali podobne priprave.

Odstranjevanje žagovine in prahu medtem, ko naprava deluje, je strogo prepovedano.

V primeru blokade stroj takoj izklopite. Izvlecite omrežni vtikač in odstranite zagozden obdelovanec.

Po vsaki uporabi nastavite najmanjšo velikost reza, da se izognemo nevarnosti poškodb.

⚠ POZOR!
Stroj je treba pri tleh/na delovni plošči varno pritrditi s primernimi vijaki/primeži, saj grozi nevarnost prevrnitve.

- Pred priklopom se prepričajte, če se podatki na tipski podatkovni tablici skladajo s podatki o električnem omrežju. Pozor! Pred vsakim vzdrževanjem, čiščenjem ali nastavljanjem izvlecite omrežno stikalo.
- V rednih časovnih intervalih preverite, če sta rezilo (24) in zapah dobro pritrjena na rezilni blok.
- Rezila (24) lahko na rezilnem bloku štrlijo ven za največ 1,1 mm.
- Preverite brezhibno delovanje ozobja proti povratnim sunkom (25).
- Vedno uporabljajte zaščitna očala.
- Nikoli ne režite vdrtin, čepov ali oblik.
- Debelinski izravnalni skobeljni stroj vzemite iz ovojnine in ga preglejte glede morebitnih poškodb zaradi transporta.
- Stroj je potrebno postaviti stabilno in ga naravnati.

10. Operacijski

⚠ POZOR! Debelinski skobljalni stroj je bil zasnovan posebej za skobljanje trdega lesa. Stroj je opremljen z visoko legiranimi noži (24). Pri debelinskem skobljanju mora biti kontaktna površina obdelovanca ravna. Če obdelujete večje ali težje obdelovance, morate stroj pritrditi na stabilno površino (npr. s pomočjo navoja v dnu stroja).

- Stikalo za vklop/izklop (1) se nahaja na levi strani stroja pod rumenim pokrovom. Za vklop stroja pritisnite na zeleno tipko „I“. Za izklop stroja pritisnite na rdečo tipko „0“.
- Za zaščito motorja je stroj opremljen s stikalom proti preobremenitvi motorja (2). V primeru preobremenitve se stroj avtomatsko zaustavi. Čez nekaj časa lahko ponovno postavite stikalo proti preobremenitvi (2) nazaj v delovni položaj.
- Pri obdelavi dolgih obdelovancev uporabljajte kotalne mize ali podobno oporo. Ta dodatna oprema je na voljo v specializiranih trgovinah.
  Namestiti jo morate na dodajalno in odjemno stran skoblja. Višina mora biti nastavljena tako, da lahko obdelovanec v stroj potiskate vodoravno in ga iz njega jemljete vodoravno.

10.1 Kotno skobljanje

⚠ POZOR! Pred vsakim vzdrževanjem, čiščenjem ali nastavljanjem izvlecite omrežno stikalo.

10.1.1 Nastavljanje (sliki 7, 8)

- Nastavitveni vijak (11) obrnite na desno oziroma levo na želeno globino ostružkov. Globino ostružkov lahko odčitate na lestvici A.
- Vzporedni omejevalnik (5) zapahnite z zvezdasto matico (22). Nastavite želeni kot. Nastavljeni kot lahko odčitate na lestvici (B). Ko končate z nastavljanjem, ponovno fiksirajte vzporedni omejevalnik (5) z zvezdasto matico (22).

10.1.2 Obratovanje s poravnalnim skobljanjem (sliki 9, 10)

Pozor! Poskrbite za pravilno montažo naprave za odsesavanje ostružkov (glejte točko 8.3).

- **(Ozki obdelovanci – slika 9)** Odvijte vpenjalni vijak (9) in premaknite pokrov skobeljnega rezila (7) tako daleč, kot to zahteva širina obdelovanca. Nato ponovno privijte vpenjalni vijak (9).
- **(Široki, ploski obdelovanci – slika 10)** Odvijte zvezdasto matico (6) in sklopko pokrova skobeljnega rezila (13) potisnite tako visoko, kot je širina obdelovanca. Pokrov skobeljnega rezila (7) tako pokriva celotni valj z rezili. Nato ponovno privijte zvezdasto matico (6).
- Spojite omrežni vtič z električnim vodom. Pritisnite zeleno tipko »I«, da zaženete skobeljni stroj.
- Položite obdelovanec na podajalno mizo (12). Z eno roko obdelovanec pridržite na mizi (12) in ga s pomočjo potisne palice (16) potisnite naprej v smeri mize za snemanje (26) prek valja z rezili.
- Ko končate z delom, izklopite stroj. V ta namen pritisnite tipko »0«. Nato odklopite stroj od omrežja.
- Ko se stroj popolnoma ustavi, odstranite ostružke in prah s podajalne mize (12), mize za snemanje (26) in valja z rezili.
- Namestite pokrov skobeljnega rezila (7) nazaj na njegov položaj in pokrijte skobeljno rezilo po celotni dolžini.

10.2 Debelinsko skobljanje

⚠ **POZOR!** Pred vsakim vzdrževanjem, čiščenjem ali nastavljanjem izvlecite omrežno stikalo.

10.2.1 Nastavljanje (sliki 4, 11)

Namestite ročico (10) na vreteno (19) in dvignite mizo za debelinsko skobljanje (21) na želeno višino. Nastavljeni kot lahko odčitate na lestvici (C).

10.2.2 Obratovanje z debelinskim skobljanjem (slike 4,11, 12)

Pozor! Poskrbite za pravilno montažo naprave za odsesavanje ostružkov (glejte točko 8.4).

- Spojite omrežni vtič z električnim vodom. Pritisnite zeleno tipko »I«, da zaženete skobeljni stroj.
- Položite obdelovanec na mizo za debelinsko skobljanje (21). Vodite obdelovanec v smeri podajalne mize (12). (Upoštevajte smer puščice, ki prav tako ponazarja smer poteka dela.)
- Ko končate z delom, izklopite stroj. V ta namen pritisnite tipko »0«. Nato odklopite stroj od omrežja.
- Ko se stroj popolnoma ustavi, odstranite ostružke in prah z mize za debelinsko skobljanje (21) in valja z rezili.

10.3 Zamenjava nožev (slika 13/14)

- ⚠ **POZOR!** Praviloma izvlecite električni omrežni vtikač pred zamenjavo nožev.
- V dvignjenem položaju zaklenite sklopko za zaščito rezalne gredi (13).
- Odvijte štiri napenjalne vijake (23) in jih odstranite.
- Rezilo (24) in gred z rezili (27) dvignite iz gredi.
- Odstranite ostružke in smolo iz rezalne gredi in gredi z rezili.
- Novo rezilo (24) vstavite v rezalno gred, fiksirajte rezilo (24) z desno zarezo v obeh glavah vijakov. (Rezilo z obema vijakoma nastavite na pravilno višino.)
- Gred z rezili (27) postavite na rezilo (24).
- Narahlo privijte vijake štiri napenjalne vijake (23).
- Ponovite postopek za drugo rezilo (24).
- Skobeljno rezilo (24) nastavite točno do mize za snemanje. V ta namen uporabite ravnilo, ki ga položite na mizo za snemanje.
- Z nastavljanjem obeh nastavitvenih vijakov (31) lahko rezilo (24) nastavite na predvideno višino reza.
- Obračajte rezalno gred s pomočjo ravnila, da prepoznate pravilno nastavitev višine.
- Rezilo je točno nastavljeno, ko je rezilo mogoče oddaljiti od rezila za mask. 3 mm.
- Ko uspešno nastavite rezilo, ponovno privijte napenjalne vijake (8,4 N/m).

Upoštevajte naslednje:

- Če so rezalna rezila ostra, bo rezultat rezanja čist, pri postopku rezanja pa boste motor manj obremenjevali.
- Pri trikratnem rezanju ne smete odstraniti več kot 3 x 0,05 mm.
- Rezila, ki jih uporabljate za ta stroj, niso primerna za zgibanje/cinkanje.
- Nato zaščito rezalne gredi ponovno spustite na mizo in jo pokrijte ter pritrdite z zvezdastim ročajem.

⚠ **POZOR!**

Uporabljajte izključno rezila, ki jih za to napravo priporoča izdelovalec. Pri uporabi drugih nožev se lahko zaradi izgube nadzora poškodujete.

Vijakov ne zategujte prekomerno, da ne bi poškodovali navojev. Zapah ali vijake z obra-bljenimi navoji morate takoj zamenjati.

11. Vzdrževanje

⚠ **Opozorilo!** Pred vsakim nastavljanjem, vzdrževanjem ali popravilom izvlecite omrežni vtič!

Nega stroj
Združevalnik in stroj za debelinsko skobljanje ne potrebuje veliko vzdrževanja. Ležaji so trajno namazani.
Po približno 10-ih delovnih urah vam priporočamo mazanje naslednjih delov:
- ležaji dovajalnega in odvajalnega valja.
- ležaji jermenice in zobata jermenica.

Navojno vreteno za mehanizem za nastavljanje višine debelinske mize lahko obdelujete samo s suhim mazivom.
Površina mize in vhodni ter izhodni valji morajo biti vedno očiščeni smole.

Očistite umazane vhodne in izhodne valje.
Če želite preprečiti pregrevanje motorja, redno preverjajte, ali se na odprtinah za zrak na motorju morda ne nabira prah. Po daljši uporabi priporočamo, da stroj pregleda pooblaščeni servis.

Vzdrževanje orodja
Z rezalne gredi spenjalnih naprav, rezkalnikov in rezil morate redno odstranjevati smolo, saj je pri čistem orodju kakovost rezanja boljša.

V ta namen lahko spenjalne naprave, rezkalnike in rezila za 24 ur potopite v običajno sredstvo za odstranjevanje smole. Smolo z aluminijastih orodij lahko odstranite samo s čistilnimi sredstvi, ki ne škodujejo tej vrsti kovine.

Pozor:
Če je električna napeljava slaba, lahko pride do kratkočasnih izpadov obratovanja. Obrnite se na strokovnjaka.

12. Skladiščenje (Slika 15)

Omrežni kabel (29) navijte okrog držala za kabel (30) ter ga shranite. Za potisno palico je predvideno držalo potisne palice (28).

Napravo in njen pribor skladiščite v temnem, suhem, zaščitenem pred zmrzaljo, izven dosega otrok. Idealna temperatura skladiščenja je med 5 in 30°C.

Električno orodje shranjujte v originalni embalaži. Pokrijte električno orodje, da ga zaščitite pred prahom ali vlago. Navodila za uporabo hranite ob električnem orodju.

13. Električna povezava

⚠ **POZOR! Električni udar! Obstaja nevarnost poškodb zaradi električnega udara!**
Poškodovani kabli ali vtiči lahko povzročijo električni udar. Omejite telesni stik z ozemljenimi deli in se tako zaščitite pred električnim udarom.

⚠ Uporaba naprave je možna samo z zaščitnim stikalom proti nihanju napetosti (RCD maksimalni izklopni tok je 30mA).

Vtikač električnega kabla vtaknite v vtičnico ustrezne oblike, z ustrezno napetostjo in frekvenco, ki ustreza veljavnim predpisom. Ne vlecite vtiča iz vtičnice za električni kabel naprave.

Nameščeni elektromotor je priključen, tako da je pripravljen za uporabo. Priključek ustreza zadevnim standardom VDE in DIN. Omrežni priključek in uporabljen podaljšek na strani kupca morata ustrezati predpisom.

- Izdelek izpolnjuje zahteve EN 61000-3-11 in je zavezan posebnim pogojem za priključek. To pomeni, da uporaba poljubne priključne točke ni dopustna.
- Naprava lahko pri neugodnih omrežnih razmerah povzroči začasna napetostna nihanja.
- Izdelek je predviden izključno za uporabo na priključnih točkah, ki
  a) ne prekoračijo najvišje dovoljene omrežne impedance Z_{max} = 0,367 Ω ali
  b) imajo trajno tokovno obremenljivost omrežja najmanj 100 A po fazi.
- Kot uporabnik morate zagotoviti, po potrebi s posvetovanjem z vašim podjetjem za oskrbo z električno energijo, da vaša priključna točka, na katero želite priključiti proizvod in ga uporabljati, izpolnjuje obe od zgoraj navedeni zahtevi, a) in b).

Pomembni napotki
Pri preobremenitvi motorja se ta samodejno izklopi. Po določenem času hlajenja (različni časi) lahko motor znova vklopite.

Poškodovan električni priključni vodnik
Na električnih priključnih vodih pogosto nastanejo poškodbe izolacije.
Vzroki za to so lahko:
- Otiščanci, če priključne vode speljete skozi okna ali reže vrat.
- Pregibi zaradi nepravilne pritrditve ali vodenja priključnih vodov.
- Rezi zaradi vožnje preko priključnih vodov.
- Poškodbe izolacije zaradi iztrganja iz stenske vtičnice.
- Pretrgana mesta zaradi staranja izolacije.

Takih poškodovanih električnih priključnih vodnikov ne smete uporabljati, ker so zaradi poškodb izolacije smrtno nevarni.
Redno preverjajte, ali so električni priključni vodniki poškodovani. Pri tem pazite, da priključni vodnik pri preverjanju ne bo visel na električnemu omrežju.
Električni priključni vodniki morajo ustrezati zadevnim določilom standardov VDE in DIN. Uporabljajte samo priključne vode z oznako H05VV-F.
Po predpisih mora biti opis tipa priključnega voda natisnjen na njem.

Motor na izmenični tok
- Omrežna napetost mora biti ~ 230 V / 50 Hz.
- Podaljški do 25 m morajo imeti prečni prerez 1,5 mm², > 25 m dolžine/2,5 mm².

Vrsta priključka M
Način povezave, pri katerem je priključni vod mogoče enostavno zamenjati s posebno linijo, na primer z oblikovanim zaščitnim tulcem ali vdelanimi priključki, brez uporabe posebnega orodja.

Priključevanje in popravila električne opreme lahko izvajajo samo električarji.

V primeru povpraševanja morate navesti spodnje podatke:
- Vrsta toka, ki napaja motor
- Podatki tipske ploščice stroja
- Podatki tipske ploščice motorja

14. Rezervni deli naročiti

Pri naročanju nadomestnih delov je potrebno navesti naslednje navedbe:
- Tip naprave
- Art. številko naprave
- Ident- številko naprave
- Številka potrebnega nadomestnega dela

Servisne informacije
Upoštevajte, da so nekateri deli tega izdelka izpostavljeni naravni obrabi zaradi uporabe oz. da so nekateri deli potrošni material.
Obrabni deli*: Klinasti jermeni, noži rezkarjev, ogleni ščetki

* ni nujno, da je v obsegu dobave!

Nadomestne dele in pribor dobite v našem servisnem centru. V ta namen odčitajte QR-kodo na naslovni strani.

15. Odlaganje med odpadke in reciklaža

Napotki za embalažo



Embalažne materiale je mogoče reciklirati. Embalažo zavrzite okolju prijazno.

Napotki glede zakona o električnih in elektronskih napravah



Stare električne in elektronske naprave ne sodijo med gospodinjske, pač pa jih morate zavreči oz. oddati na zbirno mesto ločeno!
- Stare baterije in akumulatorje, ki niso fiksno vgrajeni v staro napravo, je treba pred oddajo na zbirno mesto odstraniti brez uničenja komponent! Navodila za njihovo odstranjevanje ureja zakon o baterijah.
- Lastnik oz. uporabnik električnih in elektronskih naprav je zakonsko zavezan, da stare naprave po njihovi uporabi odda.
- Končni uporabnik nosi odgovornost za brisanje svojih osebnih podatkov na stari napravi, ki jo želi zavreči!
- Simbol prečrtanega smetnjaka pomeni, da električnih in elektronskih naprav ne smete odlagati med gospodinjske odpadke.
- Električne in elektronske naprave lahko brezplačno oddate na naslednjih mestih:
  - Javno-pravna mesta za odstranjevanje odpadkov oz. zbirna mesta (npr. komunalna podjetja)
  - Prodajna mesta električnih naprav (stacionarna in spletna), če so trgovci zavezani k prevzemanju starih naprav ali to ponujajo brezplačno.
  - Do tri stare električne naprave na vrsto naprave, z dolžino stranice največ 25 centimetrov, lahko brez predhodnega nakupa nove naprave od pro-

izvajalca oddate pri njem ali na drugem pooblaščenem zbirnem mestu v vaši bližini.
- Ostale proizvajalčeve in trgovčeve dodatne pogoje za prevzem najdete pri posamezni servisni službi.

- Če proizvajalec dostavi novo električno napravo v zasebno gospodinjstvo, lahko končni uporabnik na zahtevo naroči brezplačen prevzem stare električne naprave. Povežite se s servisno službo proizvajalca.
- Te izjave veljajo le za naprave, ki so nameščene in prodane v državah Evropske unije in so predmet evropske direktive 2012/19/EU. V državah izven območja Evropske unije lahko veljajo drugačna določila za odstranjevanje starih električnih in elektronskih naprav med odpadke.

16. Rešitev

Okvara	Vzrok	Rešitev
Stroj ne deluje ali se nena-doma ustavi	• Izpad toka • Pokvarjen motor ali stikalo • Preveriti mikro stikalo	• Preveriti varovalko, preizkusiti preobremenitveno zaščito na napravi. • Dajte motor in stikalo pregledati elektro strokovnjaku. • Vpenjalni okrov za odsesovanje montirajte tako, da bo sproženo mikrostikalo.
Stroj se med skobljanjem ustavi	• Skobeljno rezilo topo/obrabljeno • Preobremeniteno stikalo se je sprožilo • Preveriti mikro stikalo	• Preverite varovalko/preverite zaščito pred preobremenitvijo na napravi • Strokovnjak za elektriko naj preveri motor ali stikalo • Odsesavanje ostružkov montirajte tako, da se mikrostikalo aktivira Preverite predvarovalko na strani omrežja Stroj se zaradi vgrajene podnapetostne zaščite ne zažene samodejno in ga morate ponovno vklopiti, ko se napetost vrne.
Stroj se med skobljanjem ustavi	• Skobeljno rezilo je topo/obrabljeno • Sprožilo se je preobremenitveno stikalo • Preverite mikrostikalo • Premočno odstranjevanje ostružkov • Premočen pomik	• Zamenjajte ali nabrusite rezilo • Ko se motor ohladi, ga ponovno vklopite • Pokrov za odsesavanje ostružkov oz. zapah mize montirajte tako, da se mikrostikalo aktivira. • Zmanjšajte odstranjevanje ostružkov • Zmanjšajte hitrost pomika
Obdelovanec se zatakne pri debelinskem skobljanju	• Globina reza je prevelika	• Zmanjšajte globino reza in obdelovanec obdelajte v več delovnih korakih
Število vrtljajev se med skobljanjem zniža	• Premočno odstranjevanje ostružkov • Premočen pomik • Topa rezila	• Zmanjšajte odstranjevanje ostružkov • Zmanjšajte hitrost pomika • Zamenjajte rezilo

Nezadovoljivo stanje površine	• Skobeljno rezilo je topo/obrabljeno • Na skobeljnem rezilu so se nabrali ostružki • Neenakomerno vodenje	• Zamenjajte ali nabrusite rezilo • Odstranite ostružke • Obdelovanec dovajajte s konstantnim pritiskom in zmanjšano hitrostjo dovajanja
Obdelana površina je preveč hrapava	• V obdelovancu je še preveč vlage	• Posušite obdelovanec
Obdelana površina je razpokana	• Obdelovanec ste obdelovali proti smeri rasti • Skobljali ste preveč materiala naenkrat	• Obdelajte obdelovanec iz nasprotne smeri • Obdelajte obdelovanec v več delovnih fazah
Preslabo podajanje obdelovanca pri debelinskem skobljanju	• Obdelovanec ste obdelovali proti smeri rasti • Skobljali ste preveč materiala naenkrat	• Očistite mizno ploščo in jo namažite s tankim slojem drsnega voska • Popravite transportni valj
Izmet ostružkov se zamaši pri debelinskem skobljanju (brez odsesavanja)	• Premočno odstranjevanje ostružkov • Topa rezila • Premoker les	• Zmanjšajte odstranjevanje ostružkov • Zamenjajte rezilo • Posušite obdelovanec
Izmet ostružkov se zamaši pri poravnalnem skobljanju (brez odsesavanja)	• Premočno odstranjevanje ostružkov • Premočen pomik • Topa rezila • Premoker les	• Zmanjšajte odstranjevanje ostružkov • Zmanjšajte hitrost pomika • Zamenjajte rezilo • Posušite obdelovanec
Izmet ostružkov z odsesavanjem se zamaši pri poravnalnem ali debelinskem skobljanju	• Prešibko odsesavanje	• Uporabiti je treba napravo za odsesavanje, ki na priključnem nastavku za odsesavanje zagotavlja hitrost zraka najmanj 20 m/s

Dodatna oprema



Rezila HSS planer
Two-delni komplet
številka postavke: 3902202701
EAN: 40 46664 00031 0

Redno vzdrževanje		**Pred vsako uvedbo v pogon**	**Po potrebi**	**Enkrat na teden**	**Čez 6 mesecev**
Preverjanje skobeljnih rezil glede na brezhib-no stanje	Kontrola	X			
	Zamenjava		X		X
Preverjanje skobeljnih rezil glede na brezhib-no stanje	Kontrola	X			
	Zamenjava		X		
Čiščenje prahu / odrezkov iz stroja	Očistite	X			
Preverjanje pogonskih jermenov glede na napetje & stanje / obrabo	Kontrola		X		
	Zamenjava				
Naoljenje / mazanje vseh premičnih veznih delov				X	X

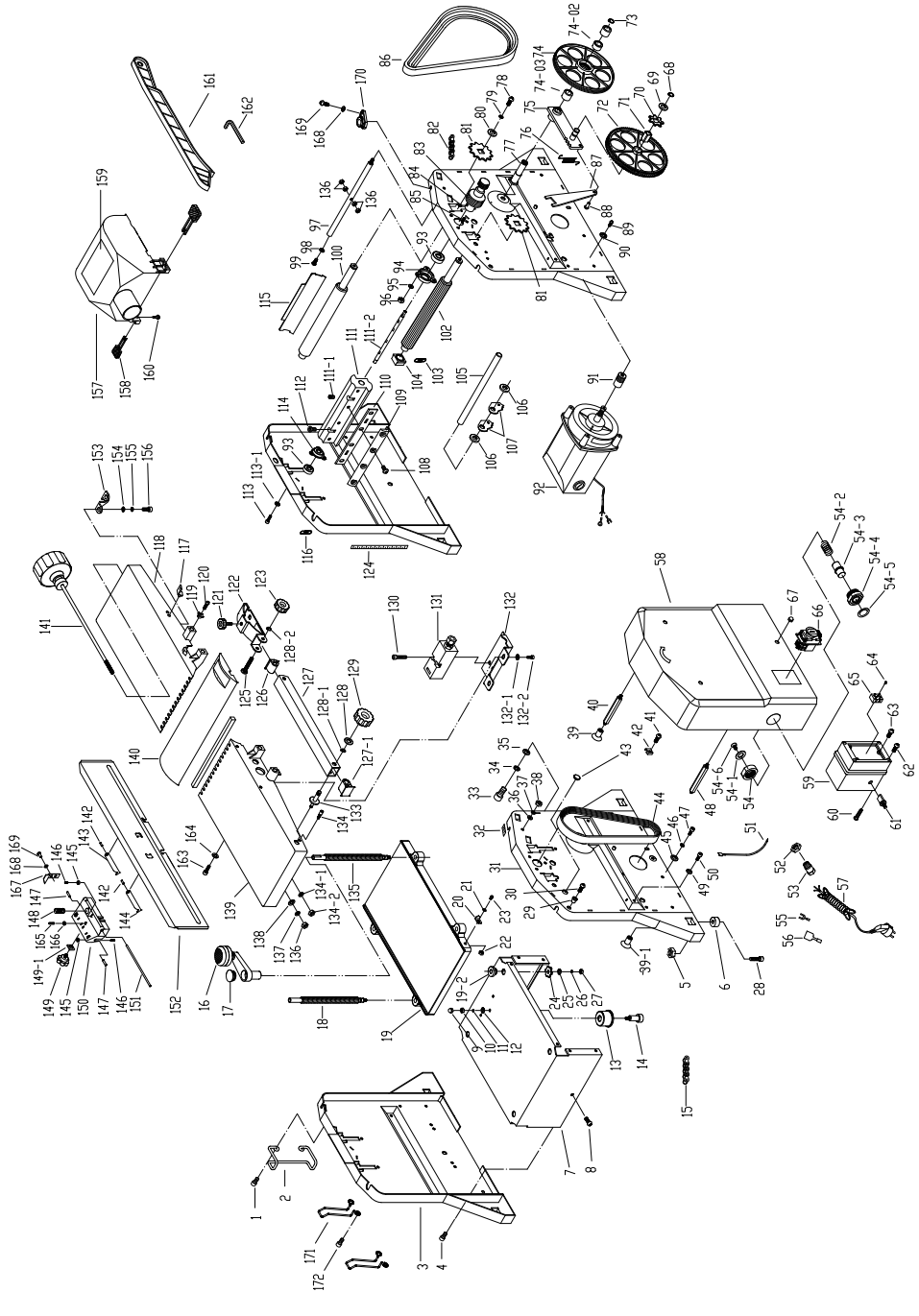

Scheppach GmbH, Günzburger Str. 69, 89335 Ichenhausen

DE

EU-Konformitätserklärung
Originalkonformitätserklärung

Wir erklären in alleiniger Verantwortung, dass das hier beschriebene Produkt mit den geltenden Richtlinien und Normen übereinstimmt.

Der hier beschriebene Gegenstand der Erklärung erfüllt die Vorschriften der Richtlinie 2011/65/EU des Europäischen Parlaments und des Rates vom 8. Juni 2011 zur Beschränkung der Verwendung bestimmter gefährlicher Stoffe in Elektro- und Elektronikgeräten. *

Technische Unterlagen verfügbar bei: **

Artikelnummer***	**Artikelbezeichnung: Abricht- / Dickenhobelmaschine HMS850, THM850, PX-ADH-8, RD204ATG, PT900S**	Marke****

GB

EU Declaration of Conformity
Translation of the original Declaration of Conformity

We declare under our sole responsibility that the product described here complies with the applicable directives and standards.

The object of the declaration described here fulfils the regulations of the directive 2011/65/EU of the European Parliament and Council from 8th June 2011, on the restriction of the use of certain hazardous substances in electrical and electronic equipment. *

Technical documentation available at: **

Item number***	**Item designation: Planer / Thicknesser HMS850, THM850, PX-ADH-8, RD204ATG, PT900S**	Brand****

FR

Déclaration UE de conformité
Traduction de la déclaration de conformité originale

Nous déclarons, sous notre propre responsabilité, que le produit décrit ici est conforme aux directives et normes en vigueur.

L'appareil décrit ci-dessus dans la déclaration est conforme aux réglementations de la directive 2011/65/EU du Parlement Européen et du Conseil du 8 juin 2011 visant à limiter l'utilisation de substances dangereuses dans la fabrication des appareils électriques et électroniques. *
Dossier technique auprès de: **

Référence ***	**Désignation de l'article: Dégauchisseuse-raboteuse HMS850, THM850, PX-ADH-8, RD204ATG, PT900S**	Marque ****

IT

Dichiarazione di conformità UE
Traduzione della dichiarazione di conformità originale

Dichiariamo sotto la nostra esclusiva responsabilità che il prodotto qui descritto è conforme alle direttive e alle norme vigenti.

L'oggetto della dichiarazione, qui descritto, soddisfa le disposizioni della Direttiva 2011/65/UE del Parlamento Europeo e del Consiglio dell'8 giugno 2011, sulla restrizione nell'utilizzo di determinate sostanze pericolose negli apparecchi elettrici ed elettronici. *

Documentazione tecnica disponibile presso: **

Gaminio numeris ***	**Nome articolo: Pialla a filo/spessore HMS850, THM850, PX-ADH-8, RD204ATG, PT900S**	Marchio ****

NL

EU-conformiteitsverklaring
Vertaling van de originele conformiteitsverklaring

Wij verklaren onder eigen verantwoordelijkheid dat het hier beschreven product voldoet aan de geldende richtlijnen en normen.

Het hier beschreven onderwerp van deze verklaring voldoet aan de voorschriften van richtlijn 2011/65/EU van het Europese Parlement en de Raad van 8 juni 2011 omtrent de beperking van het gebruik van bepaalde gevaarlijke stoffen in elektrische en elektronische apparaten. *

Technische documentatie verkrijgbaar bij: **

Artikelnummer ***	**Artikelnaam: Vlakschaaf/vandiktebank-machine HMS850, THM850, PX-ADH-8, RD204ATG, PT900S**	Merk ****

ES

Declaración de conformidad UE
Traducción de la Declaración de conformidad original

Declaramos, bajo nuestra exclusiva responsabilidad, que el producto aquí descrito cumple las directivas y normas aplicables.

El objeto de la declaración aquí descrito cumple las disposiciones de la Directiva 2011/65/UE del Parlamento Europeo y el Consejo del 8 de junio de 2011 sobre restricciones a la utilización de determinadas sustancias peligrosas en aparatos eléctricos y electrónicos. *

Documentación técnica disponible en: **

Núm. de artículo***	**Denominación del artículo: Cepilladora planeadora/de regrosar HMS850, THM850, PX-ADH-8, RD204ATG, PT900S**	Marca****

PT

Declaração de conformidade UE
Tradução da declaração de conformidade original

Declaramos, à nossa exclusiva responsabilidade, que o produto aqui descrito está em conformidade com as diretivas e normas aplicáveis.

O objeto da declaração aqui descrito cumpre com as normas da Diretiva 2011/65/UE do Parlamento Europeu e do Conselho de 8 de junho de 2011 relativamente à restrição da utilização de determinadas substâncias perigosas em equipamentos elétricos e eletrónicos. *

Documentos técnicos disponíveis junto de: **

Número de artigo***	**Designação do artigo: Plaina desengrossadeira HMS850, THM850, PX-ADH-8, RD204ATG, PT900S**	Marca****

CZ

EU prohlášení o shodě
Překlad originálního prohlášení o shodě

Prohlašujeme na svou výlučnou odpovědnost, že zde popsaný výrobek odpovídá platným směrnicím a normám.

Zde popsaný předmět prohlášení splňuje předpisy směrnice 2011/65/EU Evropského parlamentu a Rady ze dne 8. června 2011 pro omezení používání určitých nebezpečných látek v elektrických a elektronických zařízeních. *

Technické podklady k dispozici u: **

Číslo výrobku***	**Název výrobku: Srovnávačka/tloušťkovačka HMS850, THM850, PX-ADH-8, RD204ATG, PT900S**	Značka****

SK

EÚ vyhlásenie o zhode
Preklad originálneho vyhlásenia o zhode

Na vlastnú zodpovednosť vyhlasujeme, že tu popísaný výrobok je v súlade s platnými smernicami a normami.

Tu opísaný predmet vyhlásenia je v súlade s predpismi smernice Európskeho parlamentu a Rady 2011/65/EÚ z 8. júna 2011 o obmedzení používania určitých nebezpečných látok v elektrických a elektronických zariadeniach. *

Technické podklady sú k dispozícii na: **

Číslo výrobku ***	**Označenie výrobku: Zrovnávací /hrúbkovací hobľovací stroj HMS850, THM850, PX-ADH-8, RD204ATG, PT900S**	Značka ****

HU

EU megfelelőségi nyilatkozat
Az eredeti megfelelőségi nyilatkozat fordítása

Saját kizárólagos felelősségünkre kijelentjük, hogy az itt ismertetett termék megfelel az érvényes irányelveknek és szabványoknak.

A nyilatkozat itt megnevezett tárgya teljesíti az Európai Parlament és Tanács 2011. június 8-i, egyes veszélyes anyagok elektromos és elektronikus berendezésekben való alkalmazásának korlátozásáról szóló 2011/65/EU irányelvének előírásait. *

A műszaki dokumentáció elérhető: **

Cikkszám ***	**Termék megnevezése: Egyengető/nagyoló gyalugép HMS850, THM850, PX-ADH-8, RD204ATG, PT900S**	Márka ****

PL

Deklaracja zgodności UE

Tłumaczenie oryginalnej deklaracji zgodności

Oświadczamy na własną odpowiedzialność, że opisany tutaj produkt jest zgodny z obowiązującymi dyrektywami i normami.

Wymieniony powyżej przedmiot niniejszej deklaracji jest zgodny z wymogami dyrektywy 2011/65/UE Parlamentu Europejskiego i Rady z 8 czerwca 2011 r. w sprawie ograniczenia stosowania niektórych niebezpiecznych substancji w sprzęcie elektrycznym i elektronicznym. *

Dokumentacja techniczna dostępna na stronie: **

Numer artykułu ***	**Nazwa artykułu: Grubościówko-strugarka HMS850, THM850, PX-ADH-8, RD204ATG, PT900S**	Marka ****

HR

EU izjava o sukladnosti

Prijevod originalne izjave o sukladnosti

Na svoju odgovornost izjavljujemo da je ovdje opisan proizvod usklađen s važećim direktivama i normama.

Ovdje opisani predmet Izjave ispunjava propise Direktive 2011/65/EU Europskog parlamenta i Vijeća od 8. lipnja 2011. o ograničenju uporabe određenih opasnih tvari u električnoj i elektroničkoj opremi. *

Tehnička dokumentacija dostupna je na: **

Broj artikla***	**Naziv artikla: Ravnalica/blanjalica HMS850, THM850, PX-ADH-8, RD204ATG, PT900S**	Marka****

SI

EU izjava o skladnosti

Prevod originalne izjave o skladnosti

S polno odgovornostjo izjavljamo, da je tukaj opisani izdelek v skladu z veljavnimi smernicami in standardi.

Tukaj opisani predmet izjave izpolnjuje predpise Direktive 2011/65/EU Evropskega parlamenta in Sveta z dne 8. junij 2011 za omejevanje uporabe določenih nevarnih snovi v električnih in elektronskih napravah. *

Tehnični dokumenti so na voljo pri: **

Številka izdelka ***	**Opis izdelka: Poravnalni/debelinski skobeljni stroj HMS850, THM850, PX-ADH-8, RD204ATG, PT900S**	Znamka ****

EE

EL vastavusdeklaratsioon

Vastavusdeklaratsiooni originaali tõlge

Me deklareerimine ainuisikuliselt vastutades, et siin kirjeldatud toode ühtib esitatud direktiivide ja normidega.

Deklaratsiooni objektiks olev siin kirjeldatud ese vastab Euroopa Parlamendi ja nõukogu direktiivile 2011/65/EÜ kuupäevaga 8. juuni 2011 teatud ohtlike ainete kasutamispiirangu kohta elektri- ja elektroonikaseadmetes. *

Tehnilised dokumendid on saadaval: **

Artiklinumber ***	**Art nimetus: Riht-/paksushöövelmasin HMS850, THM850, PX-ADH-8, RD204ATG, PT900S**	Kaubamärk ****

LT

EB atitikties deklaracija

Atitikties deklaracijos originalo vertimas

Prisiimdami išskirtinę atsakomybę deklaruojame, kad čia aprašytas gaminys atitinka galiojančias direktyvas ir standartus.

Čia aprašytas deklaracijos objektas atitinka 2011 m. birželio 8 d. Europos Parlamento ir Tarybos direktyvos 2011/65/ES dėl tam tikrų pavojingų medžiagų naudojimo elektros ir elektroninėje įrangoje apribojimo reikalavimus. *

Techninius dokumentus galima gauti iš: **

Gaminio numeris ***	**Gaminio pavadinimas: Lyginimo / reismusinės obliavimo staklės HMS850, THM850, PX-ADH-8, RD204ATG, PT900S**	Prekės ženklas ****

LV

ES atbilstības deklarācija

Oriģinālās atbilstības deklarācijas tulkojums

Mēs, uzņemoties pilnu atbildību, paziņojam, ka šeit aprakstītais ražojums atbilst spēkā esošajām direktīvām un standartiem.

Šeit aprakstītais deklarācijas priekšmets atbilst Eiropas Parlamenta un Eiropas Padomes 2011. gada 8. jūnija Direktīvas 2011/65/ES noteikumiem par noteiktu bīstamo vielu izmantošanas ierobežošanu elektriskajās un elektroniskajās ierīcēs. *

Tehniskā lieta ir pieejama pie: **

Preces numurs ***	**Preces apzīmējums: Gludēvelmašīna/biezuma ēvelmašīna HMS850, THM850, PX-ADH-8, RD204ATG, PT900S**	Prečzīme ****

SE

EU-försäkran om överensstämmelse

Översättning från försäkran om överensstämmelse i original

Vi förklarar under eget ansvar att produkten som beskrivs här överensstämmer med gällande riktlinjer och standarder.

Föremålet för försäkran som beskrivs här överensstämmer med bestämmelserna i Europaparlamentets och rådets direktiv 2011/65/EU av den 8 juni 2011 om begränsning av användningen av vissa farliga ämnen i elektriska och elektroniska produkter. *

Teknisk dokumentation tillgänglig hos: **

Artikelnummer ***	**Artikelbeteckning: Rikt- och planhyvel HMS850, THM850, PX-ADH-8, RD204ATG, PT900S**	Märke ****

FI

EU-vaatimustenmukaisuusvakuutus

Alkuperäisen vaatimustenmukaisuusvakuutuksen käännös

Vakuutamme omalla vastuullamme, että tässä kuvattu tuote täyttää voimassa olevien direktiivien ja standardien määräykset.

Tässä kuvattu vakuutuksen kohde täyttää tiettyjen vaarallisten aineiden käytön rajoittamisesta sähkö- ja elektroniikkalaitteissa 8. kesäkuuta 2011 annetun Euroopan parlamentin ja neuvoston direktiivin 2011/65/EU määräykset. *

Tekniset asiakirjat saatavana: **

Tuotenro ***	**Tuotenimike: Oiko- ja tasohöylä HMS850, THM850, PX-ADH-8, RD204ATG, PT900S**	Merkki ****

DK

EU-overensstemmelseserklæring

Oversættelse af den originale overensstemmelseserklæring

Vi erklærer under eget ansvar, at det her beskrevne produkt overholder de gældende direktiver og standarder.

Genstanden for den her beskrevne erklæring overholder bestemmelserne i Europa-Parlamentets og Rådets direktiv 2011/65/EU af 8. juni 2011 vedr. begrænsning af brugen af visse farlige stoffer i elektrisk og elektronisk udstyr. *

Tekniske dokumenter findes på: **

Artikelnummer ***	**Art.-betegnelse: Afretter/tykkelseshøvlemaskine HMS850, THM850, PX-ADH-8, RD204ATG, PT900S**	Mærke ****

NO

EU-samsvarserklæring

Oversettelse av den opprinnelige samsvarserklæringen

Vi erklærer med eneansvar at produktet som er beskrevet her er i samsvar med gjeldende direktiver og standarder.

Gjenstand for erklæringen beskrevet her oppfyller forskriftene til direktiv 2011/65/EU fra Europa-Parlamentet og Rådet av 8. juni 2011 om begrensning av bruken av bestemte farlige stoffer i elektronikk og elektronisk utstyr. *

Tekniske dokumenter tilgjengelig hos: **

Artikkelnummer ***	**Art.betegnelse: Avrettings-/tykkhøvelmaskin HMS850, THM850, PX-ADH-8, RD204ATG, PT900S**	Merke ****

BG

ЕС Декларация за съответствие
Превод на оригиналната декларация на съответствие

Ние декларираме на своя отговорност, че описаният тук продукт отговаря на приложимите директиви и стандарти.

Описаният предмет в декларацията отговаря на разпоредбите на Директива 2011/65/ЕС на Европейския парламент и на Съвета от 8 юни 2011 г. относно ограничението на употребата на определени опасни вещества в електрическото и електронното оборудване. *

Техническата документация се предоставя от: **

Каталожен номер ***	**Обозначение на артикула: Абрихт/Шрайхмус машина HMS850, THM850, PX-ADH-8, RD204ATG, PT900S**	Марка ****

GR

Δήλωση συμμόρφωσης ΕΕ
Μετάφραση από το πρωτότυπο της δήλωσης συμμόρφωσης

Δηλώνουμε με αποκλειστική μας ευθύνη ότι το προϊόν που περιγράφεται στο παρόν βρίσκεται σε συμμόρφωση με τις ισχύουσες Οδηγίες και Πρότυπα.

Το αντικείμενο της παρούσας δήλωσης, το οποίο περιγράφεται εδώ, εκπληρώνει τις διατάξεις της Οδηγίας 2011/65/ΕΕ του Ευρωπαϊκού Κοινοβουλίου και του Συμβουλίου της 8ης Ιουνίου 2011 σχετικά με τον περιορισμό της χρήσης ορισμένων επικίνδυνων ουσιών σε ηλεκτρικό και ηλεκτρονικό εξοπλισμό. *

Ο τεχνικός φάκελος είναι διαθέσιμος στη θέση: **

Αριθμός είδους ***	**Ονομασία είδ.: Πλάνη βάσης/Ξεχονδριστήρας HMS850, THM850, PX-ADH-8, RD204ATG, PT900S**	Μάρκα ****

RO

Declarație de conformitate UE
Traducere a declarației de conformitate originale

Declarăm pe proprie răspundere că produsul descris aici coincide cu directivele și normele în vigoare.

Obiectul declarației descris aici îndeplinește prescripțiile directivei 2011/65/UE a Parlamentului European și a Consiliului din 8 lunie 2011 asupra limitării utilizării anumitor substanțe periculoase în aparatele electrice și electronice. *

Documentație tehnică disponibilă la: **

Număr articol ***	**Notație art.: Mașină de ajustat/rindeluit HMS850, THM850, PX-ADH-8, RD204ATG, PT900S**	Marcă ****

RS

EU izjava o usaglašenosti
Prevod originalne izjave o usklađenosti

Izjavljujemo na našu isključivu odgovornost da je ovde opisani proizvod usklađen sa primenljivim smernicama i standardima.

Ovde opisani predmet ove izjave ispunjava odredbe Direktive 2011/65/EU Evropskog parlamenta i Saveta od 8. juna 2011. godine o ograničenju upotrebe određenih opasnih materija u električnoj i elektronskoj opremi.*

Tehnička dokumentacija dostupna kod: **

Broj artikla ***	**Oznaka proizvoda: Mašina za ravnanje / krupno rendisanje HMS850, THM850, PX-ADH-8, RD204ATG, PT900S**	Brend ****

TR

AB uygunluk beyanı
Orijinal uygunluk beyanının çevirisi

Burada açıklanan ürünün geçerli yönetmeliklere ve standartlara uygun olduğunu tamamen kendi sorumluluğumuz altında beyan ediyoruz.

İşbu uygunluk beyanının düzenlendiği burada adı geçen ürün, Avrupa Parlamentosu'nun ve 8 Haziran 2011 tarihli Konsey'in elektrik ve elektronik cihazlarda belirli tehlikeli maddelerin sınırlandırılmasına ilişkin 2011/65/AT sayılı direktifini yerine getirmektedir. *

Teknik belgeler şurada mevcuttur: **

Ürün numarası ***	**Ürün Tanım: Yüzey planya/kalınlık planya makinesi HMS850, THM850, PX-ADH-8, RD204ATG, PT900S**	Marka ****

***	****
5902205901 / 5902205906 / 5802201986 / 3902202910 / 5902204810 / 58022019953 / 5902213800 / 59022059958 / 59022059969 / 5902205984	**SCHEPPACH PRACTIXX**

** :

Georg Kohler
Günzburger Str. 69
D-89335 Ichenhausen

i. V. Andreas Pecher /
Head of Project Management

i.V. Simon Schunk /
Division Manager Product Center

Ichenhausen, 17.02.2026

- [X] 2011/65/EU*
- [X] 2014/30/EU
- [ ] 2016/1628/EU
- [ ] 2014/29/EU
- [ ] 2014/35/EU
- [ ] 2004/22/EG
- [ ] 2014/68/EU
- [ ] 89/686/EWG_96/58/EG
- [ ] 90/396/EWG
- [ ] 2023/826/EU

- [X] 2006/42/EG
  - [X] **Annex IV**

Notified Body: TÜV Rheinland LGA Products GmbH
Tillystraße 2.
D-90431 Nürnberg, Germany

Notified Body No.: 0197

Certificate No.: BM 50715895 0001

- [ ] 2000/14/EG_2005/88/EG

Noise:
measured L_{WA} =
guaranteed L_{WA} =

- [ ] **Annex V**
- [ ] **Annex VI**

Notified Body:
Notified Body No.:

- [ ] 2016/1628/EU

Emission No.:

EN 61029-1:2009+A11; EN 61029-2-3:2011; EN IEC 55014-1:2021; EN IEC 55014-2:2021; EN IEC 61000-3-2:2019+A1; EN IEC 61000-3-11:2019

Garantie DE

Offensichtliche Mängel sind innerhalb von 8 Tagen nach Erhalt der Ware anzuzeigen, andernfalls verliert der Käufer sämtliche Ansprüche wegen solcher Mängel. Wir leisten Garantie für unsere Maschinen bei richtiger Behandlung auf die Dauer der gesetzlichen Gewährleistungsfrist ab Übergabe in der Weise, dass wir jedes Maschinenteil, dass innerhalb dieser Zeit nachweisbar in Folge Material- oder Fertigungsfehler unbrauchbar werden sollte, kostenlos ersetzen. Für Teile, die wir nicht selbst herstellen, leisten wir nur insoweit Gewähr, als uns Gewährleistungsansprüche gegen die Vorlieferanten zustehen. Die Kosten für das Einsetzen der neuen Teile trägt der Käufer. Wandlungs- und Minderungsansprüche und sonstige Schadensersatzansprüche sind ausgeschlossen.

Warranty GB

Apparent defects must be notified within 8 days from the receipt of the goods. Otherwise, the buyerís rights of claim due to such defects are invalidated. We guarantee for our machines in case of proper treatment for the time of the statutory warranty period from delivery in such a way that we replace any machine part free of charge which provably becomes unusable due to faulty material or defects of fabrication within such period of time. With respect to parts not manufactured by us we only warrant insofar as we are entitled to warranty claims against the upstream suppliers. The costs for the installation of the new parts shall be borne by the buyer. The cancellation of sale or the reduction of purchase price as well as any other claims for damages shall be excluded.

Záruka CZ

Viditelné vady jsou poukazatelné během 8 dní od obdržení zboží, jinak ztrácí zákazník všechny nároky týkající se takovýchto vad. Poskytujeme záruku na naše stroje, s kterými je správně zacházeno, na dobu zákonnné záruční lhůty začínající od doručení tak, že bezplatně vyměníme každou část stroje, která se během této doby může stát prokazatelně nepoužitelnou následkem materiálové či výrobní vady. Na díly, které sami neopravujeme, poskytujeme záruku pouze v rozsahu , v němž nám přísluší nárok na záruční plnění vůči subdodavateli. Náklady na instalaci nového dílu nese zákazník. Nárok na výměnu zboží, na slevu a jiné nároky na odškodnění jsou vyloučené.

Záruka SK

Zrejmé vady musia byť predstavené v priebehu 8 dni po obdržaní tovaru, ináč zákazník stratí všetky nároky týkajúce sa takejto vady. Ponúkame záruku na naše aparáty, ktoré sú správne používané počas zákonného termínu záruky tak, že bezplatne vymeníme každú časť aparátu, ktorá sa v priebehu tohto času môže stať dokázateľne nefunkčnou dôsledkom materiálnej či výrobnej vady. Na časti ktoré sami nevyrábame, poskytujeme záruku iba v rozsahu, v ktorom nám prísluší nárok na záručné plnênie k subdodávateľovi. Za trovy týkajúce sa inštalácie novej súčiastky je zodpovedný zákazník. Nárok na výmenu tovara, na zľavu a iné nároky na nahradenie škody sú vylúčené.

Szavatosság HU

A nyilvánvaló hibákat ki kell jelenteni számított 8 napon belül az áruk, különben a vevő elveszti minden igényt az ilyen hibák. Kínálunk garanciát a gépeinket a megfelelő kezelés időtartamának hallgatólagos garancia a szállítás időpontját oly módon, hogy cserélje ki minden egyes része ezen idő alatt észlelhető a sorban anyag-vagy gyártási legyen hiábavaló, ingyen. Az alkatrészeket, hogy nem termel magunkat, hogy csak olyan garanciát, hiszen jogosultak jótállási igények beszállítókkal szemben. A költségek beillesztése az új részek a vevőnek. Átalakítása és csökkentése követelések és egyéb kártérítési igények ki vannak zárva.

Gwarancja PL

Wszelkie uszkodzenia muszą być zgłaszane w przeciągu 8 dni od daty otrzymania towaru, w przeciwnym wypadku, prawo do reklamacji wygasa. Gwarantujemy, że w czasie trwania gwarancji wymienimy wszelkie części maszyny, które okażą się niesprawne na skutek wad materiału z jakiego zostały wykonane lub błędów w produkcji bez dodatkowych opłat pod warunkiem, że maszyna będzie obsługiwana zgodnie z zaleceniami. W odniesieniu do części nie produkowanych przez nas, gwarancja obowiązuje tylko w przypadku naszych dostawców. Koszty instalacji nowych części są ponoszone przez klienta. Odszkodowania wynikłe z uszkodzeń maszyny oraz redukcje ceny zakupu maszyny w ramach reklamacji nie będą rozpatrywane.

Garancija HR

Vidljive štete se moraju prijaviti u roku od 8 dana od primitka robe U suprotnom slučaju kupac gubi pravo na reklamaciju. Mi jamčimo za naše strojeve u slučaju ispravnog postupanja tijekom perioda zakonskog jamstva tako što zamijenjujemo besplatno bilo koji dio stroja koji dokazano postane neupotrebljiv uslijed neispravnog materijala ili grešaka u proizvodnji u tom vremenskom periodu Za dijelove koje mi nismo proizveli jamčimo samo ukoliko imamo pravo na reklamaciju prema dobavljačima Troškove za ugradnju novih dijelova snosi kupac Molbe za smanjenjem cijene kao i sve druge reklamacije zbog šteta su isključene.

Garancija SI

Očitne pomanjkljivosti je potrebno naznaniti 8 dni po prejemu blaga, v nasprotnem primeru izgubi kupec vse pravice do garancije zaradi takšnih pomanjkljivosti. Za naše naprave dajemo garancijo ob pravilni uporabi za čas zakonsko določenega roka garancije od predaje in sicer na takšen način, da vsak del naprave brezplačno nadomestimo, za katerega bi se v tem roku izkazalo, da je zaradi slabega materiala ali slabe izdelave neuporaben. Za dele, ki jih sami ne izdelujemo, jamčimo samo toliko, kolikor zahteva garancija drugih podjetij. Stroški za vstavljanje novih delov nosi kupec. Zahteve za spreminjanje in zmanjšanje ter ostale zahteve za nadomestilo škode so izključene.